**Muudatusettepanek 356**
**Anneleen Van Bossuyt**
siseturu- ja tarbijakaitsekomisjoni nimel

**Raport** **A8-0048/2017**
**Daniel Dalton**
Mootorsõidukite ja nende haagiste ning selliste sõidukite jaoks ette nähtud süsteemide, osade ja eraldi seadmestike tüübikinnitused ja turujärelevalve
COM(2016)0031 – C8-0015/2016 – 2016/0014(COD)

**Ettepanek võtta vastu määrus**
**–**

EUROOPA PARLAMENDI MUUDATUSED*

komisjoni ettepanekule

---

**EUROOPA PARLAMENDI JA NÕUKOGU**

**MÄÄRUS (EL) 2018/…,**

**…,**

**mootorsõidukite ja mootorsõidukite haagiste ning nende jaoks ette nähtud süsteemide, osade ja eraldi seadmestike tüübikinnituse ja turujärelevalve kohta, ning millega muudetakse määruseid (EÜ) nr 715/2007 ja (EÜ) nr 595/2009 ning tunnistatakse kehtetuks direktiiv 2007/46/EÜ**

(EMPs kohaldatav tekst)

EUROOPA PARLAMENT JA EUROOPA LIIDU NÕUKOGU,

* Muudatused: uus või muudetud tekst on märgistatud paksus kaldkirjas, välja jäetud tekst on tähistatud sümboliga ▌.

võttes arvesse Euroopa Liidu toimimise lepingut, eriti selle artiklit 114,

võttes arvesse Euroopa Komisjoni ettepanekut,

olles edastanud seadusandliku akti eelnõu liikmesriikide parlamentidele,

võttes arvesse Euroopa Majandus- ja Sotsiaalkomitee arvamust[1],

toimides seadusandliku tavamenetluse kohaselt[2]

---

[1] ELT C ***303, 19.8.2016,*** lk ***86.***

[2] ***Euroopa Parlamendi … seisukoht (Euroopa Liidu Teatajas seni avaldamata) ja nõukogu … otsus.***

ning arvestades järgmist:

(1) Euroopa Liidu toimimise lepingu (ELi toimimise leping) artikli 26 lõike 2 kohaselt on siseturg on sisepiirideta ala, kus peab olema tagatud kaupade, isikute, teenuste ja kapitali vaba liikumine. Siseturu eeskirjad peavad olema läbipaistvad, lihtsad**,** ▌ järjepidevad ***ja tõhusad***, pakkudes sel viisil õiguskindlust ja selgust ettevõtjate ja tarbijate hüvanguks.

(2) Selleks kehtestati Euroopa Parlamendi ja nõukogu direktiiviga 2007/46/EÜ[1] laiaulatuslik ELi tüübikinnitusraamistik mootorsõidukitele ja nende haagistele ning selliste sõidukite jaoks ette nähtud süsteemidele, osadele ja eraldi seadmestikele.

(3) ***2013. aastal*** viis komisjon läbi liidu õigusraamistiku hindamise mootorsõidukite ja nende haagiste ning selliste sõidukite jaoks ette nähtud süsteemide, osade ja eraldi seadmestike tüübikinnituse kohta, mis näitas, et direktiiviga 2007/46/EÜ kehtestatud raamistik on asjakohane peamiste eesmärkide saavutamiseks ühtlustamise, siseturu tulemusliku toimimise ja ausa konkurentsi valdkonnas ning milles jõuti järeldusele, et seda tuleks seetõttu jätkuvalt kohaldada.

---

[1] Euroopa Parlamendi ja nõukogu 5. septembri 2007. aasta direktiiv 2007/46/EÜ, millega kehtestatakse raamistik mootorsõidukite ja nende haagiste ning selliste sõidukite jaoks ette nähtud süsteemide, osade ja eraldi seadmestike kinnituse kohta (raamdirektiiv) (ELT L 263, 9.10.2007, lk 1).

(4) Nimetatud hindamises järeldati samuti, et tüübikinnitusnõuete täiendamiseks on vaja kehtestada turujärelevalve sätted, samuti on vaja selgitada tagasivõtmis- ja kaitsemenetlusi ning olemasolevate sõidukitüüpide tüübikinnituse laiendamise tingimusi, tõhustada tüübikinnitusraamistiku täitmise tagamist liikmesriikide ametiasutuste ja tehniliste teenistuste rakendatavate tüübikinnitus- ja toodangu vastavuse tagamise menetluste ühtlustamise ja parandamise teel, ***selgelt kirjeldada*** tarneahela ettevõtjate ning raamistiku täitmise tagamises osalevate ametiasutuste ja poolte ülesandeid ja kohustusi, ***tagades selliste ametiasutuste ja poolte sõltumatuse, vältides huvide konflikte,*** ning muuta sobivamaks alternatiivseid tüübikinnitusskeeme (väikeseeria ja üksiksõiduki riiklik tüübikinnitus) ja mitmeastmelist tüübikinnitusprotsessi, et pakkuda nišiturgudele ja väikeste ja keskmise suurusega ettevõtetele vajalikku paindlikkust, kahjustamata seejuures võrdseid võimalusi.

(5) Lisaks on viimasel ajal tekkinud probleemid EL-i tüübikinnitusraamistiku rakendamisel toonud esile konkreetseid puudusi ning osutavad põhjaliku läbivaatamise vajadusele, tagamaks et see on kindel, läbipaistev, prognoositav ja jätkusuutlik ning tagab turvalisuse ja tervishoiu ning keskkonnakaitse kõrge taseme.

***(6) Käesoleva määrusega kehtestatakse mitmed kaitsemeetmed, et vältida kehtestatud nõuete valesti kohaldamist sõidukite, süsteemide, osade või eraldi seadmestike tüübikinnitusprotsessis. Tüübikinnitusprotsessi kuritarvitamise vältimiseks tulevikus on oluline, et need kaitsemeetmed oleksid tõhusad.***

(7) Käesolevas määruses sätestatakse ühtlustatud eeskirjad ja põhimõtted mootorsõidukite ja mootorsõidukite haagiste ning nende jaoks ette nähtud süsteemide, osade ja eraldi seadmestike tüübikinnituse kohta ning üksiksõiduki tüübikinnituse kohta, et tagada siseturu nõuetekohane toimimine ettevõtjate ja tarbijate hüvanguks ning pakkuda kõrget turvalisuse taset koos tervise- ja keskkonnakaitsega.

(8) Käesolevas määruses sätestatakse tüübikinnituse tehnilised ja haldusnõuded reisijate veoks ettenähtud mootorsõidukitele (M-kategooria) ja kaupade veoks ettenähtud mootorsõidukitele (N-kategooria) ja nende haagistele (O-kategooria) ning selliste sõidukite jaoks ette nähtud süsteemidele, osadele ja eraldi seadmestikele, et tagada turvalisuse ja keskkonnatoime ***kõrge*** tase.

***(9) Riiklikud ametiasutused peaksid kohaldama käesoleva määruse nõudeid ja tagama nende täitmise kogu liidus ühtsel viisil, et tagada kogu liidus võrdsed tingimused ja vältida erinevate standardite kohaldamist. Nad peaksid tegema täielikku koostööd õigusaktide täitmise tagamise alase teabe vahetamise foorumi („foorum“) ja komisjoniga selle auditeerimis- ja järelevalvetegevuse raames.***

(10) Käesolev määrus peaks tugevdama kehtivat EL-i tüübikinnitusraamistikku, eriti turujärelevalve sätete lisamise kaudu. Turujärelevalve kehtestamiseks autotööstussektoris tuleks määrata kindlaks tarneahela ettevõtjate kohustused, liikmesriikide täitevasutuste ülesanded ja meetmed juhtumiteks, kui turule on sattunud autotööstustooted, mis kujutavad endast tõsist turva- või keskkonnariski***, kahjustavad tarbijakaitset*** või ei vasta tüübikinnitusnõuetele.

(11) Tüübikinnitusnõuete tulemusliku rakendamise tagamiseks tuleks tõhustada olemasolevaid toodangu vastavust käsitlevaid sätteid, sätestades muu hulgas vastavuskontrolli meetodite ja asjaomaste autotööstustoodete jätkuva vastavuse nõuete kohustuslikud korralised auditid, ning karmistada tüübikinnitusasutuste alluvuses terviksõidukite tüübikinnituskatseid tegevate tehniliste teenistuste pädevust, kohustusi ja tööd käsitlevaid nõudeid. Tehniliste teenistuste nõuetekohane toimimine on äärmiselt tähtis, et tagada turvalisuse ja keskkonnakaitse kõrge tase ning kodanike usaldus süsteemi vastu. Direktiivis 2007/46/EÜ sätestatud tehniliste teenistuste määramise kriteeriumid tuleks käesolevas määruses üksikasjalikumalt sätestada, et ***tagada nende järjepidev kohaldamine kõigis liikmesriikides***. Liikmesriikide tehniliste teenistuste hindamismeetodid ***kipuvad*** üksteisest üha enam erinema, sest nende töö on muutunud keerukamaks. Seega tuleb kehtestada menetluskohustused, mis tagaksid teabevahetuse ning seire liikmesriikide tavade üle nende tehniliste teenistuste hindamise, määramise, teavitamise ja seire puhul. Need menetluskohustused peaksid kõrvaldama lahknevused kasutatud meetodites ja tehniliste teenistuste määramise kriteeriumide tõlgendamisel. ***Selleks et tagada piisav järelevalve ja võrdsed võimalused kogu liidus, peaks taotluse esitanud tehnilise teenistuse hindamine hõlmama kohapealset hindamist.***

***(12) Mitmeastmelise tüübikinnituse korral on oluline veenduda, et enne viimast komplekteerimist tehtud muudatused ei mõjuta tüübikinnitatud süsteemide, osade või eraldi seadmestike toimimist viisil, mis muudaks eelneva tüübikinnituse kehtetuks.***

(13) Vajadust ▌ tehniliste teenistuste kontrolliks ja seireks on suurendanud tehnika arengust tulenev oht, et tehnilistel teenistustel puudub vajalik pädevus, et katsetada uut tehnikat või seadmeid, mida määramine hõlmab. Arvestades seda, et tehnika areng lühendab tootetsükleid ja jälgimise eesmärgil tehtud kohapealsete hindamiste ja seire sagedus erineb, peaks tehniliste teenistuste ***määramise kehtivus olema ajaliselt piiratud, mis peaks tagama tehniliste teenistuste pädevuse perioodilise hindamise***.

(14) Tehniliste teenistuste määramisele ja seirele liikmesriikide poolt ning üksikasjalike ja rangete kriteeriumide kohaselt tuleks seega kehtestada järelevalvekontrollid, sealhulgas sellised, mis võimaldaksid tehniliste teenistuste määramiste pikendamist ▌. Tehniliste teenistuste positsiooni tootjate suhtes tuleks tugevdada, sealhulgas nende õigust ja kohustust teha tehastes etteteatamata kontrolle ja teha käesoleva määruse kohaldamisalasse kuuluvate autotööstustoodetega füüsilisi või laboratoorseid kontrolle, et tagada nõuete järjekindel täitmine tootjate poolt pärast seda, kui nad on saanud oma autotööstustoodetele tüübikinnituse.

(15) Läbipaistvuse ja vastastikuse usalduse suurendamiseks ning tehniliste teenistuste hindamise, määramise ja teavitamise kriteeriumide täiendavaks ühtlustamiseks ja täiustamiseks, samuti laiendamis- ja pikendamismenetlusteks peaksid liikmesriigid tegema koostööd nii omavahel kui ka komisjoniga. Liikmesriigid peaksid omavahel ja komisjoniga nõu pidama käesoleva määruse rakendamise seisukohalt asjakohaste üldiste küsimuste üle ning teavitama üksteist ja komisjoni***. On oluline, et liikmesriigid ja komisjon pärast asjakohaseid rakendusperioode kasutaksid halduskoostöö hõlbustamise ja parandamise vahendina ühist turvalist elektroonilist vahetussüsteemi, et muuta teabevahetuse juhtimist tõhusamaks ja tulemuslikumaks, tuginedes lihtsatele ja ühtsetele menetlustele. Teabe kättesaadavuse ja läbipaistvuse soodustamiseks peaks teave olema kättesaadav elektroonilist otsingut võimaldavate struktuursete andmetena.***

(16) Kui tehnilise teenistuse määramine põhineb akrediteerimisel Euroopa Parlamendi ja nõukogu määruse (EÜ) nr 765/2008[1] tähenduses, peaksid akrediteerimisasutused ja tehnilise teenistusi määravad tüübikinnitusasutused vahetama teavet, mis on asjakohane tehniliste teenistuste pädevuse hindamiseks.

[1] Euroopa Parlamendi ja nõukogu 9. juuli 2008. aasta määrus (EÜ) nr 765/2008, millega sätestatakse akrediteerimise ja turujärelevalve nõuded seoses toodete turustamisega ja tunnistatakse kehtetuks määrus (EMÜ) nr 339/93 (ELT L 218, 13.8.2008, lk 30).

(17) Liikmesriikidel peaks olema võimalik võtta tasu tehniliste teenistuste määramise ja seire eest, et tagada liikmesriikide poolt nende tehniliste teenistuste üle teostatava seire jätkusuutlikkus ning võrdsed võimalused tehnilistele teenistustele. ▌

(18) Juhul kui vaatamata liikmesriikide võetud meetmetele nõuete sidusaks ja jätkuvaks kohaldamiseks, kuid tehnilise teenistuse pädevus tekitab sellest hoolimata kahtlusi, peaks komisjonil olema võimalik uurida konkreetseid juhtumeid.

(19) Õigusvastaste asjaolude mõju välistamiseks tehniliste teenistuste katsetele ja aruannetele on oluline, et tehniliste teenistuste ülesehitus ja töökorraldus tagaks täieliku erapooletuse ***ja sõltumatuse***. Oma ülesannete sidusaks ja süstemaatiliseks täitmiseks peaks tehnilistel teenistustel olema nõuetele vastav ametisaladuse hoidmise kohustust hõlmav juhtimissüsteem. Et võimaldada tehnilistel teenistustel oma tööd nõuetekohaselt teha, peaks nende töötajatel olema alati asjakohane teadmiste**,** ▌ pädevuse ja sõltumatuse tase.

▌

(20) Käesoleva määruse nõuete täitmiseks on vaja kindlat nõuete täitmise tagamise mehhanismi. Tüübikinnitusasutuste peamine kohustus peaks jätkuvalt olema tagada autotööstussektorit reguleerivates õigusaktides sätestatud tüübikinnitus- ja toodangu vastavuse nõuete järgimine, kuna see kohustus on tihedalt seotud tüübikinnituste väljastamisega ja eeldab üksikasjalikke teadmisi nende sisust. Seega on tähtis, et tüübikinnitusasutuste tegevust kontrollitaks regulaarselt ▌ .

***(21) Selleks et tagada käesoleva määruse järgimine ja selle ühetaoline kohaldamine kogu liidus ning hõlbustada parimate tavade vahetamist, peaks komisjon korraldama ja viima läbi tüübikinnitusasutuste poolt käesoleva määruse kohaselt kehtestatud menetluste hindamisi. Foorumis tuleks arutada sellise hindamise tulemusi, sealhulgas mis tahes mittesiduvaid soovitusi. Hindamised peaksid toimuma korrapäraselt, võttes ühtlasi arvesse proportsionaalsuse põhimõtet, antud tüübikinnituste arvu ja mitmekesisust ning kõiki vastavuskontrolli käigus avastatud nõuetele mittevastavuse juhtumeid.***

*(22)* ***Selleks et tagada komisjoni hindamise tõhusus, vähendades samas halduskoormust, on oluline, et tüübikinnitusasutused ja komisjon teeksid hindamise ajal tõhusat koostööd, eelkõige asjaomase tüübikinnitusasutuse valduste hindamise käigus. Komisjoni hindamised tuleks viia läbi kooskõlas kohaldatava õigusega, võttes muu hulgas arvesse liikmesriigi asutuste tööaega või nendes kasutatavat keelt. Komisjon peaks kandma kõnealuste hindamistega kaasnevad kulud, sealhulgas dokumentide tõlkimisega seotud kulud.***

*(23)* ***Vastavuskontrollisüsteemi tugevdatakse tehniliste teenistuste akrediteerimise ametliku korra tunnustamise või korrapäraste vastastikuste hindamiste kasutuselevõtmise kaudu seoses tüübikinnitusasutuste poolt läbi viidava tehniliste teenistuste hindamise ja seirega. Eesmärgiks on tagada, et kõik tüübikinnitusasutused tagavad tüübikinnitusnõuete täitmise ühtviisi rangelt ja kvaliteetselt.***

(24) Riiklike ametiasutuste vaheline tihedam kooskõlastamine teabevahetuse ja koordineeritud hindamiste kaudu, mida juhib koordineeriv ametiasutus, on põhialus, et tagada turvalisuse ning tervise- ja keskkonnakaitse ühtlaselt kõrge tase siseturul. See viiks ka liikmesriigi tasandil nappide ressursside tõhusama kasutamiseni. Sel eesmärgil tuleks ***parimate tavade edendamiseks*** luua ***nõuande***foorum, ▌ et liikmesriigid ja komisjon saaksid vahetada teavet ja koordineerida ▌ tegevusi seoses tüübikinnitust käsitlevate õigusaktide täitmise tagamisega. Selles suhtes tuleks ametlikuma raamistiku loomine kasuks praegusele mitteametlikule koostööle liikmesriikide vahel. ***Foorum peaks koosnema liikmesriikide määratud isikutest, kes esindavad nende tüübikinnitus- ja turujärelevalveasutusi. Asjaomasel koosolekul osalevad esindajad tuleks valida foorumis arutatavatest küsimustest lähtuvalt. Selleks et kasutada ära erinevaid seisukohti ja sisendeid, on kasulik kutsuda korrapäraselt foorumisse erinevaid välisvaatlejaid, kui kõnealuste vaatlejate tegevus on arutatavate küsimuste seisukohalt asjakohane.***

***(25) Selleks et vältida võimalikke huvide konflikte, ei tohiks tüübikinnitusasutused ja turujärelevalveasutused olla oma ülesannete täitmisel omavahel seotud. Kui liikmesriik otsustab koondada nimetatud asutused sama organisatsiooni alla, peaks ta vähemalt tagama, et organisatsiooni struktuuridega kindlustatakse, et asutuste tegevus on otsese juhtimise ja otsuste tegemise osas üksteisest eraldiseisev.***

(26) Määruses (EÜ) nr 765/2008 sätestatud liidu turule sisenevate toodete liidu turujärelevalve ja kontrolli eeskirju kohaldatakse mootorsõidukite ja nende haagiste ning selliste sõidukite jaoks ette nähtud süsteemide, osade ja eraldi seadmestike suhtes. Nimetatud eeskirjad ei takista liikmesriike valimast pädevaid asutusi, kes neid ülesandeid täidavad. Turujärelevalve on kohustus, mida võivad omavahel jagada erinevad riiklikud ametiasutused, et võtta arvesse määruse (EÜ) nr 765/2008 alusel kehtestatud riiklikke turujärelevalve süsteeme liikmesriikides. Tulemuslik koordineerimine ja seire nii liidu kui ka liikmesriigi tasandil peaks tagama uue tüübikinnitus- ja turujärelevalveraamistiku rakendamise tüübikinnitus- ja turujärelevalveasutuste poolt.

(27) Käesolevasse määrusesse on vaja lisada turujärelevalve eeskirjad, et tugevdada riiklike asutuste õigusi ja kohustusi, tagada nende turujärelevalvemeetmete tõhus koordineerimine ja selgitada kohaldatavaid menetlusi.

***(28) On vajalik, et turujärelevalveasutused ja tüübikinnitusasutused oleksid võimelised nõuetekohaselt täitma käesolevas määruses ettenähtud ülesandeid. Liikmesriigid peaksid eelkõige tagama nimetatud asutustele selleks vajalikud vahendid.***

(29) Et suurendada tüübikinnitusprotsessi läbipaistvust ning lihtsustada teabevahetust ja sõltumatut kontrolli turujärelevalveasutuste, tüübikinnitusasutuste ja komisjoni poolt, tuleks tüübikinnitusdokumendid esitada elektroonilisel kujul ja teha üldsusele kättesaadavaks, v.a ärisaladuste ja isikuandmete kaitseks tehtud erandid.

(30) Käesolevas määruses sätestatud riiklike ametiasutuste kohustused seoses turujärelevalvega on konkreetsemad kui määruses (EÜ) nr 765/2008 sätestatud kohustused. See tuleneb vajadusest võtta arvesse tüübikinnitusraamistiku spetsiifilisi omadusi ja täiendada seda raamistikku tulemusliku turujärelevalve mehhanismiga, mis tagaks käesoleva määrusega hõlmatud autotööstustoodete vastavuse kindla ▌ kontrolli. ***Raamistiku toimimise tagamiseks on oluline, et turujärelevalveasutused kontrolliksid autotööstustoodete vastavust sõltumata sellest, kas toodete tüübikinnitus anti enne või pärast käesoleva määruse kohaldamise kuupäeva.***

(31***)*** ***Turujärelevalve nõuetekohaseks toimimiseks on oluline, et turul kättesaadavate sõidukite, süsteemide, osade ja eraldi seadmestike vastavuse kontrollimine põhineb kindla riskihindamise põhjal. Nimetatud vastavuskontroll koos sõidukitega tehtavate kontrollide aastase miinimumarvu kehtestamisega peaks aitama kaasa turujärelevalve alaste kohustuste tõhusale täitmisele kogu liidus.***

***(32)*** ***Arvestades heidetega seotud spetsiifilisi omadusi ja võimalikku riski, tuleks kontrollide miinimumarvust piisav osa määrata heitkogustega seotud testideks. Sõidukite täieliku vastavuse tagamiseks tuleks igal kontrollimisel kindlaks teha, et kõik katsetatava sõiduki puhul kohaldatavad heidetega seotud tüübikinnitusnõuded oleksid täidetud.***

***(33)*** ***Mis tahes liikmesriigis mis tahes sõidukitele tehtavaid mis tahes katseid peaks olema võimalik kasutada parandusmeetmete ja piiravate meetmete võtmiseks teises liikmesriigis. Ühes liikmesriigis tehtud sõidukikontrollide tulemusi tuleks pidada piisavaks parandusmeetmete ja piiravate meetmete võtmiseks teises liikmesriigis. Sellest tulenevalt ei peaks olema vajalik asjaomaste sõidukite füüsiline transportimine mis tahes kontrollide läbiviimiseks teises liikmesriigis.***

***(34)*** ***On eriti oluline, et*** riiklikud ametiasutused ***ja komisjon peaksid kasutusel olevate*** sõidukite ***vastavuskatseid*** ja ▌ sõidukite ülevaatusi ***oma*** vastavuskontrollide ***osaks***. Selleks vastavuskontrolliks esitatavate sõidukite valik tuleks teha asjakohase riskihindamise alusel, milles võetakse arvesse võimaliku nõuetele mittevastavuse raskusastet***,*** ▌ selle esinemise tõenäosust ***ja muid võimalikke näitajaid, nagu uue tehnoloogiaga sõidukeid, kogu senist ajalugu või nõuetele mittevastavuse aruandeid, kaugseirekatsete tulemusi ning tunnustatud kolmandate isikute väljendatud mureküsimusi***.

(35) Peale selle peaks komisjon korraldama ja tegema ▌ vastavuskontrolli katseid ja ülevaatusi sõltumatult nendest, mida oma riiklikest turujärelevalve kohustustest tulenevalt sooritavad liikmesriigid***, et kontrollida vastavust asjakohastele nõuetele***. ***Kui selliseid katseid ja ülevaatusi tehakse registreeritud sõidukitele kokkuleppel sõiduki registreerimistunnistuse omanikuga, on oluline võtta arvesse asjaolu, et muudetud sõidukid ei pruugi olla sobivad sellise vastavuse kontrollimiseks. Samuti on oluline võtta arvesse mõju sõiduki registreerimistunnistuse omanikule, eelkõige kui omanik on füüsiline isik, kelle puhul on sobilik sõidukite valimine kas avalike kutsete või liikmesriikide ametiasutuste kaudu.*** Kui nimetatud katsete ja ülevaatuste käigus tehakse kindlaks mittevastavus nõuetele või leitakse, et tüübikinnitus on antud ebatäpsete andmete põhjal, peaks komisjonil olema õigus algatada liiduüleseid parandusmeetmeid, et taastada asjaomaste sõidukite vastavus ja uurida tüübikinnituse ebatäpsuse põhjusi. Liidu üldeelarves peaks olema tagatud asjakohane rahastus, mis võimaldaks kõnealuseid vastavuskontrolli katseid ja ülevaatusi sooritada. ▌

***(36) Komisjon avaldas 26. jaanuaril 2017 dokumendi „Juhend täiendava heitekontrollistrateegia ja katkestusseadmete kasutamise hindamiseks“, et aidata liikmesriikidel katkestusseadmeid tuvastada seoses määruse (EÜ) nr 715/2007, mis käsitleb mootorsõidukite tüübikinnitust seoses väikeste sõiduautode ja kommertsveokite (Euro 5 ja Euro 6) heitmetega, kohaldamisega. Kooskõlas juhendiga peaksid komisjoni, tüübikinnitusasutuste ja tehniliste teenistuste tehtavad katsed katkestusseadmete tuvastamiseks jääma olemuselt mitteennustatavateks ja hõlmama ka muudetud katsetingimusi, millega kaasnevad füüsiliste tingimuste ja katseparameetrite variatsioonid.***

(37) Selleks et tagada sõidukite kasutusohutuse kõrge tase, tagada sõidukis viibijate ja teiste liiklejate kaitse ning tagada keskkonna- ***ja tervise***kaitse, tuleks jätkuvalt ühtlustada sõidukite, süsteemide, osade ja eraldi seadmestike suhtes kohaldatavaid tehnilisi nõudeid ja keskkonnastandardeid ning kohandada neid vastavalt teaduse ja tehnika arengule.

(38) Käesoleva määruse eesmärgi saavutamist ei tohiks mõjutada asjaolu, et teatavaid süsteeme, osi, eraldi seadmestikke või tarvikuid ja lisaseadmeid on võimalik paigaldada juba turule lastud, registreeritud või kasutusele võetud sõidukile või sõidukisse. Seetõttu tuleks võtta asjakohased meetmed tagamaks, et tüübikinnitusasutus kontrolliks enne sõidukite turule laskmist, registreerimist või kasutuselevõttu süsteeme, osi, eraldi seadmestikke või tarvikuid ja lisaseadmeid, mida on võimalik sõidukile või sõidukisse paigaldada ja mis võivad märkimisväärselt kahjustada keskkonnakaitse või kasutusohutuse seisukohast oluliste süsteemide toimimist.

***(39) Nimetatud meetmeid tuleks kohaldada ainult piiratud arvule tarvikutele või lisaseadmetele. Komisjon peaks tõsise ohu korral ja pärast sidusrühmadega konsulteerimist kehtestama esmajärjekorras selliste tarvikute ja nendega seotud lisaseadmete loetelu ja edasised nõuded. Loetelu kehtestamisel peaks komisjon tagama eelkõige, et heitekontrolli ja turvalisuse jaoks olulised asendustarvikud ja -lisaseadmed vastaksid originaaltarvikute ja -lisaseadmete tehnilistele omadustele. Aruande põhjal peaks komisjon konsulteerima ka sidusrühmadega ning püüdma saavutada õiglase tasakaalu liiklusohutuse parandamise nõuete ja keskkonnakaitse ning tarbijate, tootjate ja turustajate huvide vahel, säilitades sõiduki konkurentsivõime järelturul.***

(40) ELi tüübikinnitussüsteem peab võimaldama igal liikmesriigil kinnitada, et iga tüüpi sõiduki ning iga tüüpi süsteemi, osa või eraldi seadmestikuga, mis on ette nähtud vastavat tüüpi sõidukile, on tehtud käesolevas määruses sätestatud katsed ja ülevaatused, et kontrollida selle vastavust käesoleva määruse tüübikinnitusnõuetele, ning et tootja on saanud sellekohase tüübikinnitustunnistuse. ELi tüübikinnitussüsteem kohustab tootjaid tootma sõidukeid, süsteeme, osi ja eraldi seadmestikke kooskõlas tüübikinnituse saanud tüübiga. Sõiduki tootja peab seda kinnitama vastavussertifikaadi väljastamisega igale sõidukile. Igat kehtiva vastavussertifikaadiga sõidukit peaks olema lubatud teha turul kättesaadavaks ja registreerida kõikjal liidus.

***(41) Selleks et lihtsustada tüübikinnitusega seotud teabe vahetamist pädevate asutuste vahel ja teha asjaomane teave avalikult kättesaadavaks, tuleks pärast asjakohaseid rakendusperioode kohustuslikus korras kasutada otsinguid võimaldavaid veebipõhiseid andmebaase. Konfidentsiaalsete andmete säilitamiseks on oluline, et kogu andmevahetus toimuks turvalise andmevahetusprotokolli abil. Erilist tähelepanu tuleks pöörata andmete väärkasutamise kaotamisele, sealhulgas mitmekordse esmase registreerimise vältimisele elektroonilisel kujul vastavussertifikaatide kasutamisel.***

(42) Toodangu vastavus on üks ELi tüübikinnitussüsteemi nurgakividest ja seega peaks pädev asutus või selleks nõuetekohaselt kvalifitseeritud tehniline teenistus tootja rakendatud meetmed selle vastavuse tagamiseks heaks kiitma ja neid tuleks sõltumatute korraliste auditite abil regulaarselt kontrollida. Peale selle peaksid tüübikinnitusasutused tagama asjaomaste autotööstustoodete vastavuse jätkuva kontrolli.

(43) Tüübikinnituste jätkuv kehtivus eeldab, et tootja teatab tema sõidukitüübile tüübikinnituse andnud ametiasutusele mis tahes muutustest tüübi omadustes või sellele tüübile kohaldatavates turvalisust ja keskkonnatoimet käsitlevates nõuetes***, et oleks võimalik*** kontrollida ▌, et sõidukitüüp vastab jätkuvalt kõigile kohaldatavatele nõuetele. Lisaks sellele tuleks selgitada tüübikinnituste ***muutmise*** tingimusi, et tagada ühetaoline menetluste kohaldamine ja tüübikinnitusnõuete täitmine kõikjal liidus***, eelkõige selleks, et tagada nende eeskirjade range kohaldamine, mille puhul eristatakse muudetud tüübikinnitusi ja uusi tüübikinnitusi. Tagamaks, et kõige hiljutisemaid nõudeid hakataks teataval ajahetkel rakendama kõikide uute sõidukite suhtes, on oluline, et II lisas loetletud õigusaktid ei sisaldaks mitte ainult uute tüübikinnituste suhtes uute nõuete kohaldamise kuupäeva, vaid ka kuupäeva, alates millest uued nõuded muutuvad kohustuslikuks ka sõidukite, süsteemide, osade või eraldi seadmestike turul kättesaadavaks tegemise, registreerimise või kasutuselevõtu puhul.***

(44) Teatatud tõsist ohtu turvalisusele ning kahju rahvatervisele või keskkonnale tuleks hinnata riiklikul tasandil, ent kui teatatud oht või kahju võib ulatuda üle liikmesriigi piiride, tuleks tagada koordineerimine liidu tasandil, eesmärgiga jagada ressursse ja tagada kindlaks tehtud ohu või kahju leevendamiseks võetavate parandusmeetmete järjepidevus.

(45) Tagamaks et kõik turule lastud sõidukid, süsteemid, osad ja eraldi seadmestikud pakuvad kõrget turvalisuse ja keskkonnakaitse taset, peaks tootja või mõni teine tarneahela ettevõtja võtma asjakohased parandusmeetmed, kaasa arvatud sõidukite tagasivõtmine, kui sõiduk, süsteem, osa või eraldi seadmestik kujutab endast tõsist ohtu kasutajatele või keskkonnale vastavalt määrusele (EÜ) nr 765/2008. Tüübikinnitusasutustel peaks olema õigus hinnata ja kontrollida, kas nimetatud meetmed on piisavad. Teiste liikmesriikide tüübikinnitusasutustel peaks olema õigus võtta parandusmeetmeid ja piiravaid meetmeid, kui nad peavad tootja parandusmeetmeid ebapiisavateks.

***(46) Parandusmeetmete kohaldamise korral ei peaks asjaomaste sõidukite registreerimistunnistuse omanikud kandma oma sõidukite remondikulusid, sealhulgas juhul, kui remonditööd on tehtud registreerimistunnistuse omaniku kulul enne parandusmeetme vastuvõtmist. See ei tohiks välistada tarbijate võimalust kasutada liidu või liikmesriikide õiguse kohaselt kohaldatavaid võlaõiguslikke õiguskaitsevahendeid.***

(47) Väikeseeriana toodetud sõidukite tootjatele tuleks alternatiivsete tüübikinnitusskeemide abil võimaldada vajalikku paindlikkust. Neil peaks olema võimalus kasutada siseturu eeliseid, tingimusel et nende sõidukid vastavad konkreetsetele ELi tüübikinnitusnõuetele väikeseeriana toodetud sõidukite kohta. Teatavatel piiratud juhtudel on asjakohane lubada väikeseeria riiklikku tüübikinnitust. Kuritarvituse vältimiseks tuleks väikeseeriana toodetud sõidukite lihtsustatud tüübikinnitusmenetluse kasutamist lubada ***kooskõlas käesoleva määrusega*** vaid väga väikese toodangu korral. Seega tuleb täpselt määratleda väikeseeriana toodetud sõidukite mõiste vastavalt toodetud sõidukite arvule, kohustuslikele nõuetele ja kõnealuste sõidukite turule laskmise tingimustele. Sama tähtis on määrata kindlaks alternatiivne tüübikinnitusskeem üksiksõidukitele, eriti selleks, et võimaldada piisavat paindlikkust mitmes etapis toodetud sõidukitele tüübikinnituse andmiseks.

(48) Liit on osaline Ühinenud Rahvaste Organisatsiooni Euroopa Majanduskomisjoni 20. märtsi 1958. aasta kokkuleppes, milles käsitletakse ratassõidukile ning sellele paigaldatavatele ja/või sellel kasutatavatele seadmetele ja osadele ühtsete tehnonõuete kehtestamist ja nende nõuete alusel väljastatud tunnistuste vastastikust tunnustamist („1958. aasta muudetud kokkulepe“)[1]. Liit on kiitnud heaks märkimisväärse hulga 1958. aasta muudetud kokkuleppele lisatud eeskirju ja on seega kohustatud aktsepteerima nende eeskirjade alusel antud tüübikinnitusi kui liidu samaväärsetele nõuetele vastavaid. Tüübikinnitusraamistiku lihtsustamiseks ja selle vastavusse viimiseks Ühinenud Rahvaste Organisatsiooni (ÜRO) rahvusvahelise raamistikuga tunnistas liit Euroopa Parlamendi ja nõukogu määruses (EÜ) nr 661/2009[2] kehtetuks oma konkreetsed tüübikinnitusdirektiivid ja asendas need vastavate ÜRO eeskirjade kohustusliku rakendamisega. Tüübikinnitusmenetluse halduskoormuse vähendamiseks tuleks sõidukite, süsteemide, osade ja eraldi seadmestike tootjatel lubada vajaduse korral taotleda käesoleva määruse kohast tüübikinnitust otse käesoleva määruse lisades loetletud asjakohaste ÜRO eeskirjade alusel.

---

1 Nõukogu 27. novembri 1997. aasta otsus 97/836/EÜ Euroopa Ühenduse ühinemise kohta ÜRO Euroopa Majanduskomisjoni kokkuleppega, milles käsitletakse ratassõidukile ning sellele paigaldatavatele ja/või sellel kasutatavatele seadmetele ja osadele ühtsete tehnonõuete kehtestamist ja nende nõuete alusel väljastatud tunnistuste vastastikust tunnustamist („1958. aasta muudetud kokkulepe“) (EÜT L 346, 17.12.1997, lk 78).

2 Euroopa Parlamendi ja nõukogu 13. juuli 2009. aasta määrus (EÜ) nr 661/2009, mis käsitleb mootorsõidukite, nende haagiste ning nende jaoks ette nähtud süsteemide, osade ja eraldi tehniliste seadmestike üldise turvalisusega seotud tüübikinnituse nõudeid (ELT L 200, 31.7.2009, lk 1).

(49) Seetõttu tuleks ÜRO eeskirjad ja nende muudatused, mille poolt liit on hääletanud või mida ta rakendab kooskõlas otsusega 97/836/EÜ, lisada ELi tüübikinnitust käsitlevatesse õigusaktidesse. Seoses sellega tuleks komisjonile anda õigus võtta kooskõlas ELi toimimise lepingu artikliga 290 vastu õigusakte, millega muuta käesoleva määruse lisasid tagamaks, et asjaomaste õigusaktide nimekirjas esitatud viited ÜRO eeskirjadele ja nende vastavatele muudatustele oleksid ajakohastatud.

(50) Siseturu toimimise parandamiseks, eelkõige mis puudutab kaupade vaba liikumist, asutamisvabadust ja teenuste osutamise vabadust, on vaja tagada vaba juurdepääs sõidukite remondi- ja hooldusteabele standardse vormi kaudu, mida saab kasutada tehnilise teabe hankimiseks, ning tõhus konkurents vastavat teavet pakkuvate teenuste turul. Remondi- ja hooldusteabe edastamise nõuded on seni sätestatud määrustes (EÜ) nr 715/2007[1] ***ja*** (EÜ) nr 595/2009[2] ▌. Nimetatud nõuded tuleks koondada käesolevasse määrusesse ning määruseid (EÜ) nr 715/2007 ***ja*** (EÜ) nr 595/2009 ▌ tuleks vastavalt muuta.

---

[1] Euroopa Parlamendi ja nõukogu 20. juuni 2007. aasta määrus (EÜ) nr 715/2007, mis käsitleb mootorsõidukite tüübikinnitust seoses väikeste sõiduautode ja kommertsveokite (Euro 5 ja Euro 6) heitmetega ning sõidukite remondi- ja hooldusteabe kättesaadavust (ELT L 171, 29.6.2007, lk 1).

[2] Euroopa Parlamendi ja nõukogu 18. juuni 2009. aasta määrus (EÜ) nr 595/2009, mis käsitleb mootorsõidukite ja mootorite tüübikinnitust seoses raskeveokite heitmetega (Euro VI) ning sõidukite remondi- ja hooldusteabe kättesaadavust ning millega muudetakse määrust (EÜ) nr 715/2007 ja direktiivi 2007/46/EÜ ning tunnistatakse kehtetuks direktiivid 80/1269/EMÜ, 2005/55/EÜ ja 2005/78/EÜ (ELT L 188, 18.7.2009, lk 1).

(51) Tehnika areng, mille käigus tutvustatakse uusi meetodeid või võimalusi sõidukite diagnostikas ja remondis, näiteks kaugjuurdepääs sõidukiga seotud teabele ja tarkvarale, ei tohiks kahjustada käesoleva määruse eesmärki, mis on seotud juurdepääsuga sõiduki remondi- ja hooldusteabele sõltumatute ettevõtjate poolt.

***(52) Selleks et tagada tõhus konkurents sõidukite remondi- ja hooldusteabe teenuste turul ning selgitada, et see teave hõlmab ka teavet, mida tuleb anda sõltumatutele ettevõtjatele, välja arvatud sõidukite remondiga tegelevatele isikutele, tagamaks et sõltumatu sõidukite remondi ja hoolduse turg tervikuna saaks konkureerida volitatud edasimüüjatega, olenemata sellest, kas sõidukitootja annab kõnealust teavet oma volitatud edasimüüjatele ja remonditöökodadele otse või kasutab seda teavet ise remondi ja hoolduse tegemisel, on vaja sätestada sõidukite remondi- ja hooldusteabe kättesaadavuse eesmärgil antava teabe üksikasjad.***

***(53) Sõidukite, eriti nende turvalisuse ja keskkonnaga seotud osade ülevaatuseks on peetud vajalikuks ülevaatuspunktide ja asjaomaste pädevate asutuste juurdepääsu iga sõiduki tehnilisele teabele, nagu on sätestatud Euroopa Parlamendi ja nõukogu direktiivis 2014/45/EL[1]. Selleks et hõlbustada nimetatud direktiivi nõuete järgimist, peaks sõltumatutel ettevõtjatel olema juurdepääs asjakohasele tehnilisele teabele, mis on vajalik sõidukite tehnoülevaatuseks ettevalmistamiseks.***

[1] Euroopa Parlamendi ja nõukogu 3. aprilli 2014. aasta direktiiv 2014/45/EL, milles käsitletakse mootorsõidukite ja nende haagiste korralist tehnoülevaatust ja millega tunnistatakse kehtetuks direktiiv 2009/40/EÜ (ELT L 127, 29.4.2014, lk 51).

***(54) Kuna praegu puudub ühine struktureeritud menetlus sõidukiosade andmete vahetamiseks sõidukitootjate ja sõltumatute ettevõtjate vahel, on asjakohane töötada välja sellise andmevahetuse põhimõtted. Vahetatavate andmete standardset vormi käsitleva tulevase ühise struktureeritud menetluse peaks ametlikult välja töötama Euroopa Standardikomitee (CEN), ehkki CENile antud volitustes ei kirjutata ette, kuivõrd detailne peaks see standard olema. Eelkõige peaks CENi töös kajastuma ühtviisi nii sõidukitootjate kui ka sõltumatute ettevõtjate huvid ja vajadused ning uurida tuleks ka selliseid lahendusi nagu avatud andmevormingud, mida kirjeldatakse täpselt piiritletud metaandmetega, et hõlbustada olemasoleva infotehnoloogiataristu kaasamist.***

(55) ***Käesoleva määruse tulemuslikkuse tagamiseks*** ▌ peaks komisjonil olema õigus võtta kooskõlas ELi toimimise lepingu artikliga 290 vastu õigusakte seoses tüübikinnitusnõuetega mootorsõidukite ja nende haagiste ning selliste sõidukite jaoks ette nähtud süsteemide, osade ja eraldi seadmestike keskkonnatoime ja turvalisuse näitajate kohta. On eriti oluline, et komisjon viiks oma ettevalmistava töö käigus läbi asjakohaseid konsultatsioone, sealhulgas ekspertide tasandil, ***ning et kõnealused konsultatsioonid viidaks läbi kooskõlas 13. aprilli 2016. aasta institutsioonidevahelises parema õigusloome kokkuleppes*** [1] ***sätestatud põhimõtetega***. ***Eelkõige selleks, et tagada delegeeritud õigusaktide ettevalmistamises võrdne osalemine, saavad Euroopa Parlament ja nõukogu kõik dokumendid liikmesriikide ekspertidega samal ajal ning nende ekspertidel on pidev juurdepääs komisjoni eksperdirühmade koosolekutele, millel arutatakse delegeeritud õigusaktide ettevalmistamist***.

(56) Selleks et tagada käesoleva määruse ühetaolised rakendamistingimused, tuleks komisjonile anda rakendamisvolitused. Neid volitusi tuleks teostada kooskõlas Euroopa Parlamendi ja nõukogu määrusega (EL) nr 182/2011[2].

(57) Liikmesriigid peaksid kehtestama eeskirjad käesoleva määruse rikkumiste eest kohaldatavate karistuste kohta ja tagama nende eeskirjade rakendamise. Kõnealused karistused peaksid olema tõhusad, proportsionaalsed ja hoiatavad***. Eelkõige peaksid nad kajastama ohtu turvalisusele, tervisele või keskkonnale, mida hulk turul kättesaadavaks tehtud nõuetele mittevastavaid sõidukeid, süsteeme, osi või eraldi seadmestikke võiksid põhjustada***. Liikmesriigid peaksid teavitama komisjoni igal aastal kehtestatud karistustest, et jälgida nimetatud eeskirjade kohaldamise sidusust.

---

[1] ELT L 123, 12.5.2016, lk 1.

[2] Euroopa Parlamendi ja nõukogu 16. veebruari 2011. aasta määrus (EL) nr 182/2011, millega kehtestatakse eeskirjad ja üldpõhimõtted, mis käsitlevad liikmesriikide läbiviidava kontrolli mehhanisme, mida kohaldatakse komisjoni rakendamisvolituste teostamise suhtes (ELT L 55, 28.2.2011, lk 13).

***(58) Vastavuskontrolli katsete tegemisel peaks tehnilistel teenistustel olema võimalik valida katsete parameetreid vabalt ja mitteennustataval viisil, asjaomastes õigusaktides sätestatud ulatuses. See peaks aitama neil kontrollida, kas katsetatud sõidukid vastavad kõikidele parameetritele, sealhulgas neile, mis vastavad katse halvimale võimalikule juhule.***

***(59) Selleks et tagada, et sõidukid, süsteemid, osad ja eraldi seadmestikud vastaksid kõigil juhtudel käesolevale määrusele, tuleks neid pidada asjakohastele nõuetele mittevastavaks, kui asjaomasel ametiasutusel ei ole võimalik katse tulemusi empiiriliselt kontrollida isegi olukorras, kus kõik katsetusparameetrid on reprodutseeritud või arvesse võetud. On vaja määrata karistused nendele ettevõtjatele ja tehnilistele teenistustele, kes võltsivad katsetulemusi või esitavad tüübikinnituseks valeandmeid või ebaõigeid andmeid.***

(60) Selguse, mõistlikkuse ja lihtsustamise huvides tuleks direktiiv 2007/46/EÜ tunnistada kehtetuks ning asendada käesoleva määrusega. Käesoleva määruse vastuvõtmine tagab sätete vahetu kohaldatavuse ning nende õigeaegse ja tõhusama ajakohastamise, et võtta paremini arvesse tehnika arengut ja õiguslikke muudatusi 1958. aasta muudetud kokkuleppe kontekstis.

(61) ***Parandusmeetmete ja piiravate meetmete toetamiseks liidu tasandil*** peaks komisjon olema volitatud kehtestama ühtlustatud haldustrahve käesolevat määrust rikkunud ettevõtjatele, olenemata sellest, kus sõiduk, süsteem, osa või eraldi seadmestik esialgse tüübikinnituse sai. ***Komisjonil peaks olema õigus võtta kooskõlas ELi toimimise lepingu artikliga 290 vastu õigusakte, et täiendada käesolevat määrust haldustrahvide arvutamise ja kogumise menetluse ja meetodite kehtestamisega käesolevas määruses sätestatud põhimõtete alusel.***

(62) Kui käesolevas määruses sätestatud meetmed nõuavad isikuandmete töötlemist, tuleks need meetmed võtta kooskõlas ***määrustega (EL) nr 2016/679***[1] ja (EÜ) nr 45/2001[2], samuti vastavate riiklike rakendusmeetmetega. ***On oluline, et tootjad rakendavad kõik vajalikud meetmed, et järgida eeskirju, mis käsitlevad sõiduki kasutamise ajal genereeritud isikuandmete töötlemist ja edastamist.***

---

1 Euroopa Parlamendi ja nõukogu 27. aprilli 2016. aasta määrus (EL) 2016/679 füüsiliste isikute kaitse kohta isikuandmete töötlemisel ja selliste andmete vaba liikumise ning direktiivi 95/46/EÜ kehtetuks tunnistamise kohta (isikuandmete kaitse üldmäärus) (ELT L 119, 4.5.2016, lk 1).

2 Euroopa Parlamendi ja nõukogu 18. detsembri 2000. aasta määrus (EÜ) nr 45/2001 üksikisikute kaitse kohta isikuandmete töötlemisel ühenduse institutsioonides ja asutustes ning selliste andmete vaba liikumise kohta (EÜT L 8, 12.1.2001, lk 1).

(63) Et võimaldada liikmesriikidel ja riiklikel ametiasutustel ning ettevõtjatel valmistuda käesolevas määruses sisalduvate uute eeskirjade kohaldamiseks, tuleks määrata õigusakti jõustumisest hilisem kohaldamiskuupäev.

(64) Kuna liikmesriigid ei suuda käesoleva määruse eesmärki, nimelt kehtestada haldusnormid ja tehnilised nõuded uute M-, N- ja O-kategooria sõidukite ja selliste sõidukite jaoks mõeldud süsteemide, osade ja eraldi seadmestike tüübikinnituse ning selliste sõidukite turujärelevalve kohta, piisavalt saavutada ning kuna nende ulatuse ja mõju tõttu on neid parem saavutada liidu tasandil, võib liit võtta meetmed kooskõlas Euroopa Liidu lepingu artiklis 5 sätestatud subsidiaarsuse põhimõttega. Kõnealuses artiklis sätestatud proportsionaalsuse põhimõtte kohaselt ei lähe käesolev määrus nimetatud eesmärgi saavutamiseks vajalikust kaugemale,

ON VASTU VÕTNUD KÄESOLEVA MÄÄRUSE:

I PEATÜKK

SISU, KOHALDAMISALA JA MÕISTED

Artikkel 1

Sisu

1. Käesolevas määruses sätestatakse kõigi artikli 2 lõikes 1 osutatud uute sõidukite ▌, süsteemide, osade ja eraldi seadmestike tüübikinnituse ja turule laskmise ning üksiksõiduki tüübikinnitusega seotud haldusnormid ja tehnilised nõuded.

***Käesoleva määrusega sätestatakse ka artikli 2 lõikes 1 osutatud sõidukite oluliste süsteemide nõuetekohast toimimist tõsiselt ohustada võivate tarvikute ja lisaseadmete turule laskmist või kasutuselevõttu käsitlevad normid.***

2. Käesolevas määruses sätestatakse ▌ tüübikinnituse saavate sõidukite, süsteemide, osade ja eraldi seadmestike turujärelevalve nõuded. Käesoleva määrusega sätestatakse selliste sõidukite osade ja lisaseadmete turujärelevalve nõuded.

Artikkel 2

Kohaldamisala

1. Käesolevat määrust kohaldatakse M- ja N-kategooria mootorsõidukite ja nende O-kategooria haagiste suhtes, mis on ette nähtud liiklemiseks avalikel teedel, sealhulgas ühes või mitmes etapis kavandatud ja konstrueeritud sõidukite suhtes, ning nimetatud sõidukite ja nende haagiste jaoks kavandatud ja konstrueeritud süsteemide, osade ja eraldi seadmestike ning tarvikute ja lisaseadmete suhtes.

2. Käesolevat määrust ei kohaldata järgmiste sõidukite suhtes:

a) põllu- ja metsamajanduses kasutatavad sõidukid vastavalt Euroopa Parlamendi ja nõukogu määruses (EL) nr 167/2013[1] esitatud määratlusele;

b) kahe-, kolme- ja neljarattalised sõidukid vastavalt Euroopa Parlamendi ja nõukogu määruses (EL) nr 168/2013[2] esitatud määratlusele;

c) ***roomikmasinad;***

***d) üksnes relvajõudude poolt kasutamiseks kavandatud ja konstrueeritud või kohandatud sõidukid.***

---

[1] Euroopa Parlamendi ja nõukogu 5. veebruari 2013. aasta määrus (EL) nr 167/2013 põllu- ja metsamajanduses kasutatavate sõidukite kinnituse ja turujärelevalve kohta (ELT L 60, 2.3.2013, lk 1).

[2] Euroopa Parlamendi ja nõukogu 15. jaanuari 2013. aasta määrus (EL) nr 168/2013 kahe-, kolme- ja neljarattaliste sõidukite kinnituse ja turujärelevalve kohta (ELT L 60, 2.3.2013, lk 52).

3. Järgmiste sõidukite ▌ puhul võib tootja taotleda tüübikinnitust või üksiksõiduki tüübikinnitust käesoleva määruse alusel, tingimusel et kõnealused sõidukid vastavad käesoleva määruse ▌ nõuetele:

a) peamiselt ehitusplatsidel või karjäärides, sadamates või lennujaamades kasutamiseks kavandatud ja konstrueeritud sõidukid;

b) ▌ ***tsiviilkaitses***, tuletõrjes ja korrakaitsejõududes kasutamiseks kavandatud ja konstrueeritud ***või kohandatud*** sõidukid;

c) iseliikuvad sõidukid, mis on kavandatud ja konstrueeritud konkreetse töö tegemiseks ja mis oma konstruktsiooniliste omaduste tõttu ei sobi reisijate vedamiseks ega kaupade transportimiseks ***ning mis ei ole mootorsõiduki šassiile paigaldatud masinad.***

***Tüübikinnituse andmine ei piira Euroopa Parlamendi ja nõukogu direktiivi 2006/42/EÜ[1] kohaldamist***.

[1] Euroopa Parlamendi ja nõukogu 17. mai 2006. aasta direktiiv 2006/42/EÜ, mis käsitleb masinaid ja millega muudetakse direktiivi 95/16/EÜ (ELT L 157, 9.6.2006, lk 24).

4. Järgmiste sõidukite puhul võib tootja taotleda üksiksõiduki tüübikinnitust käesoleva määruse alusel:

a) üksnes maanteevõidusõiduks ettenähtud sõidukid;

b) sõidukite prototüübid, mida kasutatakse teedel tootja vastutusel konkreetse katseprogrammi sooritamiseks ning mis on kavandatud ja konstrueeritud spetsiaalselt selleks otstarbeks.

Artikkel 3

Mõisted

Käesolevas määruses ***ja II lisas loetletud õigusaktides*** kasutatakse järgmisi mõisteid***, kui neis ei ole sätestatud teisiti***:

1) „tüübikinnitus“ – menetlus, millega tüübikinnitusasutus kinnitab, et sõiduki, süsteemi, osa või eraldi seadmestiku tüüp vastab asjakohastele haldusnormidele ja tehnilistele nõuetele;

2) „ELi tüübikinnitus“ – menetlus, millega tüübikinnitusasutus kinnitab, et sõiduki, süsteemi, osa või eraldi seadmestiku tüüp vastab käesoleva määruse asjakohastele haldusnormidele ja tehnilistele nõuetele ▌;

3) „riiklik tüübikinnitus“ – menetlus, mille abil tüübikinnitusasutus kinnitab, et sõiduki, süsteemi, osa või eraldi seadmestiku tüüp vastab asjakohastele haldusnormidele ja tehnilistele nõuetele, mis on kehtestatud liikmesriigi õigusega, kusjuures selline tüübikinnitus kehtib vaid asjaomase liikmesriigi territooriumil;

4) „tüübikinnitustunnistus“ – dokument, millega tüübikinnitusasutus kinnitab ametlikult sõidukitüübile, süsteemile, osale või eraldi seadmestikule tüübikinnituse andmist;

5) „vastavussertifikaat“ – tootja poolt välja antud ▌ dokument, mis kinnitab, et toodetud sõiduk vastab tüübikinnituse saanud sõidukitüübile ***ning kõigi tootmise ajal kehtinud õigusaktide nõuetele***;

6) „üksiksõiduki tüübikinnitus“ – menetlus, millega tüübikinnitusasutus kinnitab, et konkreetne sõiduk, mis on kas ainulaadne või mitte, vastab üksiksõiduki ELi tüübikinnituse ***või*** üksiksõiduki riikliku tüübikinnituse asjakohastele haldussätetele ja tehnilistele nõuetele;

7) „terviksõiduki tüübikinnitus“ – menetlus, millega tüübikinnitusasutus kinnitab, et mittekomplektne, komplektne või komplekteeritud sõidukitüüp vastab asjakohastele haldussätetele ja tehnilistele nõuetele;

8) „mitmeastmeline tüübikinnitus“ – menetlus, millega üks või mitu tüübikinnitusasutust kinnitab, et mittekomplektne või komplekteeritud sõidukitüüp vastab, olenevalt komplekteerituse astmest, asjakohastele haldusnormidele ja tehnilistele nõuetele;

9) „järkjärguline tüübikinnitus“ – menetlus, mille käigus kogutakse järk-järgult kokku sõidukiga seonduvate süsteemide, osade ja eraldi seadmestike ELi tüübikinnitustunnistused ***või ÜRO*** tüübikinnitustunnistused ning mille viimases astmes antakse tüübikinnitus terviksõidukile;

10) „üheastmeline tüübikinnitus“ – menetlus, millega tüübikinnitusasutus kinnitab üheainsa toimingu abil, et sõiduki, süsteemi, osa või eraldi seadmestiku tüüp tervikuna vastab asjakohastele haldusnormidele ja tehnilistele nõuetele;

11) „sega-tüübikinnitus“ – järkjärguline tüübikinnitus, mille käigus ▌ terviksõiduki ***tüübikinnituse andmise*** viimases astmes antakse tüübikinnitus ühele või mitmele süsteemile, ilma et kõnealustele süsteemidele oleks vaja väljastada ELi tüübikinnitustunnistusi;

12) „süsteemi tüübikinnitus“ – menetlus, millega tüübikinnitusasutus kinnitab, et süsteemi tüüp vastab asjakohastele haldusnormidele ja tehnilistele nõuetele;

13) „eraldi seadmestiku tüübikinnitus“ – menetlus, millega tüübikinnitusasutus kinnitab, et eraldi seadmestiku tüüp vastab ühe või mitme konkreetse sõidukitüübiga seoses asjakohastele haldusnormidele ja tehnilistele nõuetele;

14) „osa tüübikinnitus“ – menetlus, millega tüübikinnitusasutus kinnitab, et osa tüüp vastab sõidukist eraldi asjakohastele haldusnormidele ja tehnilistele nõuetele;

15) „sõiduk“ – mootorsõiduk või haagis;

16) „mootorsõiduk“ – vähemalt neljarattaline omal jõul liikumiseks kavandatud ja konstrueeritud komplektne, komplekteeritud või mittekomplektne sõiduk, mille maksimaalne tootjakiirus on üle 25 km/h;

17) „haagis“ – mitteiseliikuv ratastel sõiduk, mis on kavandatud ja konstrueeritud vedamiseks mootorsõiduki poolt ***ja mis suudab liikuda vähemalt vedava mootorsõiduki pikisuunalise kesktasapinnaga risti asuva horisontaaltelje ümber ning pikisuunalise kesktasapinnaga paralleelselt oleva vertikaaltelje ümber***;

18) „süsteem“ – seadmete kogum, mis on ühendatud sõidukis ühe või mitme konkreetse ülesande täitmiseks ja mis peab vastama käesoleva määruse või II lisas loetletud õigusaktide nõuetele;

19) „osa“ – seadis, mis on ette nähtud olema sõiduki osa ja millele saab anda sõidukist sõltumatu tüübikinnituse ning mis peab vastama käesoleva määruse või II lisas loetletud õigusaktide nõuetele, ***kui eriõigusakt sisaldab sellekohaseid selgesõnalisi sätteid***;

20) „eraldi seadmestik“ – seadis, mis on ette nähtud olema sõiduki osa ja millele saab anda eraldi tüübikinnituse, kuid üksnes seoses ühe või mitme konkreetse sõidukitüübiga ning mis peab vastama käesoleva määruse või II lisas loetletud õigusaktide nõuetele, ***kui eriõigusakt sisaldab sellekohaseid selgesõnalisi sätteid***;

21) „tarvikud“ – tooted sõiduki komplekteerimiseks, remondiks ja hoolduseks ning varuosad;

22) „lisaseadmed“ – tooted, mis ei ole tarvikud, kuid mida on võimalik sõidukile lisada või paigaldada;

23) „varuosad“ – tooted, mis paigaldatakse sõidukisse või sõidukile originaalosade asendamiseks, sealhulgas sõiduki kasutamiseks vajalikud tooted, välja arvatud kütus;

24) „baassõiduk“ – sõiduk, mida kasutatakse mitmeastmelise tüübikinnituse algetapis;

25) „mittekomplektne sõiduk“ – sõiduk, mis peab läbima veel vähemalt ühe järgneva komplekteerimisetapi, et täita käesoleva määruse asjakohaseid tehnilisi nõudeid ▌;

26) „komplekteeritud sõiduk“ – sõiduk, mis on valminud mitmeastmelise tüübikinnitusmenetluse tulemusel ja mis vastab käesoleva määruse asjakohastele tehnilistele nõuetele ▌;

27) „terviksõiduk“ – sõiduk, mida käesoleva määruse asjakohaste tehniliste nõuetega ▌ vastavusse viimiseks ei ole tarvis täiendada;

28) „seerialõpu sõiduk“ – laovarusse kuuluv sõiduk, mida ei saa või mida enam ei saa turul kättesaadavaks teha, registreerida või kasutusele võtta uute tehniliste nõuete jõustumise tõttu, millele vastavat tüübikinnitust ei ole sõiduk saanud;

***29) „alternatiivkütust kasutav sõiduk“ – sõiduk, mille konstruktsioon lubab töötada vähemalt üht liiki kütusega, mis on kas gaaskütus atmosfääritemperatuuril ja -rõhul või kütus, mille peamine koostisosa ei ole mineraalõli;***

30) „väikeseeriana toodetud sõiduk“ – sõidukitüüp, mille turule lastud, registreeritud või kasutusele võetud ühikute arv ei ületa V lisas sätestatud aastaseid koguselisi piirnorme;

31) „eriotstarbeline sõiduk“ – M-, N- või O-kategooriasse kuuluv sõiduk, millel on tehnilised eriomadused sellise funktsiooni täitmiseks, milleks on vaja spetsiaalseid kohandusi või seadmeid;

32) „sõidukitüüp“ – teatav ***rühm*** sõidukeid, millel on vähemalt ühised I lisa B osas sätestatud omadused, sealhulgas rühm sõidukeid, mis sisaldab seal osutatud variante ja versioone;

33) „poolhaagis“ – veetav sõiduk, mille telg või teljed on viidud sõiduki raskuskeskme taha (ühtlase koormuse juures) ning mis on varustatud ühendusseadmega, mis võimaldab horisontaal- ja vertikaaljõud vedukile üle kanda;

34) „turujärelevalve“ – turujärelevalveasutuste tegevus ja meetmed, mis tagavad, et turul kättesaadavaks tehtud sõidukid, süsteemid, osad ja eraldi seadmestikud ning tarvikud ja lisaseadmed vastavad liidu asjakohastes ***ühtlustamis***õigusaktides sätestatud nõuetele ega ohusta inimese tervist, turvalisust***, keskkonda*** või muid avaliku huvi kaitsega seotud aspekte;

35) „turujärelevalveasutus“ – riiklik ametiasutus või ametiasutused, kes vastutab/vastutavad turujärelevalve eest liikmesriigi territooriumil;

36) „tüübikinnitusasutus“ – liikmesriigi ametiasutus või ametiasutused, millest liikmesriik on komisjonile teatanud ja mille pädevusse kuuluvad sõiduki, süsteemi, osa või eraldi seadmestiku tüübikinnituse või üksiksõiduki tüübikinnituse kõik aspektid, tarvikutele ja lisaseadmetele loa andmise menetlus, tüübikinnitustunnistuste väljastamine ja vajaduse korral tühistamine või väljastamisest keeldumine, tegutsemine teiste liikmesriikide tüübikinnitusasutuste kontaktasutusena, tehniliste teenistuste määramine ja tootjapoolsete kohustuste täitmise tagamine seoses toodangu vastavusega;

37) „riiklik ametiasutus“ – liikmesriigi tüübikinnitusasutus või mõni muu ametiasutus, kes on kaasatud sõidukite, süsteemide, osade või eraldi seadmestike, tarvikute või lisaseadmete turujärelevalve, piirikontrolli või registreerimise menetlustesse ning vastutab nende menetluste eest;

38) „tehniline teenistus“ – organisatsioon või asutus, mille tüübikinnitusasutus on määranud katseid tegevaks katselaboratooriumiks või vastavushindamise organiks, et teha alghindamist ja muid katseid või kontrollimisi;

39) „riiklik akrediteerimisasutus“ – riiklik akrediteerimisasutus määruse (EÜ) nr 765/2008 artikli 2 punkti 11 tähenduses;

40) „tootja“ – füüsiline või juriidiline isik, kes vastutab kõigi sõidukile, süsteemile, osale või eraldi seadmestikule tüübikinnituse andmise või üksiksõiduki tüübikinnituse andmise või tarvikutele ja lisaseadmetele loa andmise menetluse aspektide ning toodangu nõuetele vastavuse eest ning samuti toodetava sõiduki, süsteemi, osa, eraldi seadmestiku, tarviku või lisaseadme turujärelevalve eest, olenemata sellest, kas ta on otseselt kaasatud asjaomase sõiduki, süsteemi, osa või eraldi seadmestiku kõigisse kavandamis- ja konstrueerimisetappidesse või mitte;

41) „tootja esindaja“ – liidus asuv füüsiline või juriidiline isik, kelle tootja on nõuetekohaselt nimetanud ennast tüübikinnitusasutuses või turujärelevalveasutuses esindama ja enda nimel tegutsema käesoleva määrusega hõlmatud küsimustes;

42) „importija“ – liidus asuv füüsiline või juriidiline isik, kes laseb turule kolmandas riigis toodetud sõiduki, süsteemi, osa, eraldi seadmestiku, tarviku või lisaseadme;

43) „turustaja“ – edasimüüja või muu turustusahelas osalev füüsiline või juriidiline isik, välja arvatud tootja või importija, kes teeb sõiduki, süsteemi, osa, eraldi seadmestiku, tarviku või lisaseadme turul kättesaadavaks;

44) „ettevõtja“ – tootja, tootja esindaja, importija või turustaja;

45) „sõltumatu ettevõtja“ – sõidukite remondi ja hooldusega otseselt või kaudselt tegelev füüsiline või juriidiline isik, välja arvatud volitatud edasimüüja ja remonditöökoda, sealhulgas muud remonditöökojad, remondiseadmete, tööriistade või varuosade tootjad või turustajad, samuti tehnilise teabe kirjastajad, autoklubid, autoabi ettevõtjad, kontrollimis- ja katsetamisteenuseid pakkuvad ettevõtjad ja alternatiivkütust kasutavate sõidukite seadmete paigaldajatele, tootjatele ja remontijatele koolitust pakkuvad ettevõtjad; samuti tähistab see mõiste asjaomase sõidukitootja turustussüsteemi kuuluvaid volitatud remonditöökodasid, edasimüüjaid ning turustajaid, kuivõrd nad osutavad remondi- või hooldusteenuseid sõidukitele, mille tootja turustussüsteemi nad ei kuulu;

46) „volitatud remonditöökoda“ – füüsiline või juriidiline isik, kes osutab remondi- ja hooldusteenuseid sõidukitele ning kuulub tootja turustussüsteemi;

47) „sõltumatu remonditöökoda“ – füüsiline või juriidiline isik, kes osutab remondi- ja hooldusteenuseid sõidukitele, kuulumata tootja turustussüsteemi;

48) „sõiduki remondi- ja hooldusteave“ – kõik andmed***, sealhulgas kõik nende andmete hilisemad muudatused ja täiendused, mis on vajalikud*** sõiduki diagnoosimiseks, teenindamiseks ja kontrollimiseks, ***tehnoülevaatuseks ettevalmistamiseks***, remondiks, ümberprogrammeerimiseks, taaslähtestamiseks ***või diagnostiliseks kaugtoeks*** või selliste tarvikute ja lisaseadmete sõidukile paigaldamiseks, mille tootja esitab oma volitatud ***partneritele,*** edasimüüjatele ja remonditöökodadele ***või mida tootja kasutab remondi ja hoolduse eesmärgil***;

49) „sõiduki pardadiagnostika andmed“ – andmed, mille on genereerinud sõidukisse paigaldatud või mootoriga ühendatud süsteem, mis on võimeline avastama rikke ja vajaduse korral teatama sellest häiresüsteemi abil, määrama kindlaks rikke arvatava asukoha arvutimälusse salvestatud teabe abil ning edastama seda teavet väljapoole;

50) „turule laskmine“ – sõiduki, süsteemi, osa, eraldi seadmestiku, tarviku või lisaseadme esmakordne kättesaadavaks tegemine liidus;

51) „turul kättesaadavaks tegemine“ – sõiduki, süsteemi, osa, eraldi seadmestiku, tarviku või lisaseadme tarnimine turul turustamiseks või kasutamiseks äritegevuse käigus, kas tasu eest või tasuta;

52) „kasutuselevõtt“ – sõiduki, süsteemi, osa, eraldi seadmestiku, tarviku või lisaseadme esmakordne ettenähtud otstarbel kasutamine liidus;

53) „registreerimine“ – ***tüübikinnituse saanud*** sõidukile ***kas alalise või ajutise*** riikliku maanteeliikluse loa andmine, ***kaasa arvatud*** sõiduki identifitseerimine ja ***sellele*** seerianumbri omistamine***, mida nimetatakse registreerimisnumbriks***;

54) „virtuaalne katsemeetod“ – arvutisimulatsioon, sealhulgas arvutused, mille abil näitlikustatakse, et sõiduk, süsteem, osa või eraldi seadmestik vastab II lisas loetletud õigusaktis sätestatud tehnilistele nõuetele, ilma et oleks vaja kasutada füüsilist sõidukit, süsteemi, osa või eraldi seadmestikku;

55) „alternatiivsed nõuded“ – haldussätted ja tehnilised nõuded, mille eesmärk on tagada kasutusohutuse, keskkonnakaitse ja tööohutuse selline tase, mis on võimalikult suures ulatuses samaväärne ühe või mitme II lisas loetletud õigusaktiga tagatud tasemega;

56) „kohapealne hindamine“ – kontrollimine ▌ tehnilise teenistuse või selle alltöövõtjate või tütarettevõtjate ettevõttes;

57) „järelevalvega seotud kohapealne hindamine“ – kindlate ajavahemike järel järjepidevalt tehtav kohapealne hindamine, mis ei ole tehnilise teenistuse või selle alltöövõtjate või tütarettevõtjate esmakordse määramise korral tehtav kohapealne hindamine ega määramise uuendamise korral tehtav kohapealne hindamine;

***58) „sõiduki tootmiskuupäev“ – kuupäev, mil sõiduki tootmine tootjale antud kinnituse kohaselt lõpule viidi.***

Artikkel 4

Sõidukikategooriad

1. Käesolevas määruses kasutatakse järgmisi sõidukikategooriaid.

a) M-kategooria: peamiselt reisijate ja nende pagasi veoks kavandatud ja konstrueeritud mootorsõidukid, mis jagunevad järgmistesse kategooriatesse:

i) $M_1$-kategooria: mootorsõidukid, milles on lisaks juhiistmele kuni kaheksa istekohta ja milles ei ole ruumi seisukohtadele olenemata sellest, kas istekohtade arv piirdub ühe istekohaga (juhiiste);

ii) $M_2$-kategooria: mootorsõidukid, milles on lisaks juhiistmele rohkem kui kaheksa istekohta ning mille täismass on kuni 5 tonni olenemata sellest, kas nendes mootorsõidukites on ruumi seisukohtade jaoks, ning

iii) $M_3$-kategooria: mootorsõidukid, milles on lisaks juhiistmele rohkem kui kaheksa istekohta ning mille täismass on üle 5 tonni olenemata sellest, kas nendes mootorsõidukites on ruumi seisukohtade jaoks.

b) N-kategooria: peamiselt kaupade veoks kavandatud ja konstrueeritud mootorsõidukid, mis jagunevad järgmistesse kategooriatesse:

i) $N_1$-kategooria: mootorsõidukid täismassiga kuni 3,5 tonni;

ii) $N_2$-kategooria: mootorsõidukid täismassiga üle 3,5 tonni, kuid mitte üle 12 tonni, ning

iii) $N_3$-kategooria: mootorsõidukid täismassiga üle 12 tonni.

c) O-kategooria: haagised jagunevad järgmistesse kategooriatesse:

i) $O_1$-kategooria: haagised täismassiga kuni 0,75 tonni;

ii) $O_2$-kategooria: haagised täismassiga üle 0,75 tonni, kuid mitte üle 3,5 tonni;

iii) $O_3$-kategooria: haagised täismassiga üle 3,5 tonni, kuid mitte üle 10 tonni, ning

iv) $O_4$-kategooria: haagised täismassiga üle 10 tonni.

2. Sõidukite, sõidukitüüpide, variantide ja versioonide kategooriatesse liigitamise kriteeriumid on sätestatud I lisas.

Komisjonil on õigus võtta vastu delegeeritud õigusakte kooskõlas artikliga 82, et muuta tehnika arengu arvesse võtmiseks I lisa ▌ sõidukitüüpide ja keretüüpide osas.

II PEATÜKK

ÜLDKOHUSTUSED

Artikkel 5

***Tehnilised*** nõuded

1. Sõidukid, süsteemid, osad ja eraldi seadmestikud peavad vastama II lisas loetletud õigusaktide nõuetele.

***2. Sõidukeid, süsteeme, osasid ja eraldi seadmestikke peetakse käesolevale määrusele mittevastavaks eelkõige järgmistel juhtudel:***

***a) nad kalduvad ELi tüübikinnitustunnistustes või nende lisades esitatud andmetest või katsearuannetes esitatud kirjeldavatest andmetest kõrvale rohkem kui asjaomane õigusakt lubab;***

***b) kõikidel asjaomases õigusaktis sätestatud tingimustel ei täideta asjaomases õigusaktis sätestatud seeriatootmise hindamiskriteeriume või piirnorme;***

***c) tüübikinnitusasutused, turujärelevalveasutused või komisjon ei suuda kõikidel asjaomases õigusaktis sätestatud tingimustel reprodutseerida teabedokumendis tootja poolt esitatud mis tahes andmeid.***

***Vastavuse hindamisel käesoleva lõike tähenduses võetakse arvesse üksnes tüübikinnitusasutuste, turujärelevalveasutuste või komisjoni poolt või nimel tehtud kontrolle, katseid, ülevaatuseid ja hindamisi.***

3. Komisjonil on õigus võtta kooskõlas artikliga 82 vastu delegeeritud õigusakte, et muuta II lisa, eesmärgiga võtta arvesse tehnika arengut ja õiguslikke muudatusi, lisades ja ajakohastades viiteid õigusaktidele, mis sisaldavad nõudeid, millele sõidukid, süsteemid, osad ja eraldi seadmestikud peavad vastama.

Artikkel 6

Liikmesriikide kohustused

1. Liikmesriigid asutavad või määravad oma tüübikinnitusasutused ja turujärelevalveasutused. Liikmesriigid teavitavad asutuste asutamisest ja määramisest komisjoni.

Teade peab sisaldama asutuse nime, aadressi, kaasa arvatud elektronposti aadressi, ja vastutusalasid. Komisjon avaldab tüübikinnitusasutuste ja turujärelevalveasutuste nimekirja ja kontaktandmed oma veebisaidil.

***Liikmesriigid tagavad, et nende tüübikinnitusasutused ja turujärelevalveasutused peavad kinni rollide ja vastutusalade rangest lahususest ning toimivad kõik üksteisest sõltumatult. Kõnealused asutused võivad olla samas organisatsioonis, tingimusel, et nende tegevus on korraldatud autonoomselt, eraldi struktuuri osana.***

***2. Kui liikmesriigis vastutab sõidukite tüübikinnituse, sealhulgas üksiksõiduki tüübikinnituse eest rohkem kui üks tüübikinnitusasutus, määrab liikmesriik neist ühe, kes on ainukesena vastutav teabevahetuse eest teiste liikmesriikide tüübikinnitusasutustega artikli 11 kohaldamiseks ja XV peatükis sätestatud kohustuste täitmiseks.***

***3. Kui liikmesriigis vastutab turujärelevalve eest rohkem kui üks turujärelevalveasutus, määrab liikmesriik neist üh, kes on ainukesena vastutav teabevahetuse eest teiste liikmesriikide turujärelevalveasutustega artikli 11 kohaldamiseks.***

4. Liikmesriigid lubavad turule lasta, registreerida ja kasutusele võtta vaid selliseid sõidukeid, süsteeme, osi ja eraldi seadmestikke, mis vastavad käesolevale määrusele.

5. Liikmesriigid ei keela, piira ega takista sõidukite, süsteemide, osade või eraldi seadmestike turule laskmist, registreerimist või kasutuselevõttu, kui need vastavad käesolevale määrusele, välja arvatud ***XI peatükis*** sätestatud juhtudel.

Erandina käesoleva lõike esimesest lõigust võivad liikmesriigid otsustada mitte lubada selliste sõidukite ***teel liiklemist***, turule laskmist, registreerimist või kasutuselevõttu, mis on saanud tüübikinnituse käesoleva määruse alusel, kuid ületavad nõukogu direktiivi 96/53/EÜ[1] I lisas sätestatud ühtlustatud mõõtmeid***, kaalu ja teljekoormust***.

6. Liikmesriigid korraldavad ja teostavad turule sisenevate sõidukite, süsteemide, osade ja eraldi seadmestike turujärelevalvet ja kontrollimist kooskõlas ***käesoleva määruse ja*** määruse (EÜ) nr 765/2008 III peatükiga.

[1] Nõukogu 25. juuli 1996. aasta direktiiv 96/53/EÜ, millega kehtestatakse teatavatele ühenduses liikuvatele maanteesõidukitele siseriiklikus ja rahvusvahelises liikluses lubatud maksimaalmõõtmed ning rahvusvahelises liikluses lubatud täismass (EÜT L 235, 17.9.1996, lk 59).

7. Liikmesriigid võtavad vajalikud meetmed tagamaks, et turujärelevalveasutustel oleks õigus vajaduse korral ja põhjendatult siseneda ***nende territooriumil asuvate*** ettevõtjate ettevõttesse ning ***võtta*** kõiki vajalikke sõidukite, süsteemide, osade ja eraldi seadmestike näidiseid vastavuse katsetamiseks.

8. ***Liikmesriigid vaatavad regulaarselt läbi oma*** tüübikinnitustegevused ***ja hindavad nende toimimist***. Sellised läbivaatamised ja hindamised toimuvad vähemalt iga nelja aasta tagant ning nende tulemused edastatakse ▌komisjonile ***ja artiklis 11 osutatud õigusaktide täitmise tagamise alase teabe vahetamise foorumile („foorum“)***.

***Liikmesriigid teevad perioodiliste läbivaatamiste ja hindamiste tulemuste kokkuvõtte üldsusele kättesaadavaks.***

***Liikmesriigid annavad komisjonile ja foorumile aru foorumi esitatud ja artikli 11 lõikes 5 osutatud soovituste elluviimise kohta.***

***9.*** ***Liikmesriigid vaatavad regulaarselt läbi oma turu***järelevalvemeetmed ***ja hindavad nende toimimist***. Sellised läbivaatamised ja hindamised toimuvad vähemalt iga nelja aasta tagant ning nende tulemused edastatakse ***komisjonile ja foorumile.***

Liikmesriigid ***teevad perioodiliste läbivaatamiste ja hindamiste*** tulemuste kokkuvõtte ***üldsusele kättesaadavaks.***

Liikmesriigid annavad komisjonile ***ja foorumile aru foorumi esitatud ja artikli 11 lõikes 5 osutatud soovituste elluviimise kohta***.

***10.*** ***Komisjon võib võtta vastu rakendusakte, millega kehtestatakse ühetaolised kriteeriumid käesoleva artikli lõigetes 8 ja 9 osutatud läbivaatamiste ja hindamiste alaste aruannete vormi kohta. Nimetatud rakendusaktid võetakse vastu kooskõlas artikli 83 lõikes 2 osutatud kontrollimenetlusega***.

Artikkel 7

Tüübikinnitusasutuste kohustused

1. Tüübikinnitusasutus annab tüübikinnituse vaid sõidukitele, süsteemidele, osadele või eraldi seadmestikele, mis vastavad käesolevale määrusele.

2. Tüübikinnitusasutused täidavad oma kohustusi sõltumatult ja erapooletult. Nad järgivad konfidentsiaalsuse nõuet, ▌ et kaitsta ärisaladusi, võttes arvesse artikli 9 lõikes 4 sätestatud kohustust teha komisjonile kättesaadavaks vajalikud andmed ***ning muid liidu õiguses sätestatud kohaldatavaid avalikustamise nõudeid*** liidu tarbijate huvide kaitsmiseks.

▌

▌ Tüübikinnitusasutused teevad ***tõhusat ja tulemuslikku*** koostööd ***ja jagavad*** oma rolli ja ülesannetega seotud asjakohast teavet.

***3. Selleks et turujärelevalveasutused saaksid teha kontrolle, teevad tüübikinnitusasutused turujärelevalveasutustele kättesaadavaks vajalikud andmed, mis on seotud vastavuskontrolli läbivate sõidukite, süsteemide, osade ja eraldi seadmestike tüübikinnitusega. Andmed peavad hõlmavad vähemalt artikli 28 lõikes 1 osutatud ELi tüübikinnitustunnistuses ja selle lisades esitatud teavet. Tüübikinnitusasutused esitavad nimetatud teabe põhjendamatu viivituseta turujärelevalveasutustele.***

4. Kui tüübikinnitusasutust on teavitatud kooskõlas ***XI peatükiga***, et sõidukite, süsteemide, osade ja eraldi seadmestike puhul kahtlustatakse, et need kujutavad endast tõsist ohtu või ei vasta nõuetele, võtab ta kõik vajalikud meetmed välja antud tüübikinnituse läbivaatamiseks ning parandab või tühistab vajaduse korral tüübikinnituse, sõltuvalt ilmsiks tulnud kõrvalekallete põhjustest ja raskusastmest.

▌

Artikkel 8

Turujärelevalveasutuste kohustused

1. Turujärelevalveasutused ***teevad*** regulaarseid kontrolle, et veenduda sõidukite, süsteemide, osade ja eraldi seadmestike vastavuses ***asjakohastele*** nõuetele ▌. Selliseid kontrolle tehakse piisaval määral▌, kontrollides dokumente ning tehes ***vajaduse korral*** statistiliselt asjakohase valimi alusel laboratoorseid ja ***tee***katseid.

***Kontrolle tehes*** võtavad turujärelevalveasutused arvesse***:***

***a)*** riskihindamise osas kehtestatud põhimõtteid,

***b)*** ***põhjendatud*** kaebusi ja

*c)* ***muud asjakohast*** teavet***, sealhulgas foorumis vahetatavat teavet ning kõiki katsetulemusi, mille on avaldanud tunnustatud kolmandad isikud, kes vastavad artikli 13 lõikes 10 osutatud rakendusaktide nõuetele.***

***2. Ilma et see piiraks lõike 1 kohaldamist, teostavad iga liikmesriigi turujärelevalveasutused aastas vähemalt miinimumarvu sõidukikatseid. Katsete miinimumarv liikmesriigi kohta on üks iga 40 000 eelneval aastal selles liikmesriigis registreeritud uue sõiduki kohta, kuid mitte vähem kui viis katset.***

***Iga katse kontrollib vastavust II lisas loetletud kohaldatavatele õigusaktidele.***

***3. Turujärelevalveasutused, kes viivad aastas läbi rohkem kui viis katset, pühendavad katsete miinimumarvust vähemalt 20 % heitkogustega seotud katsetele, mis on võrreldavad tüübikinnituskatsetega, hõlmates kõiki katsetatava sõidukitüübi suhtes kohaldatavaid heidetega seotud nõudeid, mis on sätestatud II lisas loetletud õigusaktides.***

***4. Liikmesriigi turujärelevalveasutus võib teise liikmesriigi turujärelevalveasutusega kokku leppida, et selle teise liikmesriigi turujärelevalveasutus viib läbi lõigete 2 ja 3 kohaselt nõutud katsed.***

***5. Liikmesriigi turujärelevalveasutus võib komisjoniga kokku leppida, et komisjon viib lõike 3 kohaselt nõutud katsed läbi nimetatud liikmesriigi kulul. Mis tahes käesoleva lõike alusel tehtud katsed loetakse lõike 2 kohaselt nõutud katsete miinimumarvu hulka.***

***6. Liikmesriik koostab igal aastal põhjaliku ülevaate oma kavandatud turujärelevalvekontrollidest ja esitab selle foorumile hiljemalt 1. märtsil.***

***7. Liikmesriik koostab iga kahe aasta tagant aruande oma järelduste kohta pärast iga eelmise kahe aasta jooksul tehtud vastavuskontrolli katseid. Kõnealune aruanne esitatakse foorumile asjaomase kaheaastase perioodi lõppemisele järgneva aasta 30. septembriks***.

8. Turujärelevalveasutused nõuavad ettevõtjatelt selliste dokumentide***,*** teabe ***ja muude tehniliste kirjelduste, sealhulgas juurdepääsu tarkvarale ja algoritmidele, kättesaadavaks*** tegemist, mida ***turujärelevalveasutused turujärelevalvemeetmete võtmiseks*** vajalikuks peavad.

9. Turujärelevalveasutused võtavad tüübikinnituse saanud sõidukite, süsteemide, osade ja eraldi seadmestike puhul nõuetekohaselt arvesse ettevõtjate esitatud vastavussertifikaate, ***tüübikinnitustähiseid või tüübikinnitustunnistusi.***

10. Turujärelevalveasutused võtavad vajalikud meetmed, et hoiatada nende liikmesriikide territooriumidel elavaid tarbijaid piisavalt vara mis tahes sõiduki, süsteemi, osa või eraldi seadmestikuga seonduvate nende ***või komisjoni*** poolt kindlaks tehtud ohtude eest, et vältida või vähendada vigastuste või muu kahju tekitamise riski, sealhulgas tehes ***see teave tehakse kättesaadavaks ka turujärelevalveasutuse veebisaidil.***

Turujärelevalveasutused teevad koostööd ettevõtjatega meetmete osas, mis võivad vältida või vähendada kõnealuste ettevõtjate poolt turul kättesaadavaks tehtud sõidukitest, süsteemidest, osadest või eraldi seadmestikest tulenevat ohtu.

11. Kui ühe liikmesriigi turujärelevalveasutused otsustavad sõiduki, süsteemi, osa või eraldi seadmestiku ***XI peatüki*** kohaselt turult kõrvaldada, teatavad nad sellest asjaomasele ettevõtjale ja ▌ asjaomasele tüübikinnitusasutusele.

12. Turujärelevalveasutused täidavad oma kohustusi sõltumatult ja erapooletult. Nad järgivad konfidentsiaalsuse nõuet, ▌et kaitsta ärisaladusi, võttes arvesse artikli 9 lõikes 4 sätestatud kohustust teha komisjonile kättesaadavaks vajalikud andmed ***ning muid liidu õiguses sätestatud kohaldatavaid avalikustamise nõudeid*** liidu tarbijate huvide kaitsmiseks.

▌

13. Eri liikmesriikide turujärelevalveasutused koordineerivad oma turujärelevalvemeetmeid, teevad omavahel koostööd ning jagavad nimetatud järelevalvemeetmete tulemusi üksteise ja ***foorumiga***. Turujärelevalveasutused lepivad vajaduse korral kokku töö jagamises ja spetsialiseerumises.

14. Kui liikmesriigis vastutab turujärelevalve ja välispiirikontrolli eest rohkem kui üks ametiasutus, teevad need ametiasutused ***tõhusat ja tulemuslikku*** koostööd ***ja jagavad*** oma vastavate rollide ja ülesannetega seotud asjakohast teavet.

15. Komisjon võib võtta vastu rakendusakte, et sätestada ***ühised*** kriteeriumid käesoleva artikli lõikes 1 osutatud vastavuskontrollide ***piisava*** ulatuse ***kindlaksmääramiseks ja ühised kriteeriumid*** käesoleva artikli ***lõigetes 6 ja 7 osutatud ülevaate ja aruande vormide jaoks***. Nimetatud rakendusaktid võetakse vastu kooskõlas artikli 83 lõikes 2 osutatud kontrollimenetlusega.

Artikkel 9

Vastavuse kontrollimine komisjoni poolt ▌

1. Komisjon korraldab ja teeb ***oma kulul*** vastavuse kontrollimise katseid ja ülevaatusi ▌, et kontrollida, kas sõidukid, süsteemid, osad ja eraldi seadmestikud ***vastavad asjakohastele nõuetele.***

***Katseid ja ülevaatusi tehakse muu hulgas statistiliselt asjakohase valimi alusel laboratoorsete katsete ja teekatsete abil, millele lisaks kontrollitakse dokumente.***

Katseid ja ülevaatusi tehes ***võtab komisjon arvesse:***

***a) riskihindamise osas kehtestatud põhimõtteid,***

***b) põhjendatud kaebusi ja***

***c) muud asjakohast teavet, sealhulgas foorumis vahetatavat teavet ja katsetulemusi, mille on avaldanud tunnustatud kolmandad isikud, kes vastavad artikli 13 lõikes 10 osutatud rakendusaktide nõuetele, turul olevaid uusi tehnoloogiaid puudutavat teavet ja teeäärsel kaugseirel põhinevaid aruandeid.***

***Katsete või ülevaatuste tegemiseks võib komisjon kasutada tehniliste teenistuste abi ning sel juhul tegutseb tehniline teenistus komisjoni nimel. Kui komisjon kasutab katsete või ülevaatuste tegemisel käesoleva artikli kohaldamise eesmärgil tehniliste teenistuste abi, tagab komisjon, et ei kasutata sama tehnilist teenistust kui see, kes tegi algse tüübikinnituskatse.***

Katseid ja ülevaatusi võib teha

a) uutele sõidukitele, mille tootjad või ettevõtja on teinud kättesaadavaks, lõike ***2*** kohaselt;

b) registreeritud sõidukitele kokkuleppel sõiduki ***registreerimistunnistuse omanikuga***.

2. Tüübikinnitust omavad tootjad või ***muud*** ettevõtjad teevad komisjonile nõudmise korral ***õiglase kompensatsiooni eest*** kättesaadavaks statistiliselt asjakohase hulga komisjoni valitud toodetavaid sõidukeid, süsteeme, osi ja eraldi seadmestikke, mis esindavad neid sõidukeid, süsteeme, osi ja eraldi seadmestikke, mis on asjaomase tüübikinnituse alusel turule laskmiseks kättesaadavad. Sellised sõidukid, süsteemid, osad ja eraldi seadmestikud esitatakse katsetamiseks komisjoni nõutaval ajal ja kohas ning komisjoni nõutavaks ajavahemikuks.

***3. Enne kui komisjon teeb oma katseid ja ülevaatusi, teavitab ta sellest tüübikinnituse andnud liikmesriiki ja liikmesriiki, kus sõiduk, süsteem, osa või eraldi seadmestik turul kättesaadavaks tehti.***

***Liikmesriigid teevad komisjoniga koostööd, kui viimane teeb nimetatud katseid ja ülevaatusi.***

4. Selleks et komisjon saaks teha käesoleva artikli kohaseid katseid ***ja ülevaatusi***, teevad liikmesriigid komisjonile põhjendamatu viivituseta kättesaadavaks ***vajaliku teabe***, mis on seotud vastavuskontrolli katseid läbivate sõidukite, süsteemide, osade ja eraldi seadmestike tüübikinnitusega. ***Teave peab*** hõlmama vähemalt artikli 28 lõikes 1 osutatud ELi tüübikinnitustunnistuses ja selle lisades esitatud teavet.

5. Tootjad ***avalikustavad komisjonile tasuta ja põhjendamatu viivituseta*** kõik andmed, mis ***on*** vajalikud vastavuskontrolliks ***ning mis ei ole kättesaadavad artikli 28 lõikes 1 osutatud ELi tüübikinnitustunnistusel ja selle lisadel.***

***Andmed sisaldavad kõiki parameetreid ja seadeid, mis on vajalikud selleks, et matkidatäpselt katsetingimusi, mida kohaldati tüübikinnituskatse ajal*** ▌. Komisjon võtab vastu rakendusaktid, millega määratakse kindlaks ***avalikustatavad*** andmed, järgides seejuures ärisaladuse kaitset ja isikuandmete kaitset liidu ja liikmesriikide õiguse kohaselt. Nimetatud rakendusaktid võetakse vastu kooskõlas artikli 83 lõikes 2 osutatud kontrollimenetlusega.

6. Kui komisjon teeb kindlaks, et sõidukid***, süsteemid, osad või eraldi seadmestikud*** ei vasta käesolevas määruses sätestatud tüübikinnitusnõuetele***, et sõidukid, süsteemid, osad või eraldi seadmestikud ei vasta tüübikinnitusele*** või et tüübikinnitus on antud ebaõigete andmete alusel, ***algatab ta artiklites 53 v***õi ***54 sätestatud menetluse***.

Kui katsed ja ülevaatused seavad kahtluse alla tüübikinnituse enda õigsuse, teatab komisjon sellest ***viivitamata*** asjaomas(t)ele tüübikinnitusasutus(t)ele ning foorumile.

Komisjon ***teavitab asjaomaseid tüübikinnitusasutusi ja turujärelevalveasutusi, et võtta vajalikke meetmeid liidus elavate tarbijate piisavalt varajaseks hoiatamiseks*** kõikide ***sõiduki, süsteemi, osa või eraldi seadmestikuga seonduvate tema poolt tuvastatud nõuetele mittevastavuste eest, et vältida või vähendada vigastuste või muu kahju tekitamise riski***.

***Komisjon teeb avalikult kättesaadavaks aruande oma järelduste kohta pärast iga tehtud vastavuskontrolli katset ning edastab oma järeldused liikmesriikidele ja foorumile. Aruanne sisaldab üksikasju hinnatud sõidukite, süsteemide, osade ja eraldi seadmestike kohta ja asjaomase tootja nime, samuti järelduste, sealhulgas tuvastatud nõuetele mittevastavuse olemuse lühikirjeldust.***

***Artikkel 10***

***Komisjoni hindamised***

***1. Komisjon korraldab ja viib läbi hindamisi nende menetluste üle, mille on kehtestanud tüübikinnitusasutused, mis on viie aasta jooksul enne hindamist andnud ELi tüübikinnitusi, eelkõige tüübikinnituse andmise, toodangu nõuetele vastavuse, tehniliste teenistuste määramise ja seiremenetluste üle. Hindamine hõlmab hindamisele eelnenud viie aasta jooksul antud tüübikinnituste juhusliku valimi alusel vastavuse hindamist artikli 26 lõike 2 punktis c osutatud kohaldatavatele nõuetele.***

***2. Hindamiste eesmärk on aidata ELi tüübikinnitusi andvatel tüübikinnitusasutustel tagada käesoleva määruse ühtset kohaldamist ning parimate tavade jagamist.***

***3. Hindamised viiakse läbi kooskõlas asjaomase liikmesriigi õigusega, võttes nõuetekohaselt arvesse asutuste õigusi, ning kooskõlas proportsionaalsuse põhimõttega. Komisjon täidab oma ülesandeid sõltumatult ja erapooletult ning järgib konfidentsiaalsuse nõuet, et kaitsta ärisaladusi vastavalt kohaldatavale õigusele. Komisjon kannab hindamistega kaasnevad kulud.***

*4. Asjaomased tüübikinnitusasutused hõlbustavad hindamist, tehes komisjoniga koostööd, andes talle vajalikku abi ja vajalikku dokumentatsiooni.*

*5. Komisjon tagab, et hindamises osalevad töötajad on piisavalt kvalifitseeritud ja instrueeritud. Komisjon teatab liikmesriikidele ja asjaomastele tüübikinnitusasutustele aegsasti enne hindamist selle alguskuupäeva ning hindamist läbiviivate töötajate nimed. Asjaomase tüübikinnitusasutuse ruumides toimuv hindamine ei kesta üldjuhul kauem kui kaks päeva, igal juhul ei kesta see kauem kui kolm päeva.*

*6. Komisjon hindab iga tüübikinnitusasutust, kes viie aasta jooksul on andnud vähemalt ühe ELi tüübikinnituse, ühe korra kõnealuse ajavahemiku jooksul.*

*Erandina esimesest lõigust võib tüübikinnitusasutust hinnata harvem, kui komisjon leiab, et kõnealuse asutuse esimene hindamine tõendab, et kehtestatud menetlused tagavad käesoleva määruse tõhusa kohaldamise, võttes arvesse antud ELi tüübikinnituste ulatust ja valikut.*

***7. Komisjon edastab foorumile hindamise tulemused, sealhulgas kõik soovitused, ja teeb tulemuste kokkuvõtte avalikult kättesaadavaks. Foorum kontrollib hindamise tulemusi.***

***8. Liikmesriigid annavad komisjonile ja foorumile aru hindamise tulemustes sisalduvate soovituste elluviimise kohta.***

***9. Võttes nõuetekohaselt arvesse foorumi kaalutlusi, võtab komisjon vastu rakendusaktid, et kehtestada ühised kriteeriumid hindamise ulatuse, selle jaoks kasutatava metoodika, hindamisrühma koosseisu, vähemalt viite aastat hõlmava hindamiste kava ning konkreetsete tingimuste kindlaksmääramiseks, mille olemasolul või hindamissagedust vähendada. Nimetatud rakendusaktid võetakse vastu kooskõlas artikli 83 lõikes 2 osutatud kontrollimenetlusega.***

Artikkel 11

Õigusaktide täitmise tagamise alase teabe vahetamise foorum

1. Komisjon loob õigusaktide täitmise tagamise alase teabe vahetamise foorumi („foorum“) ▌ ning juhib ***ja haldab*** seda.

Foorum koosneb ***iga liikmesriigi*** poolt määratud ***tüübikinnitus- ja turujärelevalveasutuste esindajatest***.

***Vajaduse korral võidakse*** käesoleva artikli ***lõikes 7 osutatud kodukorra kohaselt kutsuda foorumisse vaatlejatena tehnilisi teenistusi, tunnustatud kolmandaid isikuid, kes vastavad artikli 13 lõikes 10 osutatud rakendusaktides sätestatud nõuetele, Euroopa Parlamendi, tööstusharu või muude asjaomaste ettevõtjate esindajaid, samuti turva- ja keskkonnaküsimustega seotud sidusrühmi.***

***Foorumi*** nõuandva rolli ***eesmärgiks on*** parimate tavade propageerimine***, et hõlbustada käesoleva määruse ühtset tõlgendamist ja rakendamist,*** teabevahetus õigusaktide täitmise tagamisega seotud probleemide kohta, koostöö***, eelkõige seoses tehniliste teenistuste hindamise, määramise ja seirega,*** töömeetodite ja vahendite väljatöötamine, elektroonilise teabevahetuse korra väljatöötamine ning ühtlustatud õigusaktide täitmise tagamise projektide ***ja*** karistuste hindamine ▌.

▌

***2. Foorum kaalub:***

***a) käesolevas määruses ja II lisas loetletud õigusaktides sätestatud nõuete ühtse tõlgendamisega seotud küsimusi kõnealuste nõuete rakendamise ajal;***

*b) liikmesriikide poolt kooskõlas artikli 6 lõigetega 8 ja 9 läbi viidud tüübikinnitustegevuste ja turujärelevalvemeetmete tulemusi;*

*c) komisjoni poolt kooskõlas artikliga 9 läbi viidud katsete ja ülevaatuste tulemusi;*

*d) komisjoni poolt kooskõlas artikliga 10 läbi viidud hindamiste tulemusi;*

*e) tunnustatud kolmandate isikute, mis vastavad artikli 13 lõikes 10 osutatud rakendusaktide nõuetele, esitatud katsearuandeid võimalike nõuetele mittevastavuste kohta;*

*f) tüübikinnitusasutuste poolt kooskõlas artikliga 31 läbi viidud toodangu vastavuse alaste tegevuste tulemusi;*

*g) liikmesriikide poolt artikli 67 lõike 6 alusel esitatud teave tehniliste teenistuste hindamise, määramise ja teavitamise menetluste ning tehniliste teenistuste seire menetluste kohta;*

*h) käesolevas määruses sätestatud nõuete rakendamise seisukohast asjakohaseid üldiseid küsimusi seoses tehniliste teenistuste hindamise, määramise ja seirega kooskõlas artikli 67 lõikega 10 ja artikli 78 lõikega 4;*

*i) ettevõtjate poolt toime pandud rikkumisi;*

*j) XI peatükis sätestatud parandusmeetmete ja piiravate meetmete rakendamist;*

*k) turujärelevalvemeetmete planeerimist, koordineerimist ja nende tulemusi;*

*l) XIV peatükis sätestatud sõidukite pardadiagnostika andmete ning remondi- ja hooldusteabe kättesaadavust käsitlevaid küsimusi, eelkõige artiklis 65 kehtestatud menetluste rakendamisega seotud küsimusi.*

*3. Liikmesriikide poolt kooskõlas artikli 8 lõikega 7 esitatud aruannete põhjal teeb komisjon iga kahe aasta tagant avalikult kättesaadavaks kokkuvõtva aruande turujärelevalvemeetmete kohta.*

*4. Komisjon esitab igal aastal kokkuvõtte foorumi tegevuse kohta Euroopa Parlamendile.*

*5. Nõuandva rolli osana ja lõike 2 kohaste kaalutluste tulemusi arvesse võttes võib foorum avaldada arvamust või esitada soovituse.*

Arvamust väljendades või soovitusi andes püüab ***foorum konsensust saavutada. Kui konsensusele ei jõuta, väljendab foorum oma arvamust või esitab soovitused liikmesriikide lihthääleenamusega. Igal liikmesriigil on üks hääl. Eriarvamusele jäävad liikmesriigid võivad nõuda, et nende esitatud seisukohad ja seisukohtade põhjendused oleksid foorumi arvamuses või soovitustes märgitud.***

***6. Komisjon võtab rakendusaktide vastuvõtmisel asjakohaselt arvesse foorumi poolt lõike 5 kohaselt väljendatud arvamusi.***

***7. Foorum kehtestab oma kodukorra.***

***Artikkel 12***

***Internetipõhine andmevahetus***

***1. Komisjon ja liikmesriigid kasutavad artiklis 27 osutatud ühist turvalist elektroonilist andmevahetussüsteemi seoses artikli 28 lõikes 1 osutatud ELi tüübikinnitustunnistuste ja nende lisadega, sealhulgas katsearuannete ning iga ELi tüübikinnituse muutmise, andmisest keeldumise või tühistamisega.***

***Komisjon ja liikmesriigid kasutavad turujärelevalve teostamiseks, meeldetuletusteks ning muudeks turujärelevalveasutuste, liikmesriikide ja komisjoni vahelisteks asjakohasteks toiminguteks Euroopa Parlamendi ja nõukogu direktiiviga 2001/95/EÜ[1] asutatud kiire teabevahetuse süsteemi (RAPEX, Rapid Information System) ja määrusega (EÜ) nr 765/2008 asutatud turujärelevalve info- ja teavitussüsteemi (ICSMS, Information and Communication System on Market Surveillance).***

***2. Alates … [kaheksa aastat pärast käesoleva määruse jõustumise kuupäeva] teevad liikmesriigid artikli 37 kohaselt sõiduki valmistajatehase tähise abil iga sõiduki vastavussertifikaadi elektroonilisel kujul struktureeritud andmetena üldsusele kättesaadavaks ühises turvalises elektroonilises andmevahetussüsteemis.***

***Alates … [kaheksa aastat pärast käesoleva määruse jõustumise kuupäeva] teevad liikmesriigid artikli 37 kohaselt sõiduki vastavussertifikaadil olevad andmed, välja arvatud valmistajatehase tähise, elektroonilisel kujul struktureeritud andmetena üldsusele kättesaadavaks ühises turvalises elektroonilises andmevahetussüsteemis.***

***Komisjon võtab vastu rakendusaktid, milles kehtestatakse käesoleva lõike esimeses ja teises lõigus osutatud andmete vorming ja nende avaliku kättesaadavuse kriteeriumid. Nimetatud rakendusaktid võetakse vastu kooskõlas artikli 83 lõikes 2 osutatud kontrollimenetlusega.***

---

[1] Euroopa Parlamendi ja nõukogu 3. detsembri 2001. aasta direktiiv 2001/95/EÜ üldise tooteohutuse kohta (EÜT L 11, 15.1.2002, lk 4).

*3. Komisjon võtab kõik vajalikud meetmed artikli 27 lõikes 3 osutatud ühise turvalise elektroonilise andmevahetussüsteemi ning RAPEXi ja ICSMSi vahelise liidese loomiseks, et lihtsustada turujärelevalvetoiminguid ning tagada tarbijatele ja kolmandatele isikutele antava teabe kooskõlastatus, järjepidevus ja täpsus.*

*4. Liikmesriigid kasutavad artiklis 27 osutatud rakendusaktidega ette nähtud ühist turvalist elektroonilist andmevahetussüsteemi, et teha 1. septembriks 2022 üldsusele kättesaadavaks loetelu nende poolt antud, muudetud, ja tühistatud sõidukite, süsteemide, osade või eraldi seadmestike ELi tüübikinnitustest ja kõnealuste ELi tüübikinnituste andmisest keeldumistest, samuti loetelu vastavate ELi tüübikinnituste katseid teostanud tehnilistest teenistustest.*

*Komisjon võtab vastu rakendusaktid, milles kehtestatakse käesoleva lõike esimeses lõigus osutatud avalikult kättesaadavate andmete vorming ja nende juurdepääsukriteeriumid. Nimetatud rakendusaktid võetakse vastu kooskõlas artikli 83 lõikes 2 osutatud kontrollimenetlusega.*

***5. Komisjon töötab välja vahendi, et teha avalikult kättesaadavaks katsetulemused ning artikli 13 lõikes 10 osutatud rakendusaktides sätestatud nõuetele vastavate tunnustatud kolmandate isikute poolt esitatud kaebused sõidukite, süsteemide, osade või eraldi seadmestike tulemuslikkuse kohta.***

Artikkel 13

Tootjate üldised kohustused

1. Tootja tagab, et sõidukid, süsteemid, osad ***ja*** eraldi seadmestikud, mis ta on tootnud ja mis ***on*** turule lastud ▌, on toodetud ja saanud tüübikinnituse kooskõlas käesolevas määruses***, eelkõige artiklis 5,*** sätestatud nõuetega.

2. ***Tootja vastutab tüübikinnitusasutuse ees tüübikinnitusmenetluse kõikide aspektide ja toodangu nõuetele vastavuse tagamise eest.***

Mitmeastmelise tüübikinnituse korral vastutab tootja ka nende süsteemide, osade ja eraldi seadmestike tüübikinnituse ja toodangu vastavuse eest, mille ta lisas sõiduki komplekteerimisetapis. Tootja, kes muudab varasemates astmetes juba tüübikinnituse saanud osi, süsteeme või eraldi seadmestikke, vastutab muudetud osade, süsteemide ja eraldi seadmestike tüübikinnituse ja toodangu vastavuse eest. Eelneva etapi tootja annab teavet järgmise etapi tootjale seoses muutustega, mis võivad mõjutada osale, süsteemile, eraldi seadmestikule või terviksõidukile tüübikinnituse andmist. Selline teave esitatakse niipea, kui on antud terviksõiduki tüübikinnituse uus laiendus ning hiljemalt mittekomplektse sõiduki tootmise alguskuupäeval.

3. Tootja, kes muudab mittekomplektset sõidukit nii, et see kvalifitseerub mõne muu kategooria sõidukina, mis tähendab, et tüübikinnitusmenetluse varasemas astmes juba hinnatud nõuded on muutunud, vastutab ka nende nõuete täitmise eest, mida kohaldatakse sellele sõidukikategooriale, millesse muudetud sõiduk kvalifitseerub.

4. ***Sõidukite, süsteemide, osade ja eraldi seadmestike*** ELi tüübikinnitusega seoses nimetab tootja, kes on asutatud väljaspool liitu, ühe liidus registreeritud esindaja, kes esindab teda tüübikinnitusasutuse ees. See tootja nimetab ühtlasi turujärelevalve eesmärkidel ühe liidus asuva esindaja, kelleks võib olla sama esindaja, kes nimetati seoses ELi tüübikinnitusega.

***5. Tootja tagab, et sõidukite, süsteemide, osade ja eraldi seadmestike koostamisel ei kasutata strateegiaid ega muid vahendeid, mis muudavad kohaldatavate katsemenetluste ajal täheldatud tulemuslikkust nii, et see enam ei vasta käesolevale määrusele tingimustes, mille esinemist võib põhjendatult eeldada tavapärase töö korral.***

**I**

6. Tootja kehtestab menetluse, mis võimaldab tagada, et sõidukite, süsteemide, osade ja eraldi seadmestike seeriatootmine jääb vastavusse tüübikinnituse saanud tüübiga.

***7.*** ***Tootjad kontrollivad saadud kaebusi ohtude, võimalike vahejuhtumite ja nõuetele mittevastavuste kohta seoses tema poolt turule lastud sõidukite, süsteemide, osade, eraldi seadmestike, tarvikute või lisaseadmetega.***

***Tootjad säilitavad selliste kaebuste andmeid, sealhulgas iga kaebusega seonduva probleemi kirjeldust ja andmeid, mis on vajalikud mõjutatud*** sõiduki, süsteemi, osa, eraldi seadmestiku, tarviku või lisaseadme ***tüübi kindlakstegemiseks, ning hoiavad põhjendatud kaebuste korral oma turustajad ja importijad asjaga kursis.***

8. Lisaks sõidukitele andmesildi kinnitamisele ning nende osadele või eraldi seadmestikele tüübikinnitustähise kinnitamisele artikli 38 kohaselt märgib tootja oma nime, registreeritud kaubanime või registreeritud kaubamärgi ja liidus asuva kontaktaadressi kas turul kättesaadavaks tehtud sõidukitele, osadele või eraldi seadmestikele või, kui see ei ole võimalik, pakendile või osa või eraldi seadmestikuga kaasas olevasse dokumenti.

***9.*** ***Tootja tagab, et sel ajal, kui sõiduk, süsteem, osa või eraldi seadmestik on tema vastutuse all, ei ohusta toote ladustamise ega transpordi tingimused selle vastavust käesolevas määruses sätestatud nõuetele.***

***10. Ilma et see piiraks artikli 9 lõike 5 kohaldamist ning sõltuvalt ärisaladuste kaitsest ja isikuandmete säilitamisest liidu ja liikmesriikide õiguse kohaselt, teeb sõiduki tootja kättesaadavaks andmed, mida kolmandad isikud vajavad katsete läbiviimiseks võimalike nõuetele mittevastavuste avastamiseks, hõlmates kõiki parameetreid ja seadeid, mis on vajalikud selleks, et dubleerida täpselt tüübikinnituskatse ajal kohaldatud katsetingimusi.***

***Käesoleva lõike esimese lõigu kohaldamiseks võtab komisjon vastu rakendusaktid, millega määratakse kindlaks tasuta avalikustatavad andmed ning kolmandate isikute poolt täidetavad nõuded nende õigustatud huvi tõendamiseks seoses avaliku ohutuse või keskkonnakaitsega ning asjakohaste ülevaatuskohtade kasutamiseks. Nimetatud rakendusaktid võetakse vastu kooskõlas artikli 83 lõikes 2 osutatud kontrollimenetlusega.***

Artikkel 14

Tootjate kohustused seoses sõidukite, süsteemide, osade ja eraldi seadmestike, tarvikute ja lisaseadmetega, mis ei vasta nõuetele või kujutavad endast tõsist ohtu

1. ***Kui*** sõiduk, süsteem, osa, eraldi seadmestik, tarvik või lisaseade, mis on turule lastud või kasutusele võetud, ei vasta käesoleva määruse nõuetele või kui tüübikinnitus on antud ebaõigete andmete alusel, võtab ***tootja*** viivitamata parandusmeetmed sõiduki, süsteemi, osa, eraldi seadmestiku, tarviku või lisaseadme vastavusse viimiseks, vajaduse korral turult kõrvaldamiseks või tagasivõtmiseks.

   Tootja teavitab viivitamata tüübikinnituse andnud tüübikinnitusasutust, esitades andmed nõuetele mittevastavuse ja võetud meetmete kohta.

2. Kui sõiduk, süsteem, osa, eraldi seadmestik, tarvik või lisaseade kujutab endast tõsist ohtu, esitab tootja viivitamata üksikasjaliku teabe ***ohu*** ja võetud meetmete kohta tüübikinnitus- ja turujärelevalveasutustele ▌.

3. Tootja säilitab ***artikli 28 lõikes 1 osutatud ELi tüübikinnitustunnistusi ja nende lisasid*** kümme aastat pärast sõiduki ***ELi tüübikinnituse kehtivuse lõppu*** ja viis aastat pärast süsteemi, osa või eraldi seadmestiku ***ELi tüübikinnituse kehtivuse lõppu***.

Sõiduki tootja hoiab artiklis 36 osutatud vastavussertifikaatide koopiat tüübikinnitusasutusele kättesaadavana ***kümme aastat pärast sõiduki tootmise kuupäeva***.

4. Tootja esitab riikliku ametiasutuse ***või komisjoni*** põhjendatud nõudmise korral sellele ametiasutusele ***või komisjonile*** sõiduki, süsteemi, osa, eraldi seadmestiku, ***tarviku või lisaseadme*** vastavust tõendava ELi tüübikinnitustunnistuse või artikli 55 lõikes 1 osutatud loa koopia keeles, mis on riiklikule ametiasutusele ***või komisjonile*** kergesti arusaadav.

Tootja teeb riikliku ametiasutusega selle põhjendatud nõudmise korral koostööd mis tahes meetmete osas, mis võetakse vastavalt määruse (EÜ) nr 765/2008 artiklile 20, et kõrvaldada oht, mida põhjustab tema poolt turul kättesaadavaks tehtud sõiduk, süsteem, osa, eraldi seadmestik, tarvik või lisaseade.

Artikkel 15

Tootja esindajate kohustused ▌

1. Tootja esindaja ▌ täidab ülesandeid tootjalt saadud volituse piires. Volituses sätestatakse ***vähemalt,*** et esindajal on õigus teha ▌ järgmist:

a) omada juurdepääsu artikli 28 lõikes 1 osutatud ELi ***tüübikinnitustunnistusele ja selle lisadele*** ning vastavussertifikaadile ▌ ühes liidu ametlikus keeles. Need dokumendid tehakse tüübikinnitusasutustele ***ja turujärelevalveasutustele*** kättesaadavaks 10 aastaks pärast sõiduki ***ELi tüübikinnituse kehtivuse lõppu*** ja ▌ viieks aastaks pärast ***süsteemi,*** osa või eraldi seadmestiku ***ELi tüübikinnituse kehtivuse lõppu***;

b) ***esitada tüübikinnitusasutusele selle*** põhjendatud nõudmise korral sõiduki, süsteemi, osa või eraldi seadmestiku tootmise vastavust tõendava täieliku teabe***,*** dokumentatsiooni ***ja muud tehnilised kirjeldused, samuti anda juurdepääsu tarkvarale ja algoritmidele***;

c) teha tüübikinnitus- või turujärelevalveasutuse taotluse korral selle ametiasutusega koostööd, et kõrvaldada kõnealuse volitusega hõlmatud sõidukite, süsteemide, osade, eraldi seadmestike, tarvikute või lisaseadmete põhjustatav tõsine oht;

d) teatada tootjale viivitamata kaebustest ja teadetest ohtude, võimalike vahejuhtumite ja nõuetele mittevastavuste kohta seoses volitusega hõlmatud sõidukite, süsteemide, osade, eraldi seadmestike, tarvikute või lisaseadmetega;

e) lõpetada volitus ***karistuseta***, kui tootja tegutseb vastupidiselt käesolevast määrusest tulenevatele kohustustele.

2. Tootja esindaja, kes lõpetab volituse lõike 1 punktis e osutatud põhjusel, teatab sellest viivitamata nii tüübikinnituse andnud tüübikinnitusasutusele kui ka komisjonile.

***Esitatav teave*** peab ***täpsustama*** vähemalt järgmist ▌:

a) ▌volituse lõpetamise kuupäev;

b) kuupäev, kuni milleni võib tegevust lõpetavat tootja esindajat tootja esitatavas teabes, sealhulgas reklaammaterjalides nimetada;

c) dokumentide üleandmine, sealhulgas konfidentsiaalsusega seotud küsimused ja omandiõigused;

d) tegevust lõpetava tootja esindaja kohustus pärast volituse lõppu edastada tootjale või tegevust alustavale tootja esindajale kõik ohtusid või võimalikke vahejuhtumeid käsitlevad kaebused ja teated seoses sõiduki, süsteemi, osa, eraldi seadmestiku, tarviku või lisaseadmega, mille jaoks tegevust lõpetava tootja esindaja oli tootja esindajaks määratud.

Artikkel 16

Importijate kohustused

1. Importija ▌ laseb turule vaid sellised sõidukid, süsteemid, osad või eraldi seadmestikud, mis vastavad ***käesolevale*** määrusele ▌ **.**

2. Enne tüübikinnituse saanud sõiduki, süsteemi, osa või eraldi seadmestiku turule laskmist kontrollib importija, et ***sellel on kehtiv ELi tüübi***kinnitus***tunnistus*** ning et süsteem, osa või eraldi seadmestik kannab nõutud tüübikinnitustähist ja vastab artikli 13 lõike 8 sätetele.

Sõiduki puhul tagab importija, et sõidukiga on kaasas nõutud vastavussertifikaat.

3. Kui ▌ sõiduk, süsteem, osa või eraldi seadmestik ei vasta käesoleva määruse ning eeskätt tüübikinnituse nõuetele, siis ei lase ***importija*** seda sõidukit, süsteemi, osa või eraldi seadmestikku turule, ei võimalda selle kasutuselevõttu ega registreeri seda seni, kuni see on nõuetega vastavusse viidud.

***4.*** Kui ▌ sõiduk, süsteem, osa, eraldi seadmestik, tarvik või lisaseade kujutab endast tõsist ohtu, teatab ***importija*** sellest tootjale ja turujärelevalveasutustele. Tüübikinnituse saanud sõidukite, süsteemide, osade ja eraldi seadmestike puhul teatab ta sellest ka tüübikinnituse andnud tüübikinnitusasutusele.

5. Importija märgib oma nime, registreeritud kaubanime või registreeritud kaubamärgi ja kontaktaadressi kas sõidukile, osale, eraldi seadmestikule, tarvikule või lisaseadmele või, kui see ei ole võimalik, selle pakendile või osa, eraldi seadmestiku, tarviku või lisaseadmega kaasas olevale dokumendile.

6. Importija tagab, et sõiduki, süsteemi, osa või eraldi seadmestikuga on kaasas artiklis 59 nõutud juhised ja teave asjaomase liikmesriigi ametlikus keeles või ametlikes keeltes.

7. Selleks et kaitsta tarbijate tervist ja turvalisust, ***peab*** importija ***arvestust*** ▌ tema poolt turule lastud sõidukeid, süsteeme, osasid, eraldi seadmestikke, tarvikuid või lisaseadmeid käsitlevate kaebuste ja tagasivõtmiste ***kohta*** ning teatab turustajatele sellistest ▌ ***kaebustest ja tagasivõtmistest.***

***8. Importija teatab asjaomasele tootjale viivitamata kõikidest saadud kaebustest ohtude, võimalike vahejuhtumite ja nõuetele mittevastavuste kohta seoses nende poolt turule lastud sõidukite, süsteemide, osade, eraldi seadmestike, tarvikute või lisaseadmetega.***

***9. Importijad tagavad, et sel ajal, kui sõiduk, süsteem, osa või eraldi seadmestik on nende vastutusel, ei ohusta toote ladustamise ega transpordi tingimused selle vastavust käesolevas määruses sätestatud nõuetele.***

Artikkel 17

Importijate kohustused seoses sõidukite, süsteemide, osade, eraldi seadmestike, tarvikute ja lisaseadmetega, mis ei vasta nõuetele või kujutavad endast tõsist ohtu

1. Kui importija poolt turule lastud sõiduk, süsteem, osa, eraldi seadmestik, tarvik või lisaseade ei vasta käesoleva määruse nõuetele, võtab importija viivitamata parandusmeetmed sõiduki, süsteemi, osa, eraldi seadmestiku, tarviku või lisaseadme nõuetega vastavusse viimiseks ***tootja järelevalve all***, vajaduse korral turult kõrvaldamiseks või tagasivõtmiseks. ***Importija teatab sellest ka tootjale ja ELi tüübikinnituse andnud tüübikinnitusasutusele.***

2. Kui ***turule lastud*** sõiduk, süsteem, osa, eraldi seadmestik, tarvik või lisaseade kujutab endast tõsist ohtu, esitab importija viivitamata üksikasjaliku teabe tõsise ohu kohta tootjale ja tüübikinnitus- ja turujärelevalveasutustele ▌.

   Importija teatab tüübikinnitusasutustele ja turujärelevalveasutustele ka igast võetud meetmest ning esitab üksikasjalikud andmed, eelkõige tõsise ohu ja kõigi tootja võetud meetmete kohta.

3. Importija säilitab artikli 28 lõikes 1 osutatud ELi ***tüübikinnitus***tunnistuse ***ja selle lisade*** koopiat 10 aastat pärast sõiduki ***ELi tüübikinnituse kehtivuse lõppu*** ja viis aastat pärast süsteemi, osa või eraldi seadmestiku ***ELi tüübikinnituse kehtivuse lõppu ning tagab, et need saab*** tüübikinnitusasutustele ja turujärelevalveasutustele ▌ nõudmise korral ***kättesaadavaks teha***.

4. Importija esitab liikmesriigi ametiasutusele selle põhjendatud nõudmise korral sõiduki, süsteemi, osa või eraldi seadmestiku vastavust tõendava täieliku teabe ja dokumentatsiooni keeles, mis on kõnealusele ametiasutusele kergesti arusaadav.

Importija teeb riikliku ametiasutusega selle põhjendatud nõudmise korral koostööd mis tahes meetmete osas, mis võetakse vastavalt määruse (EÜ) nr 765/2008 artiklile 20, et kõrvaldada oht, mida põhjustab tema poolt turul kättesaadavaks tehtud sõiduk, süsteem, osa, eraldi seadmestik, tarvik või lisaseade.

Artikkel 18

Turustajate kohustused

***1.*** Enne sõiduki, süsteemi, osa või eraldi seadmestiku turul kättesaadavaks tegemist ▌kontrollib turustaja, et sõiduk, süsteem, osa või eraldi seadmestik kannab nõutud andmesilti või tüübikinnitustähist, et sellega on kaasas nõutud dokumendid ning artiklis 59 nõutud juhised ja ohutusteave asjaomase liikmesriigi ametlikus keeles või ametlikes keeltes ning et tootja ja importija on täitnud vastavalt artikli 13 lõikes 8 ning artikli 16 lõikes 5 sätestatud nõuded.

***2.*** ***Turustaja teatab asjaomasele tootjale viivitamata kõikidest saadud kaebustest ohtude, võimalike vahejuhtumite ja nõuetele mittevastavuste kohta seoses tema poolt turul kättesaadavaks tehtud*** sõidukite, süsteemide, osade***,*** ▌ eraldi seadmestike, ***tarvikute või lisaseadmetega.***

***3.*** ***Turustajad tagavad, et sel ajal, kui sõiduk, süsteem, osa või eraldi seadmestik on nende vastutuse all, ei ohusta toote ladustamise ega transpordi tingimused selle vastavust käesolevas määruses sätestatud nõuetele.***

Artikkel 19

Turustajate kohustused seoses sõidukite, süsteemide, osade, eraldi seadmestike, tarvikute ja lisaseadmetega, mis ei vasta nõuetele või kujutavad endast tõsist ohtu

1. Kui ▌ sõiduk, süsteem, osa, eraldi seadmestik, tarvik või lisaseade ei vasta käesoleva määruse nõuetele, ***teavitab turustaja sellest tootjat, importijat ja ELi tüübikinnituse andnud tüübikinnitusasutust ega*** tee sõidukit, süsteemi, osa, eraldi seadmestikku, tarvikut või lisaseadet turul kättesaadavaks ▌ seni, kuni see on nõuetega vastavusse viidud.

2. ***Kui*** sõiduk, süsteem, osa või eraldi seadmestik, tarvik või lisaseade, mille ***turustaja*** on turul kättesaadavaks teinud, ei vasta käesoleva määruse nõuetele, teavitab turustaja sellest tootjat***, importijat ja ELi tüübikinnituse andnud tüübikinnitusasutust***.

3. Kui sõiduk, süsteem, osa, eraldi seadmestik, tarvik või lisaseade kujutab endast tõsist ohtu, esitab turustaja viivitamata tõsist ohtu käsitleva üksikasjaliku teabe tootjale, importijale ning selle liikmesriigi tüübikinnitus- ja turujärelevalveasutustele, kus kõnealune sõiduk, süsteem, osa, eraldi seadmestik, tarvik või lisaseade turul kättesaadavaks tehti.

Turustaja teatab neile ka igast võetud meetmest ning esitab üksikasjalikud andmed ▌kõikide tootja võetud meetmete kohta.

4. Turustaja teeb riikliku ametiasutusega selle põhjendatud nõudmise korral koostööd mis tahes meetmete osas, mis võetakse vastavalt määruse (EÜ) nr 765/2008 artiklile 20, et kõrvaldada oht, mida põhjustab tema poolt turul kättesaadavaks tehtud sõiduk, süsteem, osa, eraldi seadmestik, tarvik või lisaseade.

Artikkel 20

Tootja kohustuste kohaldamine importijate ja turustajate suhtes

Käesoleva määruse kohaldamisel käsitatakse importijat või turustajat tootjana ning sellise importija või turustaja suhtes kohaldatakse artiklitest 8, 13 ja 14 tulenevaid tootja kohustusi ***järgmistel juhtudel:***

***a)*** kui importija või turustaja teeb sõiduki, süsteemi, osa või eraldi seadmestiku turul kättesaadavaks ▌ või vastutab selle kasutuselevõtu eest oma nime või kaubamärgi all või muudab sõidukit, süsteemi, osa või eraldi seadmestikku nii, et sõiduk, süsteem, osa või eraldi seadmestik ei pruugi enam asjakohastele nõuetele vastata ▌ , või

***b)*** ***kui importija või turustaja teeb süsteemi, osa või eraldi seadmestiku turul kättesaadavaks või vastutab selle kasutuselevõtu eest väljaspool liitu asuvatele tootjatele väljastatud ÜRO tüübikinnituste alusel ning tootja esindajat liidu territooriumil ei ole võimalik kindlaks määrata.***

Artikkel 21

Ettevõtjate kindlakstegemine

Tüübikinnitusasutuse või turujärelevalveasutuse taotlusel ning 10 aasta vältel pärast sõiduki turule laskmist ja viie aasta vältel pärast süsteemi, osa, eraldi seadmestiku, tarviku või lisaseadme turule laskmist annavad ettevõtjad teavet alljärgneva kohta:

a) iga ettevõtja isik, kes on neid sõiduki, süsteemi, osa, eraldi seadmestiku, tarviku või lisaseadmega varustanud;

b) iga ettevõtja isik, keda nemad on sõiduki, süsteemi, osa, eraldi seadmestiku, tarviku või lisaseadmega varustanud.

III PEATÜKK

ELi TÜÜBIKINNITUSE ANDMISE MENETLUSED

Artikkel 22

ELi tüübikinnituse andmise menetlused

1. Terviksõiduki tüübikinnituse taotlemisel võib tootja valida ühe järgmistest menetlustest:

a) ▌järkjärguline tüübikinnitus;

***b***) üheastmeline tüübikinnitus;

***c***) sega-tüübikinnitus.

Lisaks võib tootja valida mittekomplektse või komplekteeritud sõiduki puhul mitmeastmelise tüübikinnituse.

2. ***Ilma et see piiraks II lisas loetletud õigusaktide nõuete kohaldamist,*** kehtib süsteemi, osa või eraldi seadmestiku tüübikinnituse ***puhul*** üksnes üheastmeline tüübikinnitus.

3. Mitmeastmelist tüübikinnitust võib anda mittekomplektsele või komplekteeritud sõidukitüübile, mis, arvestades sõiduki komplekteerituse astet, vastab artiklis 24 osutatud teatmikus esitatud andmetele ning II lisas loetletud õigusaktides kehtestatud tehnilistele nõuetele.

Mitmeastmelist tüübikinnitust kohaldatakse ka komplekteeritud sõidukite suhtes, mida on teise tootja poolt pärast nende valmimist ümber ehitatud või muudetud.

4. Sõiduki viimase komplekteerimisetapi ELi tüübikinnitus antakse alles pärast seda, kui tüübikinnitusasutus on kontrollinud ***vastavalt IX lisas sätestatud menetlustele***, et viimases astmes tüübikinnituse saanud sõiduki tüüp vastab tüübikinnituse andmise ajal kõigile kehtivatele tehnilistele nõuetele**.** See kontroll hõlmab kõiki mittekomplektsele sõidukitüübile mitmeastmelise menetluse käigus antud ELi tüübikinnitusega hõlmatud nõudeid puudutavate dokumentide kontrolli, ***sealhulgas*** ka juhul, kui ELi tüübikinnitus anti erinevale sõidukikategooriale.

5. Lõikes 1 osutatud ELi tüübikinnitusmenetluse valik ei mõjuta kohaldatavaid ▌nõudeid, millele kinnituse saanud sõidukitüüp peab vastama terviksõiduki tüübikinnituse andmise ajal.

6. Mitmeastmelist tüübikinnitust võib kasutada ka üksiktootja, tingimusel et selle eesmärgiks ei ole hoida kõrvale ühes etapis toodetud sõidukite suhtes kehtivatest nõuetest. Üksiktootja toodetud sõidukeid ei loeta artiklite 41, 42 ja 49 kohaldamisel mitmes etapis toodetud sõidukiteks.

Artikkel 23

ELi tüübikinnituse taotlemine

1. Tootja esitab tüübikinnitusasutusele ELi tüübikinnituse taotluse ja artiklis 24 osutatud teatmiku.

2. Ühe konkreetse sõiduki, süsteemi, osa või eraldi seadmestiku tüübi kohta võib esitada ainult ühe taotluse. Taotlus esitatakse ainult ühes liikmesriigis ainult ühele tüübikinnitusasutusele.

***Sama sõiduki, süsteemi, osa või eraldi seadmestiku tüübi kohta ei tohi mõnes teises liikmesriigis uut taotlust esitada, kui:***

***a) tüübikinnitusasutus on keeldunud sellele tüübile tüübikinnituse andmisest;***

*b) tüübikinnitusasutus on selle tüübi tüübikinnituse tühistanud või*

*c) tootja on selle tüübi tüübikinnitustaotluse tagasi võtnud.*

*Tüübikinnitusasutus ei rahulda tüübikinnituse taotlust teise tüübi määramiseks või muudatuste tegemiseks mõne varasema taotluse suhtes, kui muudatused ei ole piisavad sõiduki, süsteemi, osa või eraldi seadmestiku uue tüübi määramiseks.*

*3. Sõidukite, süsteemide, osade või eraldi seadmestike ELi tüübikinnituse taotlus peab sisaldama tootja deklaratsiooni, millega kooskõlas lõike 2 teise lõiguga kinnitatakse, et:*

*a) tootja ei ole taotlenud sama tüübi ELi tüübikinnitust mõnelt teiselt tüübikinnitusasutuselt ning et ükski teine tüübikinnitusasutus ei ole tootjale vastavat tüübikinnitust andnud;*

*b) ükski tüübikinnitusasutus ei ole keeldunud sellele tüübile tüübikinnituse andmisest;*

*c) ükski tüübikinnitusasutus ei ole selle tüübi tüübikinnitust tühistanud ning*

*d) tootja ei ole selle tüübi tüübikinnitustaotlust tagasi võtnud.*

4. Iga tüübikinnituse saamiseks esitatud sõiduki, süsteemi, osa või eraldi seadmestiku tüübi kohta esitatakse eraldi taotlus.

Artikkel 24

Teatmik

1. Teatmik sisaldab järgmist:

a) ***lõikes 4 osutatud rakendusaktides*** sätestatud näidisele vastav teabedokument ***terviksõiduki*** üheastmelise tüübikinnituse, sega-tüübikinnituse või ▌järkjärgulise tüübikinnituse saamiseks ***või süsteemi, osa või eraldi seadmestiku tüübikinnituse puhul II lisas loetletud asjaomasele õigusaktile vastav teabedokument;***

b) kõik andmed, joonised, fotod ja muu asjakohane teave;

c) sõidukite puhul märge artikli 22 lõikega 1 kooskõlas valitud menetluste kohta;

d) täiendav teave, mida tüübikinnitusasutus ELi ***tüübikinnitus***menetluse raames nõuab.

***2. Terviksõiduki tüübikinnituse lõike 1 punktis a osutatud teabedokument sisaldab täielikku teavet sõidukitüübi omaduste kohta, mis on tüübikinnitusasutuse jaoks vajalikud sõidukitüübi määramiseks ja nõuetekohaseks tüübikinnituse menetluseks.***

3. Tootja esitab teatmiku sellises elektroonilises vormingus, ***mida tüübikinnitusasutus aktsepteerib***. ***Tüübikinnitusasutus*** võib ***aktsepteerida teatmiku*** esitamist ka paberkandjal.

4. Komisjon ***võtab vastu rakendusaktid, et määrata kindlaks*** teabedokumendi ***ja teatmiku*** mis tahes muu osa näidise ning käesoleva artikli lõikes 3 osutatud ühtlustatud elektroonilise vormingu. ***Nimetatud rakendusaktid võetakse vastu kooskõlas artikli 83 lõikes 2 osutatud kontrollimenetlusega. Esimene rakendusakt võetakse vastu … [24 kuud pärast käesoleva määruse jõustumise kuupäeva].***

Artikkel 25

▌ELi tüübikinnituse taotlustega esitatav lisateave

1. Järkjärgulise tüübikinnitusmenetluse taotlusele peab lisaks artikli 24 kohasele teatmikule olema lisatud ka kõik ELi ***või ÜRO*** tüübikinnitustunnistused ***ja nende lisad***, mis on nõutavad II lisas loetletud ***õigusaktide*** kohaselt.

   Süsteemi, osa või eraldi seadmestiku tüübikinnituse ▌puhul on tüübikinnitusasutusel II lisas loetletud ***õigusaktide*** kohaselt juurdepääs teatmikule ***ja asjakohasel juhul ELi tüübikinnitustunnistustele ja nende lisadele*** kuni terviksõiduki tüübikinnituse andmise või andmisest keeldumiseni.

2. Sega-tüübikinnituse taotlusele peab lisaks artikli 24 kohasele teatmikule olema lisatud ka ELi ***või ÜRO*** tüübikinnitustunnistused ***ja nende lisad***, mis on nõutavad II lisas loetletud ***õigusaktide*** kohaselt.

Süsteemide puhul, mille kohta ELi tüübikinnitustunnistust ***või ÜRO*** tüübikinnitustunnistust ei ole esitatud, peab taotlusega lisaks artiklis 24 osutatud teatmikule kaasnema teave, mis on nõutav nimetatud süsteemidele tüübikinnituse andmiseks sõidukile tüübikinnituse andmise järgus, ja katsearuanne ELi tüübikinnitustunnistuse ***või ÜRO*** tüübikinnitustunnistuse asemel.

3. Mitmeastmelise tüübikinnituse taotlusega peab olema kaasas järgmine teave:

a) esimeses astmes – need teatmiku ja ELi tüübikinnitustunnistuse ***või ÜRO*** tüübikinnitustunnistuste ***või asjakohasel juhul katsearuannete*** osad, mis on baassõiduki asjaomasel komplekteerituse tasemel asjakohased;

b) teises astmes ja edasistes astmetes – asjaomasel valmistamisetapil asjakohased teatmiku ja ELi tüübikinnitustunnistuse ***või ÜRO*** tüübikinnitustunnistuse osad koos ***terviksõidukile*** eelmisel valmistamisetapil väljastatud ELi tüübikinnitustunnistuse koopiaga ning üksikasjalik teave sõidukile tootja tehtud muudatuste või lisanduste kohta.

Käesolevas lõikes osutatud teave ***esitatakse*** vastavalt artikli 24 lõikele 3.

4. Tüübikinnitusasutusel ja tehnilistel teenistustel peab olema juurdepääs sõidukis kasutatud tarkvarale ja algoritmidele***, mida nad oma toiminguteks vajalikuks peavad***.

Ühtlasi võivad tüübikinnitusasutus ***ja tehnilised teenistused*** ▌ nõuda, et tootja esitaks ***dokumente või*** täiendavat teavet, mis on vajalikud***, et võimaldada*** tüübikinnitusasutusel või ***tehnilisel teenistusel vajalikul tasemel mõista süsteeme, sealhulgas süsteemide arendamise protsessi ja süsteemide kontseptsiooni, ning selliste tarkvarade ja algoritmide funktsioone, mis on vajalikud, et kontrollida sõiduki vastavust käesoleva määruse nõuetele,*** otsustamaks, millised katsed on nõutavad, ▌ või hõlbustamaks nimetatud katsete tegemist.

IV PEATÜKK

ELi TÜÜBIKINNITUSE ANDMISE MENETLUSED

Artikkel 26

ELi tüübikinnituse menetluste üldsätted

1. Iga sõiduki, süsteemi, osa või eraldi seadmestiku tüübi kohta võib anda vaid ühe ELi tüübikinnituse.

2. Tüübikinnitusasutus, kes on saanud artikli 23 kohase taotluse, annab ELi tüübikinnituse alles pärast seda, kui on kontrollinud järgmist:

a) artiklis 31 osutatud toodangu vastavuse kontrollimise kord;

b) et ***artikli 23 lõikes 3 osutatud deklaratsioon on esitatud*****;**

***c)*** asjaomast tüüpi sõiduki, süsteemi, osa või eraldi seadmestiku ***vastavus*** kohaldatavatele nõuetele;

d) terviksõiduki järkjärgulise, sega- ja mitmeastmelise tüübikinnitusmenetluse korral kontrollib tüübikinnitusasutus vastavalt artikli 22 lõikele 4, kas süsteemidel, osadel ja eraldi seadmestikel on olemas ***kehtivad*** eraldi tüübikinnitused, mis on antud vastavalt terviksõiduki tüübikinnituse andmise ajal kehtivatele nõuetele.

3. Kohaldatakse III lisas sätestatud ELi tüübikinnitusmenetlusi ja mitmeastmelise tüübikinnituse korral IX lisas sätestatud ELi tüübikinnitusmenetlusi.

Komisjonil on õigus võtta kooskõlas artikliga 82 vastu delegeeritud õigusakte III ja IX lisa muutmiseks, et võtta arvesse õiguslikke muudatusi ja tehnika arengut, ajakohastades selleks kõnealustes lisades sätestatud menetlusi ELi tüübikinnituse ning mitmeastmelise tüübikinnituse osas.

4. Tüübikinnitusasutus koostab infopaketi, mis koosneb artiklis 24 osutatud teatmikust koos sellele tehnilise teenistuse või tüübikinnitusasutuse poolt oma ülesannete täitmise käigus lisatud katsearuannete ja kõigi muude dokumentidega.

Infopaketti ***võib säilitada elektrooniliselt ja*** see sisaldab sisukorda, milles iga dokumendi kõik leheküljed ja vorm on selgelt tähistatud ja ELi tüübikinnituse kõik muudatused kronoloogiliselt fikseeritud.

Tüübikinnitusasutus hoiab infopaketi kättesaadavana 10 aasta jooksul pärast asjaomase ELi tüübikinnituse kehtivuse lõppu.

5. Tüübikinnitusasutus keeldub ELi tüübikinnituse andmisest, kui ta leiab, et sõiduki, süsteemi, osa või eraldi seadmestiku tüüp vastab küll kehtivatele nõuetele, kuid kujutab sellele vaatamata endast tõsist ohtu turvalisusele või võib tõsiselt kahjustada keskkonda või inimeste tervist. Sellisel juhul saadab ta teiste liikmesriikide tüübikinnitusasutustele ja komisjonile kohe üksikasjaliku toimiku, milles põhjendab oma otsust ja esitab oma järeldusi kinnitavad tõendid.

6. Kooskõlas artikli ***22*** lõikega 4 keeldub tüübikinnitusasutus ELi tüübikinnituse andmisest järkjärgulise, sega- ja mitmeastmelise tüübikinnituse korral, kui ta leiab, et süsteemid, osad või eraldi seadmestikud ei vasta käesoleva määruse nõuetele ▌.

Tüübikinnitusasutus nõuab, et süsteemidele, osadele või eraldi seadmestikele tüübikinnituse ***andnud*** tüübikinnitusasutused toimiksid artikli 54 lõike 2 kohaselt.

Artikkel 27

Antud, muudetud ja tühistatud ELi tüübikinnitusest ja ELi tüübikinnituse andmisest keeldumisest teatamine

1. Tüübikinnitusasutus ***teeb*** ELi tüübikinnitustunnistuse väljastamisel või muutmisel teiste liikmesriikide tüübikinnitusasutustele, ***turujärelevalveasutusele*** ja komisjonile ***kättesaadavaks*** ELi tüübikinnitustunnistuse koopia koos selle juurde kuuluvate lisade ja artiklis 30 osutatud katsearuannetega iga sõiduki, süsteemi, osa või eraldi seadmestiku tüübi kohta, millele ta on tüübikinnituse andnud. Koopia ***tehakse kättesaadavaks*** ühise turvalise elektroonilise andmevahetussüsteemi kaudu ***vastavalt käesoleva artikli lõikes 3 osutatud rakendusaktidele.***

**I**

2. Tüübikinnitusasutus teatab viivitamata teiste liikmesriikide tüübikinnitusasutustele ja komisjonile igast ELi tüübikinnituse andmisest keeldumisest ja tüübikinnituse tühistamisest ning esitab otsuse põhjendused ***ühise turvalise elektroonilise andmevahetussüsteemi kaudu vastavalt lõikes 3 osutatud rakendusaktidele.***

3. ***Ühise turvalise elektroonilise andmevahetussüsteemi osas võtab*** komisjon ***vastu rakendusaktid, milles sätestatakse kättesaadavaks tehtavate elektrooniliste dokumentide vorming, teabevahetusmehhanism, menetlused asutuste teavitamiseks ELi tüübikinnituse andmisest, muutmisest, andmisest keeldumisest ja tühistamisest, ning asjaomased turvameetmed. Nimetatud rakendusaktid võetakse vastu artikli 83 lõikes 2 osutatud kontrollimenetluse kohaselt. Esimene rakendusakt võetakse vastu hiljemalt … [24 kuud pärast käesoleva määruse jõustumise kuupäeva].***

Artikkel 28

ELi tüübikinnitustunnistus

1. ELi tüübikinnitustunnistus sisaldab järgmisi lisasid:

a) artikli 26 lõikes 4 osutatud infopakett;

b) artiklis 30 osutatud katsearuanded süsteemi, osa või eraldi seadmestiku tüübikinnituse korral või katsetulemuste leht terviksõiduki tüübikinnituse korral;

c) ***terviksõiduki tüübikinnituse korral*** vastavussertifikaadile alla kirjutama volitatud isiku/isikute nimi/nimed ja allkirja(de) näidis(ed) ning märge tema/nende ametikoha kohta;

d) terviksõiduki tüübikinnituse korral ***sõidukitüübi*** vastavussertifikaadi täidetud eksemplar.

***2.*** ELi tüübikinnitustunnistusele ***antakse*** ühtlustatud ***nummerdus***süsteemi kohaselt ***unikaalne number, mis võimaldab tuvastada vähemalt liikmesriigi, kus ELi tüübikinnitus on antud ja nõuded, millele sõiduki tüüp, süsteem, osa või eraldi seadmestik vastab***.

3. Komisjon ***võtab vastu rakendusaktid, et kehtestada*** ELi tüübikinnitustunnistuse, ühtlustatud nummerdussüsteemi ja katsetulemuste lehe näidised, kaasa arvatud asjakohases elektroonilises vormingus. ***Nimetatud rakendusaktid võetakse vastu kooskõlas artikli 83 lõikes 2 osutatud kontrollimenetlusega. Esimene rakendusakt võetakse vastu hiljemalt … [24 kuud pärast käesoleva määruse jõustumise kuupäeva].***

4. Iga sõiduki, süsteemi, osa ja eraldi seadmestiku tüübi puhul teeb tüübikinnitusasutus järgmised toimingud:

a) täidab kõik asjakohased ELi tüübikinnitustunnistuse osad koos selle lisadega;

b) koostab artikli 26 lõikes 4 osutatud infopaketi sisukorra;

c) väljastab viivitamata tootjale täidetud ELi tüübikinnitustunnistuse ja selle lisad.

5. ELi tüübikinnituse puhul, mille kehtivuse suhtes on artiklite 39, artikli 43 või II lisa III osa kohaselt kehtestatud piirangud või mille suhtes ei rakendata käesoleva määruse või II lisas loetletud õigusaktide teatavaid sätteid, märgitakse nimetatud piirangud või asjakohaste sätete rakendamata jätmine ELi tüübikinnitustunnistusse.

6. Kui sõiduki tootja valib sega-tüübikinnituse menetluse, lisab tüübikinnitusasutus artikli 26 lõikes 4 osutatud infopaketti viited artiklis 30 osutatud katsearuannetele süsteemide, osade või eraldi seadmestike kohta, mille kohta ELi tüübikinnitustunnistust ei ole väljastatud. Tüübikinnitusasutus ***näitab i***nfopaketis ***selgelt, millistele II lisas loetletud õigusaktide tehnilistele nõuetele vastavust sõiduki puhul katsetati.***

7. Kui sõiduki tootja valib üheastmelise tüübikinnitusmenetluse, lisab tüübikinnitusasutus ELi tüübikinnitustunnistusele asjakohaste õigusaktide loetelu kooskõlas ***lõikes 3 osutatud rakendusaktides*** esitatud näidisega.

Artikkel 29

Süsteemide, osade ja eraldi seadmestike ELi tüübikinnitusi käsitlevad erisätted

1. ELi tüübikinnitus antakse süsteemile, osale või eraldi seadmestikule, mis vastab artiklis 24 osutatud teatmikus esitatud andmetele ja II lisas loetletud asjakohastes õigusaktides sätestatud tehnilistele nõuetele.

2. Kui osale või eraldi seadmestikule, mis on või ei ole ette nähtud remondiks, teeninduseks või hoolduseks, laieneb sõidukiga seotud süsteemi tüübikinnitus, ei nõuta osa või eraldi seadmestiku täiendavat tüübikinnitust, kui sellist tüübikinnitust ei ole sätestatud II lisas loetletud asjakohastes õigusaktides.

3. Kui osa või eraldi seadmestik täidab oma ülesannet või selle spetsiifiline omadus avaldub ainult koos sõiduki teiste osadega ja sel põhjusel on vastavust võimalik tõendada ainult siis, kui osa või eraldi seadmestik toimib koos nende teiste sõidukiosadega, piiratakse vastavalt osa või eraldi seadmestiku ELi tüübikinnituse ulatust.

Sel juhul märgitakse ELi tüübikinnitustunnistuses kõik osa või eraldi seadmestiku kasutuspiirangud ja selle osa või eraldi seadmestiku sõidukile paigaldamise eritingimused.

Kui see osa või eraldi seadmestik on paigaldatud sõidukile, kontrollib tüübikinnitusasutus sõidukile tüübikinnituse andmise ajal osa või eraldi seadmestiku vastavust kohaldatavatele kasutuspiirangutele või paigaldamistingimustele.

Artikkel 30

ELi tüübikinnituseks nõutavad katsed

1. ***ELi tüübikinnituste andmisega seoses kontrollib tüübikinnitusasutus vastavust*** käesoleva määruse ▌ tehnilistele nõuetele asjakohaste katsetega, mida sooritavad tema tehnilised teenistused.

***2. Katsete põhielemendid, sealhulgas tehnilised nõuded, millele vastamist katsetega kontrolliti, märgitakse katsearuandesse.***

***3.*** Komisjon võtab vastu rakendusaktid, millega kehtestatakse ***katsearuannete vorm. Nimetatud rakendusaktid võetakse vastu artikli 83 lõikes 2 osutatud kontrollimenetluse kohaselt. Esimene rakendusakt võetakse vastu hiljemalt … [24 kuud pärast käesoleva määruse jõustumise kuupäeva].***

4. Tootja teeb tüübikinnitusasutustele ja ***asjaomastele tehnilistele teenistustele*** kättesaadavaks II lisas loetletud asjaomastes õigusaktides nõutud katsete tegemiseks vajalikud sõidukid, süsteemid, osad või eraldi seadmestikud.

5. Nõutud katsete tegemiseks kasutatakse neid sõidukeid, süsteeme, osi ja eraldi seadmestikke, mis on kinnitatava tüübi suhtes representatiivsed.

***6. Kui lõikes 1 osutatud asjakohaste katsete läbiviimiseks kasutatavate parameetrite ja tingimuste puhul on ette nähtud väärtuste vahemik, võivad tehnilised teenistused valida ükskõik millise väärtuse selles vahemikus.***

7. Tootja taotlusel ja tüübikinnitusasutuse nõusolekul võib alternatiivina lõikes 1 osutatud katsetele kasutada virtuaalseid katsemeetodeid kooskõlas VIII lisaga.

8. Komisjonil on õigus võtta vastu delegeeritud õigusakte kooskõlas artikliga 82, et muuta VIII lisa, võtmaks arvesse tehnika arengut ja õiguslikke muudatusi ning ajakohastades selleks õigusaktide loetelu, millega seoses võib tootja või tehniline teenistus kasutada virtuaalseid katsemeetodeid, ja eritingimusi, mille kohaselt tuleb virtuaalseid katsemeetodeid kasutada.

Artikkel 31

Toodangu vastavuse kontrollimise kord

1. ELi tüübikinnituse andnud tüübikinnitusasutus võtab kooskõlas IV lisaga vajalikud meetmed kontrollimaks, vajaduse korral koostöös teiste liikmesriikide tüübikinnitusasutustega, et tootja toodab sõidukeid, süsteeme, osi või eraldi seadmestikke vastavalt tüübikinnituse saanud tüübile.

2. Terviksõiduki tüübikinnituse andnud tüübikinnitusasutus kontrollib, kas statistiliselt asjakohane hulk sõidukeid ja vastavussertifikaate on kooskõlas artiklite 36 ja 37 nõuetega ning kas nimetatud vastavussertifikaatides esitatud andmed on õiged.

3. ELi tüübikinnituse andnud tüübikinnitusasutus võtab vajalikud meetmed kontrollimaks, vajaduse korral koostöös teiste liikmesriikide tüübikinnitusasutustega, et käesoleva artikli lõigetes 1 ja 2 osutatud meetmed on jätkuvalt piisavad, nii et tootmises olevad sõidukid, süsteemid, osad või eraldi seadmestikud vastavad jätkuvalt tüübikinnituse saanud tüübile ning vastavussertifikaadid on jätkuvalt kooskõlas artiklitega 36 ja 37.

4. Selleks et kontrollida sõiduki, süsteemi, osa või eraldi seadmestiku vastavust tüübikinnituse saanud tüübile, ***võtab*** ELi tüübikinnituse andnud tüübikinnitusasutus ***vajalikud meetmed***, et viia läbi tootja ettevõttes, sealhulgas tootmisrajatistes võetud näidiste kontrollimisi või katseid, mis on nõutavad ELi tüübikinnituse jaoks.

***IV lisa kohaselt võtab tüübikinnitusasutus vajalikud meetmed nimetatud kontrollimiste või katsete läbiviimiseks sagedusega, mis on sätestatud II lisas loetletud õigusaktides, või vähemalt kord kolme aasta jooksul, kui sagedust ei ole nendes õigusaktides sätestatud.***

***5. Selleks et kontrollida sõiduki, süsteemi, osa või eraldi seadmestiku vastavust tüübikinnituse saanud tüübile, tüübikinnitusasutus või tehniline teenistus:***

***a) juhul kui II lisas loetletud asjakohastes õigusaktides kehtestatud katsemenetluste puhul on ette nähtud väärtuste vahemik, valib kontrollimiste või katsete läbiviimisel juhuslikud väärtused lubatud vahemiku piires ning***

***b) omab juurdepääsu tarkvarale, algoritmidele , dokumentidele ja*** täiendavale teabele ***vastavalt artikli 25 lõikele 4.***

***6.*** ELi tüübikinnituse andnud tüübikinnitusasutus ***võtab vajalikud meetmed kontrollimaks, et tootja täidab XIV peatükis sätestatud kohustusi. Eelkõige kontrollib ta, kas kõnealuste kohustuste täitmiseks muudab või täiendab tootja sõiduki pardadiagnostika andmeid ning remondi- ja hooldusteavet.***

***7.*** ***ELi tüübikinnituse andnud tüübikinnitusasutus***, kes teeb kindlaks, et tootja ei tooda enam sõidukeid, süsteeme, osi või eraldi seadmestikke kooskõlas tüübikinnituse saanud tüübiga, ***vastavalt käesoleva määruse nõuetele,*** või et vastavussertifikaadid ei vasta enam artiklite 36 ja 37 nõuetele, ehkki tootmine jätkub, võtab vajalikud meetmed tagamaks, et toodangu vastavuse kontrollimise ***korda*** järgitakse nõuetekohaselt, või tühistab tüübikinnituse. ***Tüübikinnitusasutus võib otsustada võtta kõik vajalikud XI peatüki kohased piiravad meetmed.***

8. Komisjonil on õigus võtta kooskõlas artikliga 82 vastu delegeeritud õigusakte IV lisa muutmiseks, et võtta arvesse tehnika arengut ja õiguslikke muudatusi, ajakohastades selleks toodangu vastavuse kontrollimise menetlusi.

Artikkel 32

***Tasud***

***1.*** ***ELi tüübikinnitustegevusega seotud tasud*** nõutakse sisse tootjatelt, kes on esitanud asjaomases liikmesriigis ELi tüübikinnituse taotluse. ▌

***Liikmesriigid tagavad, et on olemas piisavad vahendid, et katta turujärelevalvemeetmetega seotud kulud. Ilma et see piiraks liikmesriigi õiguse kohaldamist, võib kõnealused kulud katta tasudega, mille võib sisse nõuda liikmesriik, kus sõidukid turule lastakse.***

***2.*** ***Liikmesriik võib nõuda taotluse esitanud tehnilistelt teenistustelt haldustasusid, et katta täielikult või osaliselt kulud, mis on seotud tehniliste teenistuste eest vastutavate riiklike ametiasutuste käesoleva määruse kohase tegevusega.***

▌

V PEATÜKK

ELI TÜÜBIKINNITUSTE MUUDATUSED JA KEHTIVUS

Artikkel 33

ELi tüübikinnituste muudatuste üldsätted

1. Tootja teatab ELi tüübikinnituse andnud tüübikinnitusasutusele viivitamata igast muutusest artikli 26 lõikes 4 osutatud infopaketi andmetes***, sealhulgas muudatustest laiendatud dokumentatsioonis vastavalt II lisas loetletud õigusaktidele***.

   Tüübikinnitusasutus otsustab, kas see muutus nõuab muudatust ELi tüübikinnituse parandamise või laiendamise teel artiklis 34 sätestatud korras või nõuab see muutus uut ELi tüübikinnitust.

2. Vastava muutmise taotlus esitatakse üksnes olemasoleva ELi tüübikinnituse andnud tüübikinnitusasutusele. ▌

3. Kui tüübikinnitusasutus leiab, et muudatus nõuab kontrollimiste või katsete kordamist, teatab ta sellest tootjale.

4. Kui tüübikinnitusasutus leiab käesoleva artikli lõikes 3 osutatud kontrollimiste või katsete põhjal, et ELi tüübikinnituse nõuded on jätkuvalt täidetud, kohaldatakse artiklis 34 osutatud korda.

5. Kui tüübikinnitusasutus leiab, et ▌ kehtiva tüübikinnituse laiendus ei suuda muudatusi infopaketi andmetes hõlmata, keeldub ta ELi tüübikinnituse muutmisest ja nõuab, et tootja taotleks uut ELi tüübikinnitust.

Artikkel 34

ELi tüübikinnituste parandused ja laiendused

1. Muudatust nimetatakse paranduseks, kui tüübikinnitusasutus leiab, et hoolimata artikli 26 lõikes 4 osutatud infopaketi andmete muutumisest vastab asjaomast tüüpi sõiduk, süsteem, osa või eraldi seadmestik jätkuvalt selle tüübi suhtes kehtivatele nõuetele ja et seega ei ole tarvis kontrolle ega katseid korrata.

Sel juhul väljastab tüübikinnitusasutus vajaduse korral viivitamata infopaketi parandatud leheküljed, märkides igale parandatud leheküljele selgelt muudatuse laadi ja uuesti väljastamise kuupäeva, või väljastab infopaketi tervikliku ajakohastatud versiooni koos muudatuste üksikasjaliku kirjeldusega.

2. Muudatust nimetatakse laienduseks, kui tüübikinnitusasutus leiab, et infopaketis sisalduvad andmed on muutunud, ja kui esineb mõni järgmistest asjaoludest:

a) vaja on täiendavaid kontrolle või katseid, et teha kindlaks jätkuv vastavus nõuetele, millel kehtiv ELi tüübikinnitus põhineb;

b) ELi tüübikinnitustunnistuse (välja arvatud lisade) andmed on muutunud, või

c) tüübikinnituse saanud sõiduki, süsteemi, osa või eraldi seadmestiku tüübi suhtes hakatakse kohaldama II lisas loetletud õigusaktide uusi nõudeid.

Laienduse puhul väljastab tüübikinnitusasutus viivitamata ajakohastatud ELi tüübikinnitustunnistuse, mida tähistatakse laienduse numbriga, mida suurendatakse vastavalt juba varem antud laienduste arvule. Tüübikinnitustunnistusel on selgelt kirjas laienduse põhjus ja uuesti väljastamise kuupäev ning asjakohasel juhul kehtivusaeg.

3. Alati kui väljastatakse infopaketi muudetud leheküljed või infopaketi ajakohastatud tervikversioon, tehakse vastavad muudatused infopaketi sisukorras, et näidata viimati lisatud laienduse või paranduse kuupäev või tervikteksti uusima ajakohastatud versiooni kuupäev.

4. Sõiduki tüübikinnituse laiendust ei nõuta, kui lõike 2 punktis c osutatud uued nõuded ei ole tehnilisest seisukohast selle sõidukitüübi jaoks olulised või hõlmavad muid sõidukikategooriaid kui see, millesse asjaomane sõidukitüüp kuulub.

Artikkel 35

Kehtivuse lõppemine

1. ***$M_1$- ja $N_1$-kategooria sõidukite puhul seitse aastat ning $M_2$-, $M_3$-, $N_2$-, $N_3$- ja O-kategooria sõidukite puhul 10 aastat pärast ELi terviksõiduki*** tüübikinnitustunnistuse ***infopaketi viimast ajakohastamist kontrollib tüübikinnitusasutus***, et sõiduki tüüp ▌ vastab kõigile seda tüüpi sõidukite puhul ***asjakohastele õigusaktidele.***

***Kui tüübikinnitusasutus viib läbi käesoleva lõike esimeses lõigus osutatud kontrolli, ei ole tarvis artikli 30 kohaseid katseid korrata.***

2. ▌ ELi tüübikinnitus kaotab ▌ kehtivuse järgmistel juhtudel:

a) kui tüübikinnituse saanud sõiduki, ***süsteemi, osa või eraldi seadmestiku*** tüübi suhtes kehtivad uued nõuded muutuvad ▌ turul kättesaadavaks tegemise, registreerimise või kasutuselevõtu puhul kohustuslikeks ja tüübikinnitust ei ole võimalik artikli 34 lõike 2 punktis c sätestatud põhjustel laiendada;

b) ***kui*** käesoleva artikli ***lõike 1 kohaselt tehtud kontrolli tulemusel tehakse järeldus, et sõiduk ei vasta kõigile*** seda tüüpi sõidukite puhul ***asjakohastele õigusaktidele;***

c) kui sõidukite tootmine kooskõlas tüübikinnituse saanud sõidukitüübiga vabatahtlikult lõpetatakse, ***mis igal juhul loetakse toimunuks siis, kui ühtegi asjaomast tüüpi sõidukit ei ole toodetud kahe eelneva aasta jooksul***. ***Selline tüübikinnitus jääb siiski kehtima sõiduki registreerimise või kasutuselevõtu eesmärgil seni, kuni ei kohaldata käesoleva lõike punkti a;***

d) kui ELi tüübikinnitus on tühistatud vastavalt artikli 31 lõikele 7;

e) kui ELi tüübikinnitustunnistuse kehtivus aegub artikli 39 lõikes 6 osutatud piirangu tõttu;

f) kui tuvastatakse, et tüübikinnitus põhineb valeandmete esitamisel, katsetulemuste võltsimisel või selliste andmete avaldamata jätmisel, mis võinuks kaasa tuua tüübikinnituse andmisest keeldumise.

3. Kui kehtetuks muutub ainult sõidukitüübi ühe variandi või variandi ühe versiooni ***terviksõiduki*** tüübikinnitus, kaotab kõnealuse sõidukitüübi ***terviksõiduki*** tüübikinnitus kehtivuse vaid selle konkreetse variandi või versiooni suhtes.

4. Kui teatava sõiduki, süsteemi, osa või eraldi seadmestiku tüübi tootmine ***lõpetatakse***, teatab tootja sellest viivitamata ▌ ELi tüübikinnituse andnud tüübikinnitusasutusele.

Ühe kuu jooksul alates esimeses lõigus osutatud teate saamisest teatab sõiduki, süsteemi, osa või eraldi seadmestiku tüübile ELi tüübikinnituse andnud tüübikinnitusasutus sellest teiste liikmesriikide tüübikinnitusasutustele.

5. Kui ELi tüübikinnitustunnistuse kehtivus ▌ hakkab lõppema, teatab tootja sellest viivitamata ▌ ELi tüübikinnituse andnud tüübikinnitusasutusele.

6. Tootjalt sellekohase teate saamisel edastab ▌ ELi tüübikinnituse andnud tüübikinnitusasutus teiste liikmesriikide tüübikinnitusasutustele ja komisjonile viivitamata kogu asjakohase teabe, mida võib vaja olla sõidukite, ***süsteemide, osade või eraldi seadmestike*** turul kättesaadavaks tegemiseks, registreerimiseks või kasutuselevõtuks.

***Sõidukite puhul*** märgitakse käesoleva lõike esimeses lõigus osutatud teates ära viimasena toodetud sõiduki tootmiskuupäev ja valmistajatehase tähis (VIN-kood) vastavalt komisjoni määruse (EL) nr 19/2011[1] artikli 2 punktile 2.

VI PEATÜKK

VASTAVUSSERTIFIKAAT JA MÄRGISED

Artikkel 36

***Paberkandjal*** vastavussertifikaat

1. Tootja väljastab paberkandjal vastavussertifikaadi, mis käib kaasas iga komplektse, mittekomplektse või komplekteeritud sõidukiga, mis on toodetud vastavuses tüübikinnituse saanud sõidukitüübiga. ***Sel eesmärgil kasutab tootja lõikes 4 osutatud rakendusaktidega kehtestatud näidist.***

[1] Komisjoni 11. jaanuari 2011. aasta määrus (EL) nr 19/2011, mis käsitleb mootorsõidukite ja nende haagiste valmistaja andmesildi ja valmistajatehase tähise tüübikinnituse nõudeid ning millega rakendatakse Euroopa Parlamendi ja nõukogu määrust (EÜ) nr 661/2009, mis käsitleb mootorsõidukite, nende haagiste ning nende jaoks ette nähtud süsteemide, osade ja eraldi tehniliste seadmestike üldise ohutusega seotud tüübikinnituse nõudeid (ELT L 8, 12.1.2011, lk 1).

Paberkandjal vastavussertifikaadis ***kirjeldatakse sõiduki põhiomadusi ja selle täpseid tehnilisi näitajaid. Paberkandjal vastavussertifikaat sisaldab sõiduki tootmiskuupäeva. Paberkandjal vastavussertifikaat vormistatakse selliselt, et hoida ära selle võltsimist.***

***Paberkandjal vastavussertifikaat*** antakse ostjale tasuta koos sõidukiga. Selle väljastamise eeltingimusena ei tohi nõuda sõnaselget taotlust või tootjale lisateabe esitamist.

***2.*** ***Alates … [kaheksa aastat pärast käesoleva määruse jõustumise kuupäeva] on tootja vabastatud*** käesoleva artikli ***lõikes 1 sätestatud kohustusest väljastada iga sõidukiga kaasas käiv paberkandjal vastavussertifikaat, kui tootja teeb vastavussertifikaadi kättesaadavaks elektroonilisel kujul struktureeritud andmetena vastavalt artikli 37 lõikele 1.***

***3.*** Sõiduki omaniku nõudmisel väljastab sõidukitootja talle 10 aasta jooksul pärast sõiduki tootmise kuupäeva ***paberkandjal*** vastavussertifikaadi duplikaadi tasu eest, mis ei ületa vastavussertifikaadi duplikaadi väljastamise kulu. Vastavussertifikaadi duplikaadi esiküljel on selgelt nähtav sõna „duplikaat“.

4. ***Komisjon võtab vastu paberkandjal vastavussertifikaati käsitlevad rakendusaktid, kehtestades eelkõige***

***a) vastavussertifikaadi näidise;***

***b) turvaelemendid vastavussertifikaadi võltsimise vältimiseks ning***

***c) nõuded vastavussertifikaadi allkirjastamise kohta.***

***Nimetatud rakendusaktid võetakse vastu kooskõlas artikli 83 lõikes 2 osutatud kontrollimenetlusega. Esimene rakendusakt võetakse vastu enne 1. septembrit 2020.***

5. ***Paberkandjal*** vastavussertifikaat koostatakse vähemalt ühes liidu ametlikest keeltest.

6. ***Paberkandjal*** vastavussertifikaatide allkirjastamiseks volitatud isik(ud) töötab (töötavad) tootja teenistuses ning on nõuetekohaselt volitatud tagama tootja ▌ juriidilist vastutust sõiduki kavandamise ja konstrueerimisega seotud aspektide või toodangu vastavuse eest.

7. ***Paberkandjal*** vastavussertifikaat täidetakse tervikuna ja see ei sisalda sõiduki kasutuse suhtes muid piiranguid peale käesolevas määruses või II lisas loetletud õigusaktides sätestatu.

***8.*** ***Komplekteerimata baassõiduki puhul täidab tootja ainult need paberkandjal*** vastavussertifikaadi ***väljad, mis on asjakohased sõiduki täielikkuse seisukohast.***

***9.*** Mittekomplektse või komplekteeritud sõiduki korral täidab tootja ainult need ***paberkandjal*** vastavussertifikaadi väljad, mis käsitlevad tüübikinnituse asjaomase astme lisandusi või muudatusi, ja vajaduse korral lisab kõik eelnevates astmetes väljastatud ***paberkandjal*** vastavussertifikaadid.

**I**

Artikkel 37

***Elektrooniline vastavussertifikaat***

***1.*** ***Ilma et see piiraks artikli 36 lõike 1 kohaldamist, teeb tootja alates … [kaheksa aastat pärast käesoleva määruse jõustumise kuupäeva] tasuta ja põhjendamatu viivituseta pärast sõiduki tootmiskuupäeva vastavussertifikaadi terviksõiduki tüübikinnituse andnud tüübikinnitusasutusele kättesaadavaks elektroonilisel kujul struktureeritud andmetena vastavalt käesoleva artikli lõikes 8 osutatud rakendusaktidele.***

***2.*** ***Ilma et see piiraks artikli 36 lõike 1 kohaldamist, võib tootja teha vastavussertifikaadid kättesaadavaks vastavalt käesoleva artikli lõikele 1 enne … [kaheksa aastat pärast käesoleva määruse jõustumise kuupäeva].***

***3*** ***Tüübikinnitusasutus teeb vastavussertifikaadi elektroonilisel kujul struktureeritud andmetena kättesaadavaks vastavalt lõikes 8 osutatud rakendusaktidele selliselt, et vastavussertifikaadile pääsevad ligi tüübikinnitusasutused, turujärelevalveasutused, liikmesriikide registreerimisasutused ja komisjon.***

***4.*** ***Liikmesriik võib vabastada tootja*** käesoleva artikli ***lõikes 1 osutatud kohustusest nende sõidukitüüpide puhul, millel on artikli 42 kohane väikeseeriana toodetud sõiduki riiklik tüübikinnitus.*** ▌

5. Vastavussertifikaadi vastavalt ***käesoleva artikli lõikes 8 osutatud rakendusaktidele elektroonilisel kujul struktureeritud andmetena saanud tüübikinnitusasutus annab artikli 12 lõikes 2 sätestatud vastavussertifikaadile üksnes lugemisõigusega juurdepääsu. Mitmes etapis toodetud sõidukite puhul antakse kõnealune juurdepääs järgmise astme tootjale***.

*6. Kogu käesoleva artikli kohane andmevahetus toimub turvalise andmevahetusprotokolli abil.*

*7. Liikmesriigid kehtestavad oma andmesidevõrgu organisatsiooni ja struktuuri, et võimaldada vastavussertifikaatide andmete vastuvõtmist vastavalt lõikes 8 osutatud rakendusaktidele elektroonilisel kujul struktureeritud andmetena alates 1. septembrist 2025, soovitatavalt kasutades olemasolevaid struktureeritud andmete vahetamise süsteeme.*

*8. Selleks et võtta arvesse paberkandjal vastavussertifikaadi puhul nõutavaid andmeid, võtab komisjon vastu vastavussertifikaati elektroonilisel kujul struktureeritud andmetena käsitlevad rakendusaktid, milles sätestatakse eelkõige*

*a) elektroonilisel kujul vastavussertifikaatide andmeelementide põhivorm ja struktuur ning andmevahetuses kasutatavad teated;*

*b) turvalise andmevahetuse miinimumnõuded, sealhulgas andmelaostuse ja andmete väärtarvitamise ärahoidmiseks, ning meetmed elektrooniliste andmete autentsuse tagamiseks, nt digitaalallkirja kasutamine;*

*c) elektroonilisel kujul vastavussertifikaadi andmete vahetamise vahendid;*

***d) sõiduki kordumatu identifitseerimisnumbri miinimumnõuded ning lõike 5 kohaselt ostjale antava teabe vorm;***

***e) lõikes 5 osutatud üksnes lugemisõigusega juurdepääs;***

***f) erandid teatavate sõidukite kategooriate ja väikeseeriana toodetud sõidukitüüpide tootjatele.***

***Nimetatud rakendusaktid võetakse vastu kooskõlas artikli 83 lõikes 2 osutatud kontrollimenetlusega. Esimene rakendusakt võetakse vastu enne 1. septembrit 2020.***

***9. Liikmesriigid on võimelised vahetama käesoleva artikli kohaselt elektroonilisel kujul vastavussertifikaate teiste liikmesriikide asutustega hiljemalt alates … [kaheksa aastat pärast käesoleva määruse jõustumise kuupäeva].***

***10. Alates …*** [kaheksa aastat pärast ***käesoleva määruse jõustumise kuupäeva***] ***väljastab tootja erandjuhtudel riikliku ametiasutuse taotlusel paberkandjal vastavus***sertifikaadi ***duplikaadi.***

Artikkel 38

***Tootja kohustuslikud ja täiendavad sildid, märgistused***

ning osa ja eraldi seadmestiku tüübikinnitustähis

1. Sõidukitootja kinnitab igale tüübikinnituse saanud tüübiga vastavuses toodetud sõidukile ***käesolevas määruses ja*** II lisas loetletud asjakohastes õigusaktides nõutud ***märgistusi*** kandva andmesildi, ***vajaduse korral täiendavad sildid ning tunnused või tähised***.

2. Osa või eraldi seadmestiku tootja kinnitab igale tüübikinnituse saanud tüübiga kooskõlas toodetud osale ja eraldi seadmestikule, sõltumata sellest, kas tegemist on osaga süsteemist või mitte, II lisas loetletud asjaomastes õigusaktides nõutud tüübikinnitustähise.

   Kui sellist tüübikinnitustähist ei nõuta, lisab tootja osale või eraldi seadmestikule vähemalt oma kaubanime või kaubamärgi ning tüübinumbri või valmistajatehase tähise.

3. Komisjon võtab vastu rakendusaktid, millega kehtestatakse ELi tüübikinnitustähise näidis***. Nimetatud rakendusaktid võetakse vastu kooskõlas artikli 83 lõikes 2 osutatud kontrollimenetlusega. Esimene rakendusakt võetakse vastu hiljemalt … [24 kuud pärast käesoleva määruse jõustumise kuupäeva].***

***4. Ettevõtjad lasevad turule või teevad turul kättesaadavaks üksnes sõidukeid, osi ja eraldi seadmestikke, mille märgistus vastab käesoleva määruse nõuetele.***

VII PEATÜKK

UUS TEHNIKA VÕI UUED PÕHIMÕTTED

Artikkel 39

Uue tehnika või uute põhimõtete suhtes tehtavad erandid

1. Tootja võib taotleda ELi tüübikinnitust sõiduki, süsteemi, osa või eraldi seadmestiku tüübile, milles on kasutatud uut tehnikat või uusi põhimõtteid, mis ei vasta ühele või mitmele II lisas loetletud õigusaktile.

2. Tüübikinnitusasutus annab lõikes 1 osutatud ELi tüübikinnituse, kui täidetud on kõik järgmised tingimused:

   a) ELi tüübikinnituse taotluses on esitatud põhjused, miks uus tehnika või uued põhimõtted muudavad sõidukid, süsteemid, osad või eraldi seadmestikud ühele või mitmele II lisas loetletud õigusaktile mittevastavaks;

b) ELi tüübikinnituse taotluses on kirjeldatud uue tehnika või uue põhimõtte turvalisust ja keskkonnamõju ning meetmeid, mis on võetud selleks, et võrreldes nõuetega, mille suhtes erandit taotletakse, oleks tagatud vähemalt samaväärne turvalisuse ja keskkonnakaitse tase;

c) esitatud on katsete kirjeldus ja tulemused, mis tõendavad, et punktis b esitatud tingimus on täidetud.

3. Sellise ELi tüübikinnituse andmiseks, millega tehakse erand uuele tehnikale või uutele põhimõtetele, on vaja komisjoni luba.

Komisjon võtab vastu rakendusakte, et otsustada käesoleva lõike esimeses lõigus osutatud loa andmine. Nimetatud rakendusaktid võetakse vastu artikli 83 lõikes 2 osutatud kontrollimenetluse kohaselt.

4. Kuni lõikes 3 osutatud rakendusakte ei ole vastu võetud, võib tüübikinnitusasutus anda ajutise ELi tüübikinnituse, mis kehtib ainult selle tüübikinnitusasutuse liikmesriigi territooriumil ja taotletava erandi alla kuuluva sõidukitüübi puhul. Tüübikinnitusasutus teatab sellest viivitamata komisjonile ja teistele liikmesriikidele, edastades neile toimiku, mis sisaldab lõikes 2 osutatud teavet.

ELi tüübikinnituse ajutine olemus ja piiratud territoriaalne kehtivus on näha ELi tüübikinnitustunnistuse ja vastavussertifikaadi pealkirjas.

5. Teiste liikmesriikide tüübikinnitusasutused võivad lõikes 4 osutatud ajutise ELi tüübikinnituse oma territooriumil heaks kiita, tingimusel et nad teatavad heakskiitmisest kirjalikult ajutise ELi tüübikinnituse andnud tüübikinnitusasutusele.

6. Vajaduse korral täpsustatakse lõikes 3 osutatud rakendusaktis, kas loale kehtivad piirangud, eelkõige seoses tüübikinnituse saavate sõidukite piirarvuga. ELi tüübikinnitus kehtib igal juhul vähemalt 36 kuud.

7. Kui komisjon võtab vastu lõikes 3 osutatud rakendusakti, et keelduda loa andmisest, teatab tüübikinnitusasutus viivitamata käesoleva artikli lõikes 4 osutatud ajutise ELi tüübikinnituse omanikule, et ajutine ELi tüübikinnitus kaotab kehtivuse kuus kuud pärast rakendusakti kuupäeva.

Ajutise ELi tüübikinnituse kohaselt enne selle kehtivuse lõppemist toodetud sõidukeid lubatakse siiski turule lasta, registreerida või kasutusele võtta kõigis ajutist ELi tüübikinnitust lõike 5 alusel tunnustanud liikmesriikides.

Artikkel 40

Õigusaktide hilisem kohandamine

1. Kui komisjon on lubanud anda ELi tüübikinnituse vastavalt artiklile 39, võtab ta viivitamata vajalikud meetmed asjaomaste õigusaktide kohandamiseks tehnika arenguga.

   Kui artikli 39 kohaselt tehtud erand on seotud ÜRO eeskirjaga, teeb komisjon ettepaneku ÜRO asjaomase eeskirja muutmiseks vastavalt ***menetlusele, mis on ette nähtud 1958. aasta muudetud kokkuleppega***.

2. Niipea kui asjaomased õigusaktid on muudetud, tühistatakse kõik artikli 39 lõikes 3 osutatud rakendusaktis sätestatud piirangud.

3. Kui vajalikke meetmeid käesoleva artikli lõikes 1 osutatud õigusaktide vastuvõtmiseks ei ole võetud, võib komisjon ajutise ELi tüübikinnituse andnud liikmesriigi taotlusel võtta vastu rakendusakte, millega otsustab loa andmise ajutise ELi tüübikinnituse ***kehtivuse*** pikendamiseks. Nimetatud rakendusaktid võetakse vastu artikli 83 lõikes 2 osutatud kontrollimenetluse kohaselt.

VIII PEATÜKK

VÄIKESEERIANA TOODETUD SÕIDUKID

Artikkel 41

Väikeseeriana toodetud sõidukite ELi tüübikinnitus

1. Tootja taotlusel ja V lisa A osa punktis 1 sätestatud ***sõidukikategooriate M, N ja O*** aastaste koguseliste piirnormide piires annavad liikmesriigid ELi tüübikinnituse väikeseeriana toodetud sõidukitüübile, mis vastab vähemalt II lisa I osa liite 1 sätestatud tehnilistele nõuetele.

2. Lõiget 1 ei kohaldata eriotstarbeliste sõidukite suhtes.

***3. Väikeseeriana toodetud sõidukite ELi tüübikinnitustunnistusele antakse ühtlustatud nummerdussüsteemi kohaselt unikaalne number, mis võimaldab tuvastada vähemalt liikmesriigi, kes ELi tüübikinnituse on andnud ja nõuded, millele sõiduk, süsteem, osa või eraldi seadmestik vastab.***

4. Komisjon võtab vastu rakendusaktid, millega kehtestatakse väikeseeriana toodetud sõidukite ELi tüübikinnitustunnistuse ***näidis ja nummerdussüsteem. Nimetatud rakendusaktid võetakse vastu artikli 83 lõikes 2 osutatud kontrollimenetluse kohaselt.***

***5. Komisjonile antakse õigus võtta kooskõlas artikliga 82 vastu delegeeritud õigusakte II lisa I osa liite 1 muutmiseks, et kehtestada sõidukikategooriate M, N ja O tehnilised nõuded ning muuta vastavalt V lisa*** A osa punkti ***1 aastaste koguseliste piirnormide osas.***

Artikkel 42

Väikeseeriana toodetud sõidukite riiklik tüübikinnitus

1. Tootja võib taotleda väikeseeriana toodetud sõidukitüübi riiklikku tüübikinnitust V lisa A osa punktis 2 sätestatud aastaste koguseliste piirnormide piires. Neid piirnorme kohaldatakse tüübikinnituse saanud sõidukitüüpide iga liikmesriigi turul vastaval aastal kättesaadavaks tegemise, registreerimise ja kasutuselevõtu suhtes.

2. Liikmesriigid võivad otsustada vabastada lõikes 1 osutatud sõidukitüübi ***kohustusest vastata*** ühele või mitmele ***käesoleva määruse nõudele või ühele või mitmele*** II lisas loetletud õigusaktides sätestatud nõudele, tingimusel et need liikmesriigid sätestavad asjakohased alternatiivsed nõuded.

3. Väikeseeriana toodetud sõidukitele riikliku tüübikinnituse andmisel tunnustab tüübikinnitusasutus süsteeme, osi ja eraldi seadmestikke, millele on antud tüübikinnitus vastavalt II lisas loetletud õigusaktidele.

***4.*** Väikeseeriana toodetud sõidukite riiklikule tüübikinnitustunnistusele ***antakse ühtlustatud nummerdussüsteemi kohaselt unikaalne number, mis võimaldab tuvastada vähemalt liikmesriigi, kes kõnealuse tüübikinnituse on andnud ja asjaolu, et tüübikinnitus on antud riigisisesele väikeseeriale.***

***5.*** ***Komisjon võtab vastu rakendusaktid, millega kehtestatakse väikeseeriana toodetud sõidukite riiklik tüübikinnitustunnistuse*** näidis ***ja ühtlustatud nummerdussüsteem, mis*** kannab pealkirja „Väikeseeriana toodetud sõiduki riiklik tüübikinnitustunnistus“ ning selles täpsustatakse käesoleva artikli lõike 2 alusel tehtud erandite sisu ja laadi. Nimetatud rakendusaktid võetakse vastu artikli 82 lõikes 2 osutatud kontrollimenetluse kohaselt. Seni, kuni komisjon ei ole sellist rakendusakti vastu võtnud, võivad riiklike tüübikinnitustunnistuste formaadi määrata endiselt kindlaks liikmesriigid.

Artikkel 43

Väikeseeriana toodetud sõidukite riikliku tüübikinnituse kehtivus

1. Väikeseeriana toodetud sõidukite riikliku tüübikinnituse kehtivus piirdub selle tüübikinnitusasutuse liikmesriigi territooriumiga, kes tüübikinnituse andis.

2. Tootja taotlusel saadab tüübikinnitusasutus tootja valitud liikmesriikide tüübikinnitusasutustele tähtkirjaga või elektronpostiga riikliku tüübikinnitustunnistuse koopia ***koos artikli 26 lõikes 4 osutatud teabepaketi asjakohaste osadega***.

3. Liikmesriikide tüübikinnitusasutused tunnustavad riiklikku tüübikinnitust, välja arvatud juhul, kui neil on põhjust arvata, et riiklikud tehnilised nõuded, mille kohaselt sõidukitüübile tüübikinnitus on antud, ei ole nende omadega samaväärsed.

4. ***Kahe kuu jooksul pärast lõikes 2 osutatud dokumentide saamist*** teatavad ***tootja valitud*** liikmesriikide tüübikinnitusasutused riikliku tüübikinnituse andnud tüübikinnitusasutusele ***oma otsusest kiita tüübikinnitus heaks või mitte***. ***Kui nimetatud kahekuulise ajavahemiku jooksul ei ole sellisest otsusest teatatud, loetakse riiklik tüübikinnitus heaks kiidetuks.***

5. Sellise taotleja palvel, kes soovib teises liikmesriigis turule lasta, registreerida või kasutusele võtta riikliku tüübikinnituse saanud ja väikeseeriana toodetud sõidukit, edastab väikeseeriana toodetud sõidukile riikliku tüübikinnituse andnud tüübikinnitusasutus teise liikmesriigi ametiasutusele tüübikinnitustunnistuse koopia koos infopaketi ***asjakohaste osadega***.

Teise liikmesriigi ametiasutus lubab nimetatud sõidukit turule lasta, registreerida ja kasutusele võtta, välja arvatud juhul, kui tal on põhjust arvata, et riiklikud tehnilised nõuded, mille kohaselt sõidukitüübile tüübikinnitus anti, ei ole tema omadega samaväärsed.

IX PEATÜKK

ÜKSIKSÕIDUKI TÜÜBIKINNITUSED

Artikkel 44

Üksiksõiduki ELi tüübikinnitused

1. Liikmesriigid annavad üksiksõiduki ELi tüübikinnituse sõidukile, mis vastab II lisa I osa liites 2 sätestatud nõuetele või eriotstarbeliste sõidukite puhul II lisa III osa nõuetele.

***Käesolevat peatükki ei kohaldata mittekomplektsete sõidukite suhtes.***

2. Üksiksõiduki ELi tüübikinnituse taotluse esitab ▌ sõiduki omanik***, tootja, tootja*** esindaja ***või importija***.

3. Liikmesriigid ei tee purustavaid katseid, et teha kindlaks, kas sõiduk vastab lõikes 1 osutatud nõuetele, vaid kasutavad selleks taotleja esitatud asjakohast teavet.

***4. Üksiksõiduki ELi tüübikinnitustunnistusele antakse ühtlustatud nummerdussüsteemi kohaselt unikaalne number, mis võimaldab tuvastada vähemalt liikmesriigi, kes andis üksiksõiduki ELi tüübikinnituse.***

5. Komisjon võtab vastu ***rakendusaktid, millega kehtestatakse*** üksiksõiduki ELi tüübikinnitustunnistuse ***näidis ja nummerdussüsteem. Nimetatud rakendusaktid võetakse vastu kooskõlas artikli 83 lõikes 2 osutatud kontrollimenetlusega. Esimene selline rakendusakt võetakse vastu hiljemalt … [24 kuud pärast käesoleva määruse jõustumise kuupäeva].***

6. Liikmesriigid lubavad turule lasta, registreerida või kasutusele võtta sõidukeid, millel on kehtiv üksiksõiduki ELi tüübikinnitustunnistus.

***7. Komisjonile antakse õigus võtta kooskõlas artikliga 82 vastu delegeeritud õigusakte II lisa I osa muutmiseks, et kehtestada M, N ja O kategooria sõidukite tehnilised nõuded.***

Artikkel 45

Üksiksõiduki riiklikud tüübikinnitused

1. Liikmesriik võib otsustada vabastada konkreetse sõiduki, mis on kas ainulaadne või mitte, kohustusest vastata ühele või mitmele käesoleva määruse nõudele või II lisas loetletud õigusaktides sätestatud ▌ nõuetele, tingimusel et need liikmesriigid kehtestavad asjakohased alternatiivsed nõuded.

2. Üksiksõiduki riikliku tüübikinnituse taotluse esitab ▌ sõiduki omanik***, tootja, tootja*** esindaja ***või importija***.

3. Liikmesriigid ei tee purustavaid katseid, et teha kindlaks, kas sõiduk vastab lõikes 1 osutatud alternatiivsetele nõuetele, vaid kasutavad selleks taotleja esitatud asjakohast teavet.

4. Üksiksõidukile riikliku tüübikinnituse andmisel tunnustab tüübikinnitusasutus süsteeme, osi ja eraldi seadmestikke, millele on antud tüübikinnitus vastavalt II lisas loetletud õigusaktidele.

5. Liikmesriik väljastab viivitamata üksiksõiduki riikliku tüübikinnitustunnistuse, kui sõiduk vastab taotlusele lisatud kirjeldusele ja asjakohastele alternatiivsetele nõuetele.

▌

***6.*** Üksiksõiduki ▌riiklikule tüübikinnitustunnistusele ***antakse*** ühtlustatud ***nummerdus***süsteemi kohaselt ***unikaalne number, mis võimaldab tuvastada vähemalt liikmesriigi, kes ELi tüübikinnituse andis, ja nõuded, millele sõiduk vastab***.

***7.*** ***Komisjon v***õtab vastu rakendusaktid, millega ***kehtestatakse*** üksiksõiduki riiklik tüübikinnitustunnistuse ***näidis ja nummerdussüsteem. Nimetatud rakendusaktid võetakse vastu artikli 83 lõikes 2 osutatud kontrollimenetluse kohaselt. Seni, kuni komisjon ei ole sellist rakendusakti vastu võtnud, võivad*** üksiksõiduki ***riiklike tüübikinnitustunnistuste formaadi määrata endiselt kindlaks liikmesriigid.***

Artikkel 46

Üksiksõiduki riiklike tüübikinnituste kehtivus

1. Üksiksõiduki riikliku tüübikinnituse kehtivus piirdub selle üksiksõiduki tüübikinnituse andnud liikmesriigi territooriumiga.

2. Üksiksõiduki riikliku tüübikinnituse saanud sõidukit teises liikmesriigis turul kättesaadavaks teha, registreerida või kasutusele võtta sooviva taotleja palvel edastab tüübikinnituse andnud liikmesriik taotlejale teatise tehniliste nõuete kohta, mille alusel sõidukile tüübikinnitus on antud.

3. Liikmesriik lubab oma territooriumil turul kättesaadavaks teha, registreerida või võtta kasutusele sõiduki, millele teine liikmesriik on artikli 45 kohaselt andnud üksiksõiduki riikliku tüübikinnituse, välja arvatud juhul, kui sellel liikmesriigil on põhjust arvata, et asjakohased alternatiivsed nõuded, mille alusel sõidukile tüübikinnitus anti, ei ole tema nõuetega samaväärsed, ***või et sõiduk ei vasta nendele nõuetele***.

4. Käesolevat artiklit kohaldatakse sõidukitele, millele on antud tüübikinnitus vastavalt käesolevale määrusele ja mida on muudetud enne nende esimest registreerimist või kasutuselevõttu.

Artikkel 47

Erisätted

1. Artiklites ***44*** ja ***45*** esitatud menetlusi võidakse kohaldada konkreetse ***mitmes etapis toodetud*** sõiduki suhtes.

2. Artiklites ***44*** ja ***45*** esitatud menetlused ***ei*** asenda tavalises järjestuses toimuva mitmeastmelise tüübikinnituse omistamise mõnda vaheastet ja neid ***ei*** kohaldata sõidukile esimese astme kinnituse saamiseks.

X PEATÜKK

TURUL KÄTTESAADAVAKS TEGEMINE, REGISTREERIMINE JA KASUTUSELEVÕTT

Artikkel 48

Muude kui seerialõpu sõidukite turul kättesaadavaks tegemine, registreerimine ja kasutuselevõtt

1. Ilma et see piiraks artiklite 51, 52 ja ***53*** kohaldamist, võib sõidukeid, mille puhul on terviksõiduki tüübikinnitus kohustuslik või mille puhul on tootja sellise tüübikinnituse saanud, turul kättesaadavaks teha, registreerida ja kasutusele võtta ainult siis, kui nendega on kaasas artiklite 36 ja 37 kohaselt välja antud kehtiv vastavussertifikaat.

***Mittekomplektsete sõidukite registreerimisest ja kasutuselevõtust võib keelduda seni, kuni sõidukid jäävad mittekomplektseks. Mittekomplektseid sõidukeid ei registreerita ega võeta kasutusele käesoleva määruse artikli 49 sätete kohaldamisest kõrvalehoidumiseks.***

**I**

2. Väikeseeriana toodetud sõidukite arv, mis sama aasta jooksul turul kättesaadavaks tehakse, registreeritakse või kasutusele võetakse, ei ületa V lisas sätestatud aastaseid koguselisi piirnorme.

Artikkel 49

Seerialõpu sõidukite turul kättesaadavaks tegemine, registreerimine ja kasutuselevõtt

1. ***Võttes arvesse V lisa B osas täpsustatud piiranguid ja lõikes 2 määratletud piiratud aja jooksul võivad liikmesriigid registreerida ja lubada turul kättesaadavaks teha ja kasutusele võtta sõidukeid, mis vastavad sõidukitüübile, mille ELi tüübikinnitus enam ei kehti.***

   Esimest lõiku kohaldatakse ***ainult*** liidu territooriumil asuvate sõidukite suhtes, ***mis nende tootmise ajal olid hõlmatud kehtiva ELi tüübikinnitusega, kuid mida ei*** registreeritud või ***võetud*** kasutusele enne ELi tüübikinnituse kehtivuse lõppu.

2. ***Lõiget*** 1 ***kohaldatakse üksnes*** komplektsete sõidukite ***suhtes kaheteistkümne*** kuu jooksul alates kuupäevast, mil ELi tüübikinnituse ***kehtivus lõppes***, ning komplekteeritud sõidukite ***suhtes 18*** kuu jooksul alates nimetatud kuupäevast.

3. Tootja, ***kes soovib tugineda*** lõikele 1, esitab taotluse ***pädevale*** asutusele ***igas*** liikmesriigis, ***mida kõnealuste sõidukite registreerimine või kasutuselevõtt puudutab.*** Taotluses esitatakse tehnilised ja majanduslikud põhjuseid, mille tõttu nimetatud sõidukid ei vasta uutele ***tehnilistele*** nõuetele.

Asjaomased ***liikmesriigid*** otsustavad kolme kuu jooksul alates ***taotluse saamisest***, kas lubada nimetatud sõidukite registreerimist või kasutuselevõttu ***oma territooriumil ja lubamise korral selliste sõidukite arvu***.

4. ***Liikmesriigid rakendavad asjakohaseid meetmeid, et tagada tõhus seire käesolevas artiklis esitatud menetluse raames*** registreeritavate või kasutusele võetavate ***sõidukite arvu üle***.

Artikkel 50

Osade ja eraldi seadmestike turul kättesaadavaks tegemine ja kasutuselevõtt

1. Osi ja eraldi seadmestikke, sealhulgas neid, mis on ette nähtud järelturu jaoks, võib turul kättesaadavaks teha või kasutusele võtta üksnes siis, kui need vastavad II lisas loetletud asjakohaste õigusaktide nõuetele ja on märgistatud vastavalt artiklile 38.

2. Lõiget 1 ei kohaldata osade või eraldi seadmestike suhtes, mis on konstrueeritud või kavandatud spetsiaalselt selliste sõidukite jaoks, mida käesolev määrus ei hõlma.

3. Liikmesriigid võivad lubada selliste osade ja eraldi seadmestike turul kättesaadavaks tegemist või kasutuselevõttu, mis on artikli 39 alusel saanud vabastuse või mis on ette nähtud kasutamiseks sõidukites, mille suhtes kehtivad artiklite 41, 42, 44 ja 45 alusel antud kõnealuse osa või eraldi seadmestikuga seotud tüübikinnitused.

4. Liikmesriigid võivad samuti lubada selliste osade ja eraldi seadmestike turul kättesaadavaks tegemist või kasutuselevõtmist, mida kasutatakse sõidukitel, mille puhul nende turul kättesaadavaks tegemise, registreerimise või kasutuselevõtu ajal ei olnud nõutav tüübikinnitus käesoleva määruse või direktiivi 2007/46/EÜ alusel.

***5. Liikmesriigid võivad samuti lubada selliste varuosade ja eraldi seadmestike turul kättesaadavaks tegemist või kasutuselevõtmist, mis on ette nähtud kasutamiseks sõidukites, millele on antud tüübikinnitus enne II lisas loetletud asjaomaste õigusaktide nõuete jõustumist, kooskõlas kõnealuste tüübikinnituste esmasel andmisel kohaldatud asjaomase õigusakti nõuetega.***

XI PEATÜKK

KAITSEKLAUSLID

Artikkel 51

Selliste sõidukite, süsteemide, osade ja eraldi seadmestike ***riiklik hindamine***, mille puhul ***kahtlustatakse***, et need kujutavad endast tõsist ohtu ***või ei vasta nõuetele***

***Kui ühe liikmesriigi turu***järelevalveasutustel on oma ***turujärelevalvetoimingute või tüübikinnitusasutuse või tootja esitatud andmete või saadud kaebuste põhjal*** piisavalt ***alust*** arvata, et sõiduk, süsteem, osa või eraldi seadmestik kujutab endast tõsist ohtu inimeste tervisele või turvalisusele või muudele käesoleva määrusega hõlmatud avaliku huvi kaitsega seotud aspektidele ***või ei vasta käesoleva määruse nõuetele, siis hindavad nad asjaomase sõiduki, süsteemi, osa või eraldi seadmestiku vastavust käesolevas määruses sätestatud asjaomastele nõuetele. Asjaomased ettevõtjad ja asjaomased tüübikinnitusasutused teevad turujärelevalveasutustega tihedat koostööd, mis hõlmab kõikide artikli 31 kohaselt tehtud asjaomaste kontrollide ja katsete tulemuste edastamist.***

***Asjaomase sõiduki, süsteemi, osa või eraldi seadmestiku riskihindamise suhtes kohaldatakse määruse (EÜ) nr 765/2008 artiklit 20.***

***Artikkel 52***

***Tõsist ohtu kujutavate või nõuetele mittevastavate sõidukite, süsteemide, osade ja eraldi seadmestikega tegelemise riiklik menetlus***

***1. Kui mõne liikmesriigi turujärelevalveasutus leiab artikli 51 kohase hindamise järel, et sõiduk, süsteem, osa või eraldi seadmestik kujutab endast tõsist ohtu inimeste tervisele või turvalisusele või muudele käesoleva määrusega hõlmatud avaliku huvi kaitsega seotud aspektidele, nõuab ta viivitamata, et asjaomane ettevõtja võtaks viivitamata kõik asjakohased parandusmeetmed selle tagamiseks, et asjaomane sõiduk, süsteem, osa või eraldi seadmestik selle turule laskmisel, registreerimisel või kasutuselevõtmisel ei kujutaks endast enam seda ohtu.***

***2. Kui mõne liikmesriigi turujärelevalveasutus leiab artikli 51 kohase hindamise järel, et sõiduk, süsteem, osa või eraldi seadmestik ei vasta käesoleva määruse nõuetele, kuid ei kujuta*** käesoleva artikli ***lõikes 1 kirjeldatud tõsist ohtu, nõuab ta viivitamata, et asjaomane ettevõtja võtaks viivitamata kõik asjakohased parandusmeetmed sõiduki, süsteemi, osa või eraldi seadmestiku nõuetega vastavusse viimiseks mõistliku aja jooksul. Kõnealune ajavahemik peab olema vastavuses nõuetele mittevastavuse tõsidusega tagamaks, et asjaomane sõiduk, süsteem, osa või eraldi seadmestik oleks selle turule laskmisel, registreerimisel või kasutuselevõtmisel nõuetele vastav.***

**I**

Ettevõtja tagab kooskõlas artiklites 13–21 sätestatud kohustustega, et kõikide tema poolt liidus turule lastud, registreeritud või kasutusele võetud ***asjaomaste*** sõidukite, süsteemide, osade või eraldi seadmestike suhtes võetakse kõik asjakohased parandusmeetmed.

***3.*** Kui ettevõtja ei võta lõikes ***1 või 2*** osutatud ***asjakohase*** aja jooksul piisavaid parandusmeetmeid ***või kui ohu tõttu tuleb kiiresti tegutseda,*** võtavad riiklikud ametiasutused kõik asjakohased ajutised piiravad meetmed, et keelata asjaomaste sõidukite, süsteemide, osade või eraldi seadmestike turul kättesaadavaks tegemine, registreerimine või kasutuselevõtt või seda piirata, need turult kõrvaldada või tagasi võtta. ▌

***Käesoleva lõike esimeses lõigus*** osutatud piiravate meetmete suhtes kohaldatakse määruse (EÜ) nr 765/2008 artiklit 21.

***4. Komisjon võib võtta vasturakendusaktid, et sätestada nõuetele mittevastavuse raskusastmete klassifikatsiooni ning sobivad meetmed, mida riiklikel ametiasutustel tuleb võtta käesoleva artikli ühetaolise kohaldamise tagamiseks. Nimetatud rakendusaktid võetakse vastu artikli 83 lõikes 2 osutatud kontrollimenetluse kohaselt.***

***Artikkel 53***

***Liidu tasandil võetavad parandusmeetmed ja piiravad meetmed***

1. ***Liikmesriik, kes võtab artikli 52 alusel parandusmeetmeid või piiravaid meetmeid, teavitab*** sellest viivitamata komisjoni ja teisi liikmesriike ***ICSMSi kaudu. Liikmesriik teatab samuti oma järeldustest viivitamata tüübikinnituse andnud tüübikinnitusasutusele.***

   Esitatud teave hõlmab kõiki kättesaadavaid andmeid, eelkõige ***asjaomaste*** sõidukite, süsteemide, osade või eraldi seadmestike identifitseerimiseks vajalikke andmeid, toodete päritolu, nõuetele ***mittevastavuse*** ja ohu olemust, võetud riiklike ***parandusmeetmete ja*** piiravate meetmete olemust ja kestust, samuti asjaomase ettevõtja esitatud seisukohti.

2. ***Parandusmeetmeid ja piiravaid meetmeid võtvad liikmesriigid*** märgivad ***samuti***, kas ***oht või mittevastavus*** nõuetele on tingitud kummastki alljärgnevast tegurist:

   a) sõidukite, süsteemide, osade või eraldi seadmestike mittevastavus nõuetele, mis on seotud inimeste tervise ja turvalisusega, keskkonnakaitsega või muude käesolevas määruses sätestatud avalike huvide kaitse valdkondadega, v***õi***

b) puudused II lisas loetletud asjaomastes õigusaktides.

3. Kõik liikmesriigid peale p***arandusmeetmeid või piiravaid meetmeid võtva*** liikmesriigi teatavad komisjonile ja teistele liikmesriikidele ühe kuu jooksul ***pärast*** lõikes 1 osutatud ***teavitamist*** kõikidest võetud ***parandusmeetmetest ja*** piiravatest meetmetest ja esitavad kogu nende käsutuses oleva lisateabe seoses asjaomaste sõidukite, süsteemide, osade või eraldi seadmestike nõuetele ***mittevastavuse ja ohuga*** ning oma vastuväited, kui nad ei ole teatatud riikliku meetmega nõus.

***4.*** Kui ühe kuu jooksul ***pärast*** lõikes 1 osutatud ***teavitamist*** ei ole teised liikmesriigid ega komisjon esitanud vastuväiteid seoses teavitatud riikliku meetmega, siis loetakse meede põhjendatuks. Teised liikmesriigid tagavad, et asjaomase sõiduki, süsteemi, osa või eraldi seadmestiku suhtes võetakse ***viivitamata*** sarnased ***parandusmeetmed või*** piiravad meetmed.

**I**

***5.*** ***Kui ühe kuu jooksul pärast käesoleva artikli lõikes 1 osutatud teavitamist on teine liikmesriik või komisjon esitanud vastuväite seoses*** teavitatud riikliku meetmega või kui komisjon on leidnud, et teavitatud riiklik meede on liidu õigusega vastuolus, siis ***konsulteerib*** komisjon viivitamata ***asjaomaste*** liikmesriikidega ja asjaomase ettevõtjaga või asjaomaste ettevõtjatega.

***Käesoleva lõike esimeses lõigus*** osutatud ***konsulteerimise*** alusel võtab komisjon vastu ***rakendusaktid, et otsustada liidu tasandil ühtlustatud parandusmeetmete või piiravate meetmete*** võtmine. Nimetatud rakendusaktid võetakse vastu artikli 83 lõikes 2 osutatud kontrollimenetluse kohaselt.

Komisjon teavitab teises lõigus osutatud otsusest viivitamata asjaomaseid ettevõtjaid. Liikmesriigid rakendavad need aktid viivitamata ▌ ja teatavad sellest komisjonile.

Kui komisjon leiab, ***et*** teavitatud riiklik meede ***ei ole*** põhjendatud, tühistab asjaomane liikmesriik selle või kohandab seda vastavalt teises lõigus osutatud komisjoni otsusele.

***6.*** ***Kui komisjoni poolt artikli 9 kohaselt läbi viidud katsete ja ülevaatuste tulemusel teeb komisjon kindlaks, et parandusmeede või piirav meede on liidu tasandil vajalik, konsulteerib ta viivitamata asjaomaste liikmesriikidega ja asjaomase ettevõtja või asjaomaste ettevõtjatega.***

Käesoleva lõike esimeses lõigus osutatud konsulteerimise alusel ***võtab komisjon vastu rakendusaktid, et otsustada liidu tasandil parandusmeetmete või piiravate meetmete võtmine. Nimetatud rakendusaktid võetakse vastu artikli 83 lõikes 2 osutatud kontrollimenetluse kohaselt.***

Komisjon teavitab teises lõigus osutatud otsusest viivitamata asjaomast ettevõtjat või asjaomaseid ettevõtjaid. Liikmesriigid rakendavad need aktid viivitamata ▌ ja teatavad sellest komisjonile.

***7.*** Kui ***oht või nõuetele mittevastavus*** on seotud puudustega II lisas loetletud õigusaktides, teeb komisjon ettepaneku järgmiste asjakohaste meetmete võtmiseks:

a) ***liidu*** õigusaktide puhul esitab komisjon vajaliku seadusandliku ettepaneku asjaomaste õigusaktide muutmiseks;

b) ÜRO eeskirjade puhul esitab komisjon asjakohaste ÜRO eeskirjade muudatusettepanekud ***vastavalt 1958. aasta muudetud kokkuleppe alusel kohaldatavale menetlusele***.

*8.* ***Kui parandusmeede loetakse lõikes 5 v**õi* 6 ***osutatud rakendusaktide alusel põhjendatuks, siis tehakse kõnealune meede asjaomaste sõidukite registrijärgsetele omanikele tasuta kättesaadavaks. Kui sõiduki registrijärgne omanik on enne parandusmeetme vastuvõtmist teinud remonditöid omal kulul, siis kompenseerib tootja talle selliste remonditööde kulu parandusmeetmega nõutud remonditööde ulatuses.***

**I**

***Artikkel 54***

***Nõuetele mittevastav ELi tüübikinnitus***

*1.* ***Kui tüübikinnitusasutus leiab, et antud tüübikinnitus ei vasta käesolevale määrusele, keeldub ta niisuguse tüübikinnituse tunnustamisest.***

*2.* ***Tüübikinnitusasutus teatab keeldumisest ELi tüübikinnituse andnud tüübikinnitusasutusele, teiste liikmesriikide tüübikinnitusasutustele ja komisjonile. Kui ühe kuu jooksul pärast teavitamist kinnitab ELi tüübikinnituse andnud tüübikinnitusasutus tüübikinnituse mittevastavust nõuetele, tühistab see tüübikinnitusasutus tüübikinnituse.***

*3.* ***Kui ELi tüübikinnituse andnud tüübikinnitusasutus esitab vastuväite ühe kuu jooksul pärast lõikes 2 osutatud teatamist, konsulteerib komisjon viivitamata liikmesriikidega ja eelkõige tüübikinnituse andnud tüübikinnitusasutusega ning asjaomase ettevõtjaga.***

*4.* ***Käesoleva artikli lõikes 3 osutatud konsulteerimise alusel võtab komisjon vastu rakendusaktid, et otsustada, kas käesoleva artikli lõikes 1 osutatud ELi tüübikinnituse tunnustamisest keeldumine on põhjendatud. Nimetatud rakendusaktid võetakse vastu artikli 83 lõikes 2 osutatud kontrollimenetluse kohaselt.***

Komisjon teavitab esimeses lõigus osutatud otsusest viivitamata asjaomaseid ettevõtjaid. Liikmesriigid rakendavad need aktid viivitamata ▌ ja teatavad sellest komisjonile.

***5. Kui komisjoni poolt kooskõlas artikliga 9 läbi viidud katsete ja ülevaatuste tulemusel teeb komisjon kindlaks, et antud tüübikinnitus ei vasta käesolevale määrusele, siis konsulteerib komisjon viivitamata liikmesriikidega ja eelkõige tüübikinnituse andnud tüübikinnitusasutusega ning asjaomase ettevõtjaga. Komisjon võtab vastu otsuse kooskõlas lõikega 4.***

Käesoleva lõike esimeses lõigus osutatud konsulteerimise alusel ***võtab komisjon vastu rakendusakti, et otsustada käesoleva artikli*** lõikes 1 ***osutatud tüübikinnituse tunnustamisest keeldumine. Nimetatud rakendusaktid võetakse vastu artikli 83 lõikes 2 osutatud kontrollimenetluse kohaselt.***

6. ***Nõuetele mittevastava tüübikinnitusega hõlmatud*** sõidukite, süsteemide, osade ja eraldi seadmestike ***suhtes, mis on juba turul kättesaadavaks tehtud, kohaldatakse artikleid 51, 52 ja 53.***

Artikkel 55

Tarvikute ja lisaseadmete turule laskmine ja kasutuselevõtt, mis võivad kujutada endast tõsist ohtu oluliste süsteemide nõuetekohasele toimimisele

1. Tarvikuid ja lisaseadmeid, mis võivad kujutada endast tõsist ohtu sõiduki turvalisuse või keskkonnatoime seisukohalt oluliste süsteemide nõuetekohasele toimimisele, ei lasta turule ega võeta kasutusele ja need keelatakse, välja arvatud juhul, kui tüübikinnitusasutus on andnud nende kohta loa kooskõlas artikliga 56.

***2. Lube antakse ainult piiratud arvule tarvikutele ja lisaseadmetele, mis on lisatud lõikes 4 osutatud loetellu.***

3. Komisjonil on õigus võtta kooskõlas artikliga 82 vastu käesolevat määrust täiendavaid delegeeritud õigusakte, milles sätestatakse nõuded käesoleva artikli lõikes 1 osutatud tarvikute ja lisaseadmete kohta loa andmiseks.

Nõuded võib kehtestada II lisas loetletud õigusaktide alusel või need võivad sisaldada tarvikute ja lisaseadmete turvalisuse või keskkonnatoime võrdlust originaaltarvikute või -lisaseadmete keskkonnatoime või turvalisuse näitajatega, olenevalt sellest, kuidas on asjakohane. Mõlemal juhul tagatakse nõuetega, et tarvikud ja lisaseadmed ei kahjustaks sõiduki turvalisuse või keskkonnatoime seisukohalt oluliste süsteemide toimimist.

4. Komisjonil on õigus võtta kooskõlas artikliga 82 vastu delegeeritud õigusakte VI lisa muutmiseks, et võtta arvesse tehnika arengut ja õiguslikke muudatusi, ***kehtestades ja ajakohastades*** selleks lõikes 1 osutatud tarvikute või lisaseadmete loetelu, mille aluseks on ***järgmise hindamine:***

a) kõnealuste tarvikute või lisaseadmetega varustatud sõidukite turvalisusele või keskkonnatoimele kujutatava ***tõsise*** ohu ***olemasolu ulatus***;

b) artikli 56 lõike 1 kohaselt tarvikute või lisaseadmete jaoks loa saamise võimalik mõju tarbijatele ja järelturu tootjatele.

5. Lõiget 1 ei kohaldata originaaltarvikute või -lisaseadmete suhtes ega nende tarvikute või lisaseadmete suhtes, mis kuuluvad süsteemi, millele on antud tüübikinnitus vastavalt mõnele II lisas loetletud õigusaktile, välja arvatud juhul, kui tüübikinnitus on seotud muude aspektidega kui lõikes 1 osutatud tõsise ohuga.

Käesolevas artiklis tähistavad originaaltarvikud või -lisaseadmed tarvikuid või lisaseadmeid, mis on toodetud vastavalt sõiduki tootja poolt kõnealuse sõiduki monteerimiseks ette nähtud spetsifikaatidele ja tootmisstandarditele.

6. Lõiget 1 ei kohaldata tarvikute ja lisaseadmete suhtes, mida toodetakse ainult võidusõiduks ettenähtud sõidukitele. VI lisas loetletud tarvikuid või lisaseadmeid, mida kasutatakse nii võidusõiduks kui ka maanteel, võib teha turul kättesaadavaks üksnes sõidukitele, mis on ette nähtud kasutamiseks üldkasutatavatel teedel, mis vastavad käesoleva artikli lõikes 3 osutatud delegeeritud õigusaktides kehtestatud nõuetele ning millele komisjon on andnud loa. Komisjon võtab loa andmise otsused vastu rakendusaktidena. Nimetatud rakendusaktid võetakse vastu artikli 83 lõikes 2 osutatud kontrollimenetluse kohaselt.

Artikkel 56

Oluliste süsteemide nõuetekohast toimimist tõsiselt ohustada võivate tarvikute või lisaseadmetega seotud nõuded

1. Tarvikute või lisaseadmete tootja võib taotleda artikli 55 lõikes 1 osutatud luba, esitades tüübikinnitusasutusele taotluse koos tehnilise teenistuse koostatud katsearuandega, mis kinnitab, et tarvikud või lisaseadmed, mille jaoks luba taotletakse, vastavad artikli 55 lõikes 3 osutatud nõuetele. Selline tootja võib esitada iga tarviku või lisaseadme tüübi kohta ainult ühe taotluse ainult ühele tüübikinnitusasutusele.

2. Loa taotlus sisaldab andmeid, mis hõlmavad tarvikute või lisaseadmete tootjat, tarvikute või lisaseadmete tüüpi, identifitseerimis- ja osanumbreid, sõidukitootja nime, sõiduki tüüpi ning vajaduse korral sõiduki valmistamisaastat ja mis tahes muud teavet, mis võimaldab identifitseerida sõidukit, millele paigaldamiseks need tarvikud või lisaseadmed on ette nähtud.

Tüübikinnitusasutus annab loa tarvikuid ja lisaseadmeid turule lasta ja kasutusele võtta, kui ta leiab käesoleva artikli lõikes 1 osutatud katsearuannet ja muid tõendeid arvesse võttes, et kõnealused tarvikud ja lisaseadmed vastavad artikli 55 lõikes 3 osutatud nõuetele.

Tüübikinnitusasutus väljastab tootjale viivitamata loatunnistuse.

Komisjon võtab vastu rakendusaktid, millega kehtestatakse käesoleva lõike kolmandas lõigus osutatud loatunnistuse näidis ja nummerdussüsteem. ***Nimetatud rakendusaktid võetakse vastu artikli 83 lõikes 2 osutatud kontrollimenetluse kohaselt.***

3. Tootja teatab loa väljastanud tüübikinnitusasutusele viivitamata mis tahes muudatusest, mis mõjutab loa väljastamise ajal kehtinud tingimusi. Nimetatud tüübikinnitusasutus otsustab, kas luba tuleks üle vaadata või uuesti väljastada ning kas edasised katsed on vajalikud.

Tootja tagab, et tarvikuid ja lisaseadmeid toodetakse ning nende tootmine jätkub samades tingimustes, mille alusel luba on väljastatud.

4. Tüübikinnitusasutus kontrollib enne loa väljastamist, kas on olemas meetmed ja menetlused tõhusa kontrolli tagamiseks toodangu nõuetele vastavuse üle.

Juhul kui tüübikinnitusasutus leiab, et loa väljastamise tingimused ei ole enam täidetud, nõuab ta, et tootja võtaks vajalikud meetmed tarvikute või lisaseadmete nõuetega vastavusse viimiseks. Vajaduse korral tühistab tüübikinnitusasutus loa.

5. Teise liikmesriigi ametiasutuse nõudel saadab loa väljastanud tüübikinnitusasutus ühe kuu jooksul pärast nõude kättesaamist nõude esitanud ametiasutusele ühise turvalise elektroonilise andmevahetussüsteemi kaudu koopia loatunnistusest ja selle lisadest. Koopia võib edastada ka turvalisel elektroonilisel kujul.

6. Tüübikinnitusasutus, kes ei ole nõus teise liikmesriigi väljastatud loaga, esitab komisjonile oma mittenõustumise põhjused. Komisjon võtab asjakohased meetmed lahkarvamuse lahendamiseks. Muuhulgas võib komisjon vajaduse korral ning pärast asjaomaste tüübikinnitusasutustega konsulteerimist võtta vastu rakendusakte loa tühistamise nõudmiseks. Nimetatud rakendusaktid võetakse vastu artikli 83 lõikes 2 osutatud kontrollimenetluse kohaselt.

7. Kuni artikli 55 lõikes 4 osutatud loetelu ei ole koostatud, võivad liikmesriigid rakendada riiklikke sätteid, milles käsitletakse tarvikuid ja lisaseadmeid, mis võivad mõjutada sõiduki turvalisuse või keskkonnatoime seisukohast oluliste süsteemide nõuetekohast toimimist.

I

XII PEATÜKK

RAHVUSVAHELISED EESKIRJAD

Artikkel 57

ELi tüübikinnituse jaoks nõutavad ÜRO eeskirjad

1. ÜRO eeskirjad või nende muudatused, mille vastuvõtmise poolt on liit hääletanud või mida liit rakendab ja mis on loetletud II lisas, kuuluvad ***sõidukite, süsteemide, osade või eraldi seadmestike*** ELi tüübikinnituse nõuete juurde.

**I**

2. Kui liit on hääletanud sõiduki terviksõiduki tüübikinnituse puhul ÜRO eeskirja või selle muudatuste poolt, võtab komisjon kooskõlas artikliga 82 vastu delegeeritud õigusaktid, et täiendada käesolevat määrust, muutes nimetatud ÜRO eeskirja või selle muudatused kohustuslikuks või muutes käesolevat määrust.

Nimetatud delegeeritud õigusaktides sätestatakse ÜRO eeskirja või selle muudatuste kohustusliku kohaldamise tähtpäevad ning sellesse lisatakse üleminekusätted, kui see on asjakohane ***ning kui see on kohaldatav sõidukite ELi tüübikinnituse, esmase registreerimise ja kasutuselevõtu jaoks ning süsteemide, osade ja eraldi seadmestike turul kättesaadavaks tegemise jaoks***.

Artikkel 58

ÜRO eeskirjade samaväärsus ELi tüübikinnituste seisukohast

1. II lisa II osas loetletud ÜRO eeskirju käsitletakse samaväärsetena vastavate õigusaktidega, niivõrd kui nende kohaldamisala ja sisu kattuvad.

2. Liikmesriikide tüübikinnitusasutused tunnustavad lõikes 1 osutatud ÜRO eeskirjade kohaselt antud tüübikinnitusi ja vajaduse korral sellekohaseid tüübikinnitustähiseid käesoleva määruse ja II lisas loetletud õigusaktide kohaselt välja antud tüübikinnituste ja tüübikinnitustähiste asemel.

XIII PEATÜKK

TEHNILISE TEABE ESITAMINE

Artikkel 59

Kasutajatele ettenähtud teave

1. Tootja ei esita tehnilist teavet, mis on seotud käesolevas määruses ***või II lisas loetletud õigusaktides*** sätestatud andmetega sõiduki, süsteemi, osa, eraldi seadmestiku, ***tarviku või lisaseadme*** tüübi kohta ning mis erineb tüübikinnitusasutuse antud tüübikinnituse andmetest.

2. Tootja teeb kasutajatele kättesaadavaks kogu asjakohase teabe ja vajalikud juhendid, milles kirjeldatakse sõiduki, süsteemi, osa, eraldi seadmestiku, ***tarviku või lisaseadme*** kasutamisega seotud eritingimusi või piiranguid.

3. Lõikes 2 osutatud teave esitatakse selle liikmesriigi ametlikus keeles või ametlikes keeltes, kus sõiduk, süsteem, osa, eraldi seadmestik, ***tarvik või lisaseade*** turule lastakse, registreeritakse või kasutusele võetakse. Teave esitatakse ka sõiduki kasutusjuhendis.

Artikkel 60

Tootjatele ettenähtud teave

1. Sõiduki tootjad annavad süsteemide, osade, eraldi seadmestike, ***tarvikute ja lisaseadmete*** tootjatele kõik andmed, mis on vajalikud süsteemidele, osadele ja eraldi seadmestikele ELi tüübikinnituse või artikli 55 lõikes 1 osutatud loa saamiseks.

   Sõidukitootjad võivad kohustada süsteemide, osade, eraldi seadmestike, ***tarvikute ja lisaseadmete*** tootjaid sõlmima siduvat kokkulepet, et kaitsta mitteavaliku teabe, kaasa arvatud intellektuaalomandi õigustega seotud teabe konfidentsiaalsust.

2. Süsteemide, osade, eraldi seadmestike, ***tarvikute ja lisaseadmete*** tootjad esitavad sõiduki tootjale kogu üksikasjaliku teabe piirangute kohta, mis kehtivad nende tüübikinnitustele ja millele on osutatud artikli 29 lõikes 3 või mis on kehtestatud II lisas loetletud õigusaktiga.

XIV PEATÜKK

SÕIDUKI PARDADIAGNOSTIKA ANDMED NING REMONDI- JA HOOLDUSTEABE KÄTTESAADAVUS

Artikkel 61

Tootjate kohustused sõidukite pardadiagnostika andmete ning remondi- ja hooldusteabe esitamisel

1. Tootjad tagavad sõltumatutele ettevõtjatele sõiduki pardadiagnostika andmete, diagnostika- ja muu varustuse, vahendite, ***sealhulgas kasutatava*** tarkvara ***olemasolevate allalaaditavate materjalide ja täieliku viiteteabe***, ning sõidukite remondi- ja hooldusteabe piiranguteta, standardses vormis ***ja mittediskrimineeriva*** kättesaadavuse. ***Teave esitatakse kergesti kättesaadaval viisil masinloetavate ja elektrooniliselt töödeldavate andmekogudena. Sõltumatutel ettevõtjatel on juurdepääs tootjate ning volitatud edasimüüjate ja remonditöökodade kasutatavatele kaugdiagnostikateenustele.***

   Tootjad varustavad sõltumatud remonditöökojad standardse ja turvalise kaugjuhitava tehnikaga, et nad saaksid teha töid, mis nõuavad juurdepääsu sõiduki turvasüsteemidele.

2. Kuni komisjon on võtnud Euroopa Standardikomitee (CEN) või samaväärse standardiasutuse kaudu vastu asjaomase standardi, esitatakse sõiduki pardadiagnostika andmed ning remondi- ja hooldusteave kergesti kättesaadaval viisil ning sellisel kujul, et sõltumatud ettevõtjad saaksid seda mõistlike jõupingutustega töödelda.

Sõiduki pardadiagnostika andmed ning remondi- ja hooldusteave avaldatakse tootja veebisaidil standardses vormis või, juhul kui see ei ole teabe iseloomu tõttu võimalik, mõnel muul asjakohasel viisil. ***Sõltumatutele ettevõtjatele, kes ei ole remonditöökojad, antakse teavet samuti masinloetavas vormis, mida on võimalik elektrooniliselt töödelda üldkättesaadavate infotehnoloogia vahendite ja tarkvaraga ning mis võimaldab sõltumatutel ettevõtjatel täita ülesandeid, mis on seotud nende äritegevusega järelturu tarneahelas.***

***3. Järgmistel juhtudel on siiski piisav, kui tootja tagab juurdepääsu nõutud teabele operatiivsel ja kergesti kättesaadaval viisil, kui sõltumatu ettevõtja seda taotleb:***

***a) artiklis 42 osutatud väikeseeriana toodetud sõidukite riikliku tüübikinnitusega hõlmatud sõidukitüübid;***

***b) eriotstarbelised sõidukid;***

***c) $O_1$- ja $O_2$-kategooria sõidukitüübid, mille puhul ei kasutata diagnostikavahendeid või füüsilist või traadita andmevahetust sõidukis paikneva(te) elektroonilis(t)e juhtseadis(t)ega nende sõidukite diagnostika või ümberprogrammeerimise eesmärgil;***

***d) tüübikinnituse mitmeastmelise tüübikinnitusmenetluse viimane etapp, kui viimane etapp hõlmab ainult kere, mis ei sisalda sõiduki elektroonilisi juhtsüsteeme ning kui kõik sõiduki elektroonilised juhtsüsteemid jäävad baassõidukis samaks.***

4. X lisas on esitatud sõiduki pardadiagnostika andmete ning remondi- ja hooldusteabe kättesaadavust ja eelkõige selle esitamise tehnilist kirjeldust käsitlevate tehniliste nõuete üksikasjad.

5. Tootjad teevad sõltumatutele ettevõtjatele ning volitatud edasimüüjatele ja remonditöökodadele kättesaadavaks ka koolitusmaterjalid.

6. Tootjad tagavad, et sõidukite pardadiagnostika andmed ning remondi- ja hooldusteave on alati kättesaadavad, välja arvatud teabesüsteemi vajaliku korrastamise ajal.

Tootjad muudavad ja täiendavad oma veebisaitidel avaldatud sõidukite pardadiagnostika andmeid ning remondi- ja hooldusteavet samal ajal, kui see tehakse kättesaadavaks volitatud remonditöökodadele.

7. Pardadiagnostikaga ühilduvate vahetus- või teenindusosade ning diagnostikavahendite ja katseseadmete tootmise ja teenindamise eesmärgil esitavad tootjad sõidukite asjakohase pardadiagnostika andmeid ning remondi- ja hooldusteabe mittediskrimineerival viisil igale koostisosade, diagnostikavahendite või katseseadmete tootjale või remontijale, kes sellest on huvitatud.

8. Kui eesmärk on kavandada, toota või remontida autotööstuse seadmeid alternatiivkütust kasutavatele sõidukitele, esitavad tootjad sõidukite asjakohase pardadiagnostika andmeid ning remondi- ja hooldusteabe mittediskrimineerival viisil igale alternatiivkütuseid kasutavate sõidukite seadmete tootjale, paigaldajale või remontijale, kes on sellest huvitatud.

9. ***Kui*** sõiduki remondi- ja hooldusdokumente hoitakse sõidukitootja või tema esindaja keskandmebaasis, ***on*** sõltumatutel remonditöökodadel ***neile dokumentidele tasuta juurdepääs ja*** võimalus sisestada teavet ***tehtud*** remondi- ja hooldustööde kohta.

***10. Käesolevat peatükki ei kohaldata sõidukite suhtes, mis on hõlmatud üksiksõiduki tüübikinnitusega.***

11. Komisjonil on õigus võtta vastu delegeeritud õigusakte kooskõlas artikliga 82, millega muudetakse X lisa, et võtta arvesse tehnika arengut ja õiguslikke muudatusi või vältimaks kuritarvitamist, ajakohastades selleks sõiduki pardadiagnostika andmetele ning remondi- ja hooldusteabele, ***muu hulgas traadita laivõrku kasutavatele remondi- ja hooldustöödele*** juurdepääsu nõudeid ning võttes vastu ja integreerides käesoleva artikli lõikes 2 osutatud standardid. Komisjon arvestab praeguse infotehnoloogia, sõidukitehnoloogia prognoositava arengu, kehtivate ISO standardite ja võimaliku ülemaailmse ISO standardiga.

Artikkel 62

Kohustused tüübikinnituse mitme omaniku korral

1. Tootja, kes vastutab süsteemi, osa või eraldi seadmestiku asjaomase tüübikinnituse või sõiduki teatava komplekteerimisetapi eest, edastab sega-tüübikinnituse, järkjärgulise tüübikinnituse või mitmeastmelise tüübikinnituse korral nii lõpptootjale kui ka sõltumatutele ettevõtjatele konkreetset süsteemi, osa, eraldi seadmestikku või teatavat komplekteerimisetappi käsitleva remondi- ja hooldusteabe.

2. ***Mitmeastmelise tüübikinnituse korral vastutab lõpptootja sõiduki pardadiagnostika andmete ning remondi- ja hooldusteabe kättesaadavuse eest seoses oma tootmisastme(te)ga ja seostega eelneva(te) tootmisastme(te)ga.***

Artikkel 63

Tasud sõidukite remondi- ja hooldusteabele juurdepääsu eest

1. Tootja võib võtta mõistlikku ja proportsionaalset tasu juurdepääsu eest sõiduki remondi- ja hooldusteabele, välja arvatud artikli 61 lõikes ***10*** osutatud teave. Tasu ei tohi viia sellise teabe mittekasutamiseni seetõttu, et tasu puhul ei ole võetud arvesse seda, mil määral sõltumatu ettevõtja teavet kasutab. ***Sõidukite remondi- ja hooldusteave on tasuta kättesaadav riiklikele ametiasutustele, komisjonile ja tehnilistele teenistustele.***

2. Tootja avaldab sõidukite remondi- ja hooldusteabe, kaasa arvatud teabe tehinguteenuste kohta, näiteks ümberprogrammeerimine ja tehniline abi, tunni, päeva, kuu ja aasta arvestuses, kusjuures nendele andmetele juurdepääsu tasud sõltuvad ajavahemikust, mille kestel juurdepääsu võimaldatakse.

   Lisaks ajapiiranguga juurdepääsule võivad tootjad pakkuda tehingupõhist juurdepääsu, mille korral võetakse tasu tehingu kaupa, mitte kasutuskestuse põhjal.

   Kui tootja võimaldab mõlemat liiki juurdepääsu, valivad sõltumatud remonditöökojad kas ajapõhise või tehingupõhise süsteemi.

Artikkel 64

Tõend sõiduki pardadiagnostika andmete ning remondi- ja hooldusteavet käsitlevate kohustuste täitmise kohta

1. Tootja, kes on taotlenud ELi või riiklikku tüübikinnitust, esitab tüübikinnitusasutusele tõendi käesolevale peatükile vastavuse kohta kuue kuu jooksul alates asjaomase tüübikinnituse kuupäevast.

2. Kui käesoleva artikli lõikes 1 osutatud aja jooksul nõuete täitmise kohta tõendeid ei esitata, võtab tüübikinnitusasutus kooskõlas artikliga 65 asjakohased meetmed.

Artikkel 65

Sõidukite pardadiagnostika andmete ning sõidukite remondi- ja hooldusteabe kättesaadavusega seotud kohustuste täitmine

1. Tüübikinnitusasutus võib igal ajal omal algatusel, kaebuse alusel või tehnilise teenistuse hinnangust lähtudes kontrollida, kas tootja järgib käesolevat peatükki ning sõiduki pardadiagnostika andmetele ja sõiduki remondi- ja hooldusandmetele juurdepääsu tõendi tingimusi, mis on sätestatud X lisa liites 1.

2. Kui tüübikinnitusasutus leiab, et tootja on rikkunud sõidukite pardadiagnostika andmete ning sõidukite remondi- ja hooldusteabe kättesaadavusega seotud kohustusi, võtab vastava tüübikinnituse andnud tüübikinnitusasutus olukorra parandamiseks vajalikud meetmed.

Nendeks meetmeteks võivad muu hulgas olla tüübikinnituse tühistamine või peatamine, rahatrahv ja muud artikli 84 kohaselt võetavad meetmed.

3. Kui sõltumatu ettevõtja või sõltumatuid ettevõtjaid esindav kutseorganisatsioon esitab tüübikinnitusasutusele kaebuse tootja suutmatuse kohta järgida käesolevat peatükki, teeb tüübikinnitusasutus auditi, et kontrollida tootjapoolset nõuete täitmist. ***Tüübikinnitusasutus nõuab terviksõidukile tüübikinnituse andnud tüübikinnitusasutusel kaebust uurida ning küsida seejärel sõiduki tootjalt tõendite esitamist selle kohta, et sõiduki tootja kasutatav süsteem vastab käesolevale määrusele. Uurimise tulemustest teavitatakse riiklikku tüübikinnitusasutust ning sõltumatut ettevõtjat või asjaomast kutseorganisatsiooni kolme kuu jooksul alates nõude esitamisest.***

4. Auditi käigus võib tüübikinnitusasutus nõuda, et tehniline teenistus või muu sõltumatu ekspert hindaks kõnealuste kohustuste täitmist seoses juurdepääsuga sõiduki pardadiagnostika andmetele ja sõiduki remondi- ja hooldusandmetele.

Artikkel 66

Sõidukite andmetele juurdepääsu foorum

1. ***Sõiduki pardadiagnostika andmete ning remondi- ja hooldusteabe kättesaadavusega seonduvalt hõlmab*** komisjoni määruse (EÜ) nr 692/***2008***[1] artikli 13 lõike 9 kohaselt asutatud sõidukite andmetele juurdepääsu foorum ***ka kõiki käesoleva määruse kohaldamisalasse kuuluvaid sõidukeid.***

***Foorum*** tegutseb kooskõlas käesoleva määruse X lisaga.

2. Sõidukite andmetele juurdepääsu foorum ***arutab, kas juurdepääs*** sõiduki pardadiagnostika andmetele ning remondi- ja hooldusteabele ***mõjutab sõidukivarguste vähendamises tehtud edusamme, ning annab soovitusi, kuidas parandada nõudeid kõnealusele teabele juurdepääsemiseks. Eelkõige annab*** sõidukite andmetele juurdepääsu ***foorum komisjonile soovitusi menetluse kehtestamiseks, millega akrediteeritud organisatsioonid annavad sõltumatutele ettevõtjatele heakskiidu või volituse juurdepääsuks sõiduki turvaandmetele.***

***Komisjon võib otsustada s***õidukite andmetele juurdepääsu ***foorumi arutelud ja järeldused konfidentsiaalseks jätta.***

---

[1] Komisjoni 18. juuli 2008. aasta määrus (EÜ) nr 692/2008, millega rakendatakse ja muudetakse Euroopa Parlamendi ja nõukogu määrust (EÜ) nr 715/2007, mis käsitleb mootorsõidukite tüübikinnitust seoses väikeste sõiduautode ja kommertsveokite (Euro 5 ja Euro 6) heitmetega ning sõidukite remondi- ja hooldusteabe kättesaadavust (ELT L 199, 28.7.2008, lk 1).

XV PEATÜKK

TEHNILISTE TEENISTUSTE HINDAMINE, MÄÄRAMINE, TEAVITAMINE JA SEIRE

Artikkel 67

Tehniliste teenistuste eest vastutav tüübikinnitusasutus

1. Liikmesriigi poolt kooskõlas artikli ***6 lõikega 2*** määratud tüübikinnitusasutus (käesolevas peatükis „tüübikinnitusasutus“) vastutab ***tehniliste teenistuste, sealhulgas vajaduse korral nende alltöövõtjate või tütarettevõtjate*** hindamise, määramise, teavitamise ***ja seire*** eest. ***Tüübikinnitusasutus võib otsustada, et*** tehniliste teenistuste ***ja*** vajaduse korral ***nende*** alltöövõtjate või tütarettevõtjate ***hindamist*** ja seiret ***teostab riiklik akrediteerimisasutus.***

*2.* *Tüübikinnitusasutuste suhtes kohaldatakse vastastikust hindamist seoses mis tahes tegevusega, mis on seotud tehniliste teenistuste hindamise ja seirega.*

*Vastastikused hindamised hõlmavad tüübikinnitusasutuste poolseid hinnanguid, mis on antud vastavalt artikli 73 lõikele 4 tehniliste teenistuste kõikidele või mõningatele toimingutele, sealhulgas töötajate pädevusele, katsete ja kontrollide metoodika õigusele ning selliste katsetulemuste õigusele, mis põhinevad II lisa I osas loetletud õigusaktides määratletud kohaldamisalal.*

*Vastastikusest hindamisest on vabastatud tegevus, mis on seotud selliste tehniliste teenistuste hindamise ja seirega, kes tegelevad üksnes artikli 45 kohaselt antud üksiksõiduki riiklike tüübikinnitustega või artikli 42 kohaselt antud väikeseeriana toodetud sõidukite riiklike tüübikinnitustega.*

*Vastastikusest hindamisest on vabastatud tüübikinnitusasutuste hinnangud akrediteeritud tehniliste teenistuste kohta.*

*3.* *Tüübikinnitusasutuste suhtes ei kohaldata vastastikust hindamist, kui nad määravad kõik oma tehnilised teenistused eranditult tehniliste teenistuste akrediteerimise alusel.*

**I**

4. Tüübikinnitusasutus ei ▌ osuta nõustamisteenuseid ärilisel või konkureerival alusel.

▌

5. Tüübikinnitusasutusel on käesolevas määruses ***sätestatud*** ülesannete ▌ ***täitmiseks*** piisaval arvul pädevaid töötajaid.

6. Iga liikmesriik annab komisjonile, ***foorumile ja nõudmisel*** teistele liikmesriikidele teada tehniliste teenistuste hindamise, määramise ja teavitamise ning tehniliste teenistuste seire menetlustest ja menetlustes tehtavatest muudatustest.

***Komisjon võib võtta vastu rakendusakte, millega kehtestatakse näidis käesoleva lõike esimeses lõigus osutatud liikmesriikide menetlusi käsitleva teabe esitamiseks. Nimetatud rakendusaktid võetakse vastu artikli 83 lõikes 2 osutatud kontrollimenetluse kohaselt.***

***7. Tüübikinnitusasutused, kelle suhtes kohaldatakse vastastikust hindamist, kehtestavad siseauditi korra vastavalt III lisa 2. liitele. Siseauditeid tehakse vähemalt kord aastas. Siseauditite sagedust võib vähendada, kui tüübikinnitusasutus suudab tõendada, et tema juhtimissüsteemi rakendatakse tõhusalt ja see toimib stabiilselt.***

***8.*** Tüübikinnitusasutuse ***vastastikused hindamised*** viib ***vähemalt üks kord*** iga ***viie*** aasta ***tagant*** läbi kahest teise liikmesriigi tüübikinnitusasutusest koosnev ***vastastikuse hindamise töörühm***.

▌

Komisjon võib ***riskihindamise analüüsi põhjal*** otsustada osaleda ***vastastikuse hindamise töörühmas.***

***Hindamise läbiviimise eest vastutab hinnatav asutus ning see hõlmab kontrollkäiku tehnilise teenistuse ruumidesse, mis valitakse välja vastastikuse hindamise töörühma äranägemisel.***

***Tüübikinnitusasutusi, kelle suhtes ei kohaldata vastastikust hindamist kooskõlas lõikega 3, ei kaasata vastastikuse hindamise töörühmaga seotud tegevusse.***

***9.*** ***Võttes nõuetekohaselt arvesse foorumi kaalutlusi, võib komisjon võtta vastu rakendusakte, milles on esitatud vähemalt viit aastat hõlmav vastastikuste hindamiste kava, kus on sätestatud vastastikuse hindamise töörühma koosseisu kriteeriumid, vastastikuseks hindamiseks kasutatav metoodika, ajakava, sagedus ja muud vastastikuse hindamisega seotud ülesanded. Nimetatud rakendusaktid võetakse vastu artikli 83 lõikes 2 osutatud kontrollimenetluse kohaselt.***

***10. Vastastikuste hindamiste tulemusi kontrollib foorum. Komisjon koostab vastastikuste hindamiste tulemuste kokkuvõtte ja avalikustab selle.***

Artikkel 68

Tehniliste teenistuste määramine

1. Tüübikinnitusasutused määravad tehnilised teenistused pädevusvaldkonnast sõltuvalt ühte või mitmesse järgmisest neljast tegevuskategooriast:

a) A-kategooria: käesolevas määruses ja II lisas loetletud õigusaktides osutatud katsed, mida nimetatud tehnilised teenistused teevad enda tegevusüksustes;

b) B-kategooria: käesolevas määruses ja II lisas loetletud õigusaktides osutatud katsete juhendamine, ***kaasa arvatud katsete ettevalmistamine,*** kui neid katseid tehakse tootja või kolmanda poole tegevusüksustes;

c) C-kategooria: tootja toodangu vastavuse kontrollimise menetluste regulaarne hindamine ja seire;

d) D-kategooria: katsete või kontrollide juhendamine või tegemine toodangu vastavuse järelevalve raames.

2. Iga liikmesriik võib määrata ***ühe tüübi***kinnitusasutuse tehniliseks teenistuseks ühe või mitme lõikes 1 osutatud tegevuskategooria osas. ▌

3. Tehniline teenistus asutatakse liikmesriigi õiguse alusel ning ta on juriidiline isik, välja arvatud ***tüübikinnitusasutuse juurde kuuluv tehniline teenistus ja*** tootja ettevõttesisene akrediteeritud tehniline teenistus nagu on osutatud artiklis 72.

4. Tehniline teenistus sõlmib oma tegevuse kohta vastutuskindlustuse, välja arvatud juhul, kui vastutuse võtab siseriikliku õiguse alusel enda kanda liikmesriik või kui liikmesriik ise on vastavushindamise eest otseselt vastutav.

5. Muid kui artikli 72 kohaselt määratud kolmanda riigi tehnilisi teenistusi võib artikli 74 tähenduses ***määrata ja*** sellest komisjoni teavitada ainult siis, kui liidu ja kõnealuse kolmanda riigi vahelises kahepoolses lepingus on sätestatud nende tehniliste teenistuste määramise võimalus. See ei takista liikmesriigi õiguse alusel vastavalt käesoleva artikli lõikele 3 asutatud tehnilisel teenistusel asutada tütarettevõtjaid kolmandates riikides, tingimusel et määratud tehniline teenistus haldab ja kontrollib nimetatud tütarettevõtjaid otse.

Artikkel 69

Tehniliste teenistuste sõltumatus

1. Tehniline teenistus, kaasa arvatud selle töötajad, on sõltumatu ja viib ellu talle määratud tegevusi suurima erialase usaldusväärsuse ja nõutava tehnilise pädevusega oma konkreetses valdkonnas ning ta ei allu mis tahes surveavaldustele ja ahvatlustele, eelkõige rahalistele surveavaldustele ja ahvatlustele, mis võiksid tema otsuseid või hindamistoimingute tulemusi mõjutada, eriti juhul, kui surve avaldajateks või ahvatlejateks on isikud või isikute rühmad, kes on huvitatud nimetatud toimingute tulemustest.

2. Tehniline teenistus on kolmandast isikust organisatsioon või asutus, mis ei osale tema poolt hinnatava, katsetatava või kontrollitava sõiduki, süsteemi, osa või eraldi seadmestiku kavandamise, valmistamise, tarnimise või hooldamise protsessis.

Organisatsiooni või asutust, mis kuulub kutseorganisatsiooni või kutseliitu, mis esindab ettevõtjaid, kes on seotud tema poolt hinnatavate, katsetatavate või kontrollitavate sõidukite, süsteemide, osade või eraldi seadmestike kavandamise, tootmise, tarnimise või hooldamisega, võib pidada esimese lõigu nõudeid täitvaks tingimusel, et asjaomase liikmesriigi ***tüübi***kinnitusasutusele on tõendatud tema sõltumatus ning huvide konflikti puudumine.

3. Tehniline teenistus, selle juhtkond ja töötajad, kes vastutavad selliste tegevuste eest, mis neile on määratud kooskõlas artikli 68 lõikega 1, ei tohi olla nende poolt hinnatavate sõidukite, süsteemide, osade või eraldi seadmestike kavandajad, tootjad, tarnijad või hooldajad ega esindada nimetatud tegevustega tegelevaid pooli. See ei välista selliste sõidukite, süsteemide, osade või eraldi seadmestike kasutamist, mis on vajalikud tehnilise teenistuse tegevuseks, ega niisuguste sõidukite, süsteemide, osade või eraldi seadmestike kasutamist isiklikuks otstarbeks.

4. Tehniline teenistus tagab, et tema tütarettevõtjate või alltöövõtjate tegevus ei mõjuta talle määratud tegevuskategooriate konfidentsiaalsust, objektiivsust ega erapooletust.

5. Tehnilise teenistuse töötajad hoiavad ametisaladust teabe osas, mis on omandatud käesoleva määruse kohaselt täidetavate ülesannete käigus, välja arvatud teabevahetus ***tüübi***kinnitusasutusega ***ja, kui see on asjakohane, riikliku akrediteerimisasutusega,*** või kui seda nõuab liidu või liikmesriigi õigus.

Artikkel 70

Tehniliste teenistuste pädevus

1. Tehniline teenistus on suuteline ellu viima kõiki tegevusi, mille jaoks ta taotleb määramist artikli 68 lõike 1 alusel. Ta tõendab tüübikinnitusasutusele ***või riiklikule akrediteerimisasutusele, kes tegeleb kõnealuse tehnilise teenistuse hindamise ja seirega***, et ta vastab kõigile alljärgnevatele tingimustele:

   a) personalil on asjakohased oskused, tehnilised eriteadmised, kutsealane ettevalmistus ning piisav ja asjakohane kogemus nende tegevuste sooritamiseks, mille jaoks ta määramist taotleb;

b) menetluste kirjelduste olemasolu nende tegevuste jaoks, mille määramist taotletakse, kusjuures neis menetlustes võetakse nõuetekohaselt arvesse asjaomase sõiduki, süsteemi, osa või eraldi seadmestiku tehnoloogia keerukust ning seda, kas tegemist on mass- või seeriatootmisega. Tehniline teenistus tõendab nende menetluste läbipaistvust ja korratavust;

c) vajalike vahendite olemasolu selle tegevuskategooria või nende tegevuskategooriatega seotud ülesannete täitmiseks, mille puhul määramist taotletakse, ning juurdepääs kogu vajalikule varustusele või kõigile vajalikele vahenditele.

2. Tehniline teenistus tõendab ühtlasi, et tal on asjakohased oskused, tehnilised eriteadmised ja tõendatud kogemused katsete ja kontrollide tegemiseks, et hinnata sõidukite, süsteemide, osade ja eraldi seadmestike vastavust käesolevale määrusele ▌ ning vastavust III lisa 1. liites loetletud standarditele. ***III lisa 1. liites loetletud standardeid ei kohaldata siiski artikli 47 lõikes 1 osutatud riikliku mitmeastmelise menetluse viimase astme suhtes.***

***3. Komisjonil on õigus võtta vastu delegeeritud õigusakte kooskõlas artikliga 82, millega muudetakse III lisa seoses tehniliste teenistuste hindamise nõuetega.***

Artikkel 71

Tehniliste teenistuste tütarettevõtjad ja alltöövõtjad

1. Tehnilised teenistused võivad neid määranud tüübikinnitusasutuse nõusolekul sooritada mõnd neile artikli 68 lõike 1 kohaselt määratud tegevust alltöövõtu korras või lasta seda teha tütarettevõtjal.

2. Kui tehniline teenistus kasutab talle määratud tegevuskategooriate konkreetsete ülesannete täitmiseks alltöövõtjaid või tütarettevõtjat, siis tagab ta, et alltöövõtja või tütarettevõtja vastab artiklites ***68,*** 69 ja 70 sätestatud nõuetele, ning teatab sellest tüübikinnitusasutusele.

3. Tehnilised teenistused vastutavad täielikult oma alltöövõtjate ja tütarettevõtjate täidetud ülesannete eest, olenemata nende asukohast.

4. Tehnilised teenistused hoiavad ***neid määranud*** tüübikinnitusasutusele kättesaadavana asjakohaseid dokumente, mis käsitlevad alltöövõtja või tütarettevõtja ja nende täidetud ülesannete hindamist ***tüübikinnitusasutuse poolt või akrediteerimist riikliku akrediteerimisasutuse poolt***.

Artikkel 72

Tootja ettevõttesisene tehniline teenistus

1. Tootja ettevõttesisese tehnilise teenistuse võib määrata ***tehniliseks teenistuseks*** artikli 68 lõike 1 punktis a osutatud A-kategooriaga seotud tegevuste osas, ***kuid*** üksnes seoses VII lisas loetletud õigusaktidega. Ettevõttesisene tehniline teenistus moodustab eraldioleva ja eristatava osa tootja ettevõttest ega osale selliste sõidukite, süsteemide, osade või eraldi seadmestike kavandamises, tootmises, tarnimises või hoolduses, mida ta hindab.

2. Lõikes 1 ostutatud ettevõttesisene tehniline teenistus vastab järgmistele nõuetele:

a) selle on akrediteerinud riiklik akrediteerimisasutus ning see vastab III lisa 1. ja 2. liite sätestatud nõuetele;

b) ettevõttesisene tehniline teenistus ja selle töötajad on organisatsiooniliselt identifitseeritavad ning neil on tootja ettevõttes, mille osaks nad on, aruandlusmeetodid, mis tagavad nende erapooletuse ja tõendavad seda asjaomasele ***tüübikinnitusasutusele ja*** riiklikule akrediteerimisasutusele;

c) ettevõttesisene tehniline teenistus ega selle töötajad ei osale üheski tegevuses, mis võiks ohustada nende sõltumatust või ausust seoses tegevustega, mille sooritamiseks nad on määratud;

d) ta osutab oma teenuseid ainult sellele tootja ettevõttele, mille osaks ta on.

▌

3. Komisjonil on õigus võtta vastu delegeeritud õigusakte kooskõlas artikliga 82, millega muudetakse VII lisa, et võtta arvesse tehnika arengut ja õiguslikke muudatusi ning ajakohastades selleks õigusaktide ja neis sisalduvate piirangute loetelu.

Artikkel 73

Tehniliste teenistuste hindamine ja määramine

***1. Taotlust esitav tehniline teenistus esitab ametliku taotluse selle liikmesriigi tüübikinnitusasutusele, kus ta taotleb määramist vastavalt III lisa 2. liite punktile 4. Taotluses märgitakse tegevuskategooriad, mille jaoks taotlust esitav tehniline teenistus määramist taotleb.***

2. Enne kui ***tüübikinnitusasutus määrab*** tehnilise teenistuse, hindab tüübikinnitusasutus ***või riiklik akrediteerimisasutus*** tehnilist teenistust hindamise kontrollküsimustiku alusel, mis sisaldab vähemalt III lisa 2. liites sätestatud nõudeid. Hindamine hõlmab kohapealset hindamist taotluse esitanud tehnilise teenistuse ja vajaduse korral liidus või liidust väljaspool paiknevate alltöövõtjate või tütarettevõtjate ruumides.

***3. Kui hindamise viib läbi riiklik akrediteerimisasutus, esitab taotluse esitanud tehniline teenistus tüübikinnitusasutusele kehtiva akrediteerimistunnistuse ja sellele vastava hindamisaruande, mis tõendab tehnilise teenistuse vastavust III lisa 2. liites sätestatud nõuetele tegevuskategooriate osas, milleks taotluse esitanud tehniline teenistus määramist taotleb.***

***4. Kui hindamist teostab tüübikinnitusasutus,*** moodustab selle liikmesriigi tüübikinnitusasutus, kus taotluse esitanud tehniline teenistus ***määramist taotleb, ametlikult ühise hindamisrühma, kuhu kuuluvad vähemalt kahe teise liikmesriigi tüübikinnitusasutuse esindajad ja*** komisjoni esindaja ▌.

***Kui tehniline teenistus taotleb määramist tehnilise teenistuse asukohaliikmesriigist erinevas liikmesriigis, on üks ühise hindamisrühma esindajatest asukohaliikmesriigi tüübikinnitusasutusest, välja arvatud juhul, kui kõnealune tüübikinnitusasutus otsustab ühises hindamisrühmas mitte osaleda.***

***Ühine hindamisrühm*** osaleb taotluse esitanud tehnilise teenistuse hindamisel, kaasa arvatud kohapealsel hindamisel. Selle liikmesriigi määrav tüübikinnitusasutus, ***kus*** taotluse esitanud tehniline teenistus ***on määramist taotlenud***, annab ühisele hindamisrühmale ***igakülgset vajalikku abi ja võimaldab*** õigeaegse juurdepääsu ***kõigile dokumentidele***, mis on vajalikud taotluse esitanud tehnilise teenistuse hindamiseks.

***5. Kui neid tehnilisi teenistusi, kes taotlevad katsete läbiviimist üksnes artiklis 45 osutatud üksiksõiduki riikliku tüübikinnituse jaoks, hindab neid määrav tüübikinnitusasutus, vabastatakse selle liikmesriigi tüübikinnitusasutus, kus taotluse esitanud tehniline teenistus määramist taotleb, ühise hindamisrühma määramise kohustusest. Hindamisest on samuti vabastatud tehnilised teenistused, kes ainult kontrollivad $O_1$- ja $O_2$-kategooria sõidukite osade nõuetekohast paigaldamist.***

***6. Kui tehniline teenistus on taotlenud määramist ühe või mitme tüübikinnitusasutuse poolt, liikmesriikidelt, mis ei ole teenistuse asukoha liikmesriik vastavalt artikli 74 lõikele 2, viiakse hindamine läbi ainult ühe korra, tingimusel et tehnilise teenistuse kogu määramisala on selle hindamisega kaetud.***

7. Ühine hindamisrühm koostab hindamismenetluse käigus järeldused taotluse esitanud tehnilise teenistuse mittevastavuse kohta käesoleva määruse artiklites 68–72, 80 ja 81 ning III lisa 2. liites sätestatud nõuetele. Neid järeldusi arutab ühine hindamisrühm ▌.

8. Ühine hindamisrühm koostab ▌ pärast kohapealset hindamist aruande, mis näitab, mil määral taotluse esitaja tehniline teenistus vastab artiklites 68–72, 80 ja 81 ning III lisa 2. liites esitatud nõuetele.

9. Lõikes 8 osutatud aruanne sisaldab kokkuvõtet ***kõigist*** tuvastatud nõuetele mittevastavustest ja soovitust selle kohta, kas taotluse esitaja võib määrata tehniliseks teenistuseks.

10. ***Tüübikinnitusasutus*** teatab iga kord komisjonile ***oma*** igas ühises hindamisrühmas osalevate esindajate nimed ***ja eriteadmised***.

▌

11. Selle liikmesriigi tüübikinnitusasutus, kellele taotluse esitanud tehniline teenistus on esitanud määramise taotluse, ***saadab hindamise tulemust käsitleva aruande III lisa 2. liites sätestatud korra kohaselt*** komisjonile ning ***nõudmise korral*** teiste liikmesriikide ***tüübikinnitusasutustele. Nimetatud aruanne hõlmab*** dokumentaalseid tõendeid, mis kinnitavad, et tehniline teenistus on pädev ja et tüübikinnitusasutus on kehtestanud tehnilise teenistuse korrapärast seiret tagava korra.

12. Teiste liikmesriikide tüübikinnitusasutused ja komisjon võivad hindamisaruande ja dokumentaalsed tõendid läbi vaadata, esitada küsimusi või osutada probleemidele ja taotleda täiendavaid dokumente ühe kuu jooksul ***alates*** hindamisaruande ja dokumentaalsete tõendite ***kättesaamise kuupäevast***.

13. Selle liikmesriigi tüübikinnitusasutus, kus taotlust esitav tehniline teenistus ***määramist taotleb***, vastab küsimustele ja märkustele ning täiendavate dokumentide taotlustele nelja nädala jooksul alates nende saamisest.

14. Nelja nädala jooksul alates lõikes 13 osutatud vastuse saamisest võivad teiste liikmesriikide tüübikinnitusasutused või komisjon esitada üksikult või ühiselt soovitusi selle liikmesriigi tüübikinnitusasutusele, kus taotluse esitanud tehniline teenistus määramist taotleb. Tüübikinnitusasutus võtab soovitusi arvesse tehnilise teenistuse määramist käsitleva otsuse vastuvõtmisel. Kui tüübikinnitusasutus otsustab jätta teiste liikmesriikide või komisjoni esitatud soovitused arvesse võtmata, esitab ta sellekohased põhjendused kahe nädala jooksul pärast oma otsuse vastuvõtmist.

15. Tehniliste teenistuste määramise kehtivusaeg on kuni viis aastat.

16. Tüübikinnitusasutus, kes soovib enda määramist tehniliseks teenistuseks vastavalt artikli 68 lõikele 2, tõendab oma vastavust käesolevale määrusele hindamise käigus, mille teevad sõltumatud audiitorid. Nimetatud audiitorid ***võivad olla samast organisatsioonist, tingimusel et nende töö on korraldatud hinnatavat tegevust läbiviivast personalist eraldi,*** ning peavad vastama III lisa 2. liites kehtestatud nõuetele.

Artikkel 74

Komisjonile tehniliste teenistuste ***määramisest*** teatamine

1. ***Tüübikinnitusasutused*** teatavad komisjonile iga nende määratud tehnilise teenistuse nimetuse, aadressi, sealhulgas elektronposti aadressi, vastutavate isikute nimed ja tegevuste kategooria. Teates märgitakse selgelt määramisala vastavushindamise tegevused ja menetlused ning sõidukite, süsteemide, osade ja eraldi seadmestike tüüp ja II lisas loetletud subjektid, millega seoses tehniline teenistus on määratud, ***tehnilise teenistuse alltöövõtjad või tütarettevõtjad,*** ning edaspidi teatatakse nendes andmetes toimunud muudatused.

   Teade tuleb esitada enne, kui määratud tehniline teenistus asub läbi viima artikli 68 lõikes 1 osutatud tegevusi.

**▌**

2. Tehnilise teenistuse võib määrata üks või mitu ***mõne teise liikmesriigi kui tema asukohaliikmesriigi tüübikinnitusasutust, tingimusel et tüübikinnitusasutuse poolt kinnitatud määramisala on täies ulatuses hõlmatud akrediteerimisega kooskõlas artikli 73 lõikega 3 või sellele on tehtud ühine hindamine*** kooskõlas artikli ***73 lõikega 4***.

**▌**

3. Komisjon avaldab oma veebisaidil nimekirja talle käesoleva artikli kohaselt teatatud ***määratud*** tehniliste teenistuste, ***nende alltöövõtjate ja nende tütarettevõtjate*** kontaktandmetega***, ning ajakohastab seda***.

Artikkel 75

Tehniliste teenistuste määramiste muutmine ja pikendamine

1. Kui tüübikinnitusasutus on teinud kindlaks või talle on teatatud, et tehniline teenistus ei vasta enam käesolevas määruses sätestatud nõuetele, siis see tüübikinnitusasutus vastavalt vajadusele piirab määramist või peatab või tühistab selle, sõltuvalt nõuetele mittevastavuse raskusastmest.

Tüübikinnitusasutus ***teatab*** komisjonile ja teiste liikmesriikide tüübikinnitusasutustele viivitamata ***määramise*** piiramisest, peatamisest või tühistamisest.

Komisjon ajakohastab vastavalt sellele artikli 74 lõikes ***3*** osutatud nimekirja.

2. Kui määramist piiratakse, see peatatakse või tühistatakse või kui tehniline teenistus on oma tegevuse lõpetanud, siis hoiab ***tüübikinnitusasutus*** kõnealuse tehnilise teenistuse dokumendid kättesaadavana tüübikinnitusasutustele või turujärelevalveasutustele ***või annab need dokumendid üle teisele tootja valitud tehnilisele teenistusele, kellega üleandmises kokku lepitakse***.

3. Tüübikinnitusasutus ***hindab kolme kuu jooksul lõike 1 teises lõigus osutatud teate saamisest***, kas tehnilise teenistuse mittevastavusel nõuetele on mõju ELi tüübikinnitustunnistustele, mis on väljastatud ülevaatus- ja katsearuannete alusel, mille on väljastanud tehniline teenistus, keda määramise muudatus puudutab, ***ning teatab sellest teistele tüübikinnitusasutustele ja komisjonile.***

Kahe kuu jooksul pärast määramise muudatustest teatamist esitab tüübikinnitusasutus komisjonile ja teistele tüübikinnitusasutustele aruande nõuetele mittevastavuse kohta tehtud järeldustest. Kui see on vajalik turul olevate sõidukite, süsteemide, osade või eraldi seadmestike turvalisuse tagamiseks, annab tehnilise teenistuse määranud ▌ tüübikinnitusasutus asjaomastele tüübikinnitusasutustele korralduse peatada või tühistada mõistliku aja jooksul kõik alusetult väljastatud ELi tüübikinnitustunnistused.

4. ***Kui tehniliste teenistuste määramine on piiratud, peatatud või tühistatud,*** jäävad ***nende*** tehniliste ***teenistuste*** väljastatud ülevaatus- ja katsearuannete alusel väljastatud ELi ***tüübikinnitustunnistused*** kehtima, ***välja arvatud juhul, kui nimetatud tüübikinnitused kaotavad kehtivuse artikli 35 lõike 2 punkti f kohaselt.***

5. Tehnilise teenistuse määramisala laiendamisi, ***mis toovad kaasa artikli 68 lõikes 1 nimetatud tegevuse lisakategooria määramise, hinnatakse*** artiklis ***73*** sätestatud menetluse kohaselt.

***Kui tehnilise teenistuse määramisala laiendatakse ainult II lisas loetletud õigusaktide hõlmamiseks, võib seda teha III lisa 2. liites esitatud*** menetluse ***kohaselt*** ning artiklis 74 osutatud teate esitamisel.

6. Tehnilise teenistuse määramist pikendatakse üksnes pärast seda, kui tüübikinnitusasutus on kontrollinud, kas tehniline teenistus vastab jätkuvalt käesoleva määruse nõuetele. Hindamine tehakse artiklis 73 sätestatud menetluse korras.

Artikkel 76

Tehniliste teenistuste seire

1. ***Tehnilise teenistuse määranud*** tüübikinnitusasutus seirab pidevalt tehnilisi teenistusi, et tagada käesoleva määruse artiklites 68–72, 80 ja 81 ning III lisa 2. liites sätestatud nõuete täitmine.

***Käesoleva lõike esimest lõiku ei kohaldata tehniliste teenistuste tegevuste suhtes, mida akrediteerimisasutused seiravad artikli 67 lõike 1 kohaselt, et tagada artiklites 68–72, 80 ja 81 ning III lisa 2. liites esitatud nõuete täitmine.***

Tehniline teenistus esitab nõudmise korral kogu asjakohase teabe ja dokumentatsiooni, mida on vaja, et see ***tehnilise teenistuse määranud*** tüübikinnitusasutus ***või riiklik akrediteerimisasutus*** saaks kontrollida nimetatud nõuete täitmist.

Tehnilised teenistused teatavad ***neid määranud*** tüübikinnitusasutusele või riiklikule akrediteerimisasutusele viivitamata kõigist muudatustest, eelkõige seoses personali, ruumide, tütarettevõtjate ja alltöövõtjatega, mis võivad mõjutada käesoleva määruse artiklites 68–72, 80 ja 81 ning III lisa 2. liites sätestatud nõuete täitmist või suutlikkust sooritada vastavushindamistoiminguid seoses sõidukite, süsteemide, osade ja eraldi seadmestikega, mille hindamiseks nad on määratud.

2. Tehnilised teenistused vastavad viivitamata tüübikinnitusasutuse või komisjoni nõudmistele seoses nende poolt tehtud vastavushindamistega.

3. ***Tehnilise teenistuse määranud*** tüübikinnitusasutus tagab, et tehniline teenistus täidab käesoleva artikli lõikes 2 osutatud kohustuse, välja arvatud juhul, kui on õiguspärane põhjus seda mitte teha.

Kui kõnealune tüübikinnitusasutus ***tuvastab*** õiguspärase põhjuse, teatab ta sellest komisjonile.

Komisjon konsulteerib viivitamata liikmesriikidega. Nimetatud konsultatsiooni põhjal võtab komisjon vastu rakendusaktid, et otsustada, kas õiguspärased põhjused on õigustatud või mitte. Nimetatud rakendusaktid võetakse vastu kooskõlas artikli 83 lõikes 2 osutatud kontrollimenetlusega.

Tehniline teenistus ja ***tehnilise teenistuse määranud*** tüübikinnitusasutus võib nõuda, et teise liikmesriigi tüübikinnitusasutusele või komisjonile edastatud teavet käsitataks konfidentsiaalsena.

***4.*** ***Tehnilisi teenistusi määrav*** tüübikinnitusasutus hindab vähemalt iga 30 kuu möödudes, kas kõik tema vastutuse alla kuuluvad tehnilised teenistused vastavad jätkuvalt artiklites 68–72, 80 ja 81 ning III lisa 2. liites esitatud nõuetele. Hindamine hõlmab kohapealset hindamiskäiku kõikidesse tema vastutusalasse kuuluvatesse tehnilistesse teenistustesse.

Kahe kuu jooksul pärast tehnilise teenistuse kohta lõpliku hinnangu andmist esitab iga liikmesriik komisjonile ja teistele liikmesriikidele aruande oma seiretegevuse kohta. Aruanded sisaldavad hindamise kokkuvõtet, mis tehakse üldsusele kättesaadavaks.

Artikkel 77

Tehnilise teenistuse pädevuse vaidlustamine

1. Komisjon uurib ***koostöös asjaomase liikmesriigi tüübikinnitusasutusega*** kõiki juhtumeid, mille puhul tema tähelepanu on juhitud kahtlusele tehnilise teenistuse pädevuse kohta või selle kohta, kas tehniline teenistus täidab jätkuvalt käesoleva määruse kohaselt tema suhtes kehtivaid nõudeid ja kohustusi. Komisjon võib selliseid uurimisi ka omal algatusel alustada.

Komisjon uurib tehnilise teenistuse vastutust, kui on tõendatud või kui on alust arvata, et tüübikinnitus on antud valeandmete põhjal, et katsetulemusi on võltsitud või et avaldamata on jäetud sellised andmed või tehniline kirjeldus, mis võinuks kaasa tuua tüübikinnituse andmisest keeldumise.

2. Osana lõikes 1 osutatud uurimisest konsulteerib komisjon tehnilise teenistuse ***määranud*** tüübikinnitusasutusega. Nimetatud tüübikinnitusasutus esitab komisjonile selle nõudmisel kogu asjakohase teabe asjaomase tehnilise teenistuse tegevuse ning tema sõltumatuse ja pädevusega seotud nõuete täitmise kohta.

3. Komisjon tagab, et uurimise käigus omandatud tundlikku teavet käsitatakse konfidentsiaalsena.

4. Kui komisjon teeb kindlaks, et tehniline teenistus ei vasta või enam ei vasta tema määramise nõuetele või on vastutav lõikes 1 osutatud olukordade eest, teatab ta sellest määrava tüübikinnitusasutuse liikmesriigile.

Komisjon nõuab liikmesriigilt piiravate meetmete võtmist, kaasa arvatud vajaduse korral määramise piiramist, peatamist või tühistamist.

Kui liikmesriik jätab vajalikud piiravad meetmed võtmata, võib komisjon võtta vastu rakendusakte, et otsustada asjaomase tehnilise teenistuse määramist piirata, peatada või tühistada. Nimetatud rakendusaktid võetakse vastu artikli 83 lõikes 2 osutatud kontrollimenetluse kohaselt. Komisjon teatab asjaomasele liikmesriigile nimetatud rakendusaktidest ning ajakohastab vastavalt artikli 74 lõikes ***3*** osutatud avaldatud teavet.

Artikkel 78

Tehniliste teenistuste hindamist, määramist ja seiret käsitleva teabe vahetamine

1. Tüübikinnitusasutused nõustavad üksteist ja komisjoni käesolevas määruses sätestatud nõuete rakendamise seisukohast asjakohastes üldistes küsimustes seoses tehniliste teenistuste hindamise, määramise ja seirega.

2. Tüübikinnitusasutused esitavad üksteisele ja komisjonile artikli 73 lõike 2 kohaselt kasutatud hindamise kontrollküsimustiku näidise … [kaks aastat pärast käesoleva määruse jõustumise kuupäeva] ja hiljem selle võimalikud kohandused, kuni komisjon on võtnud vastu ühtlustatud hindamise kontrollküsimustiku. Komisjonil on õigus võtta vastu rakendusakte hindamise kontrollküsimustiku ühtse vormi kehtestamiseks. Nimetatud rakendusaktid võetakse vastu artikli 83 lõikes 2 osutatud kontrollimenetluse kohaselt.

3. Kui artikli 73 lõikes 8 osutatud hindamisaruannete andmed viitavad tüübikinnitusasutuste üldiste tegevuspõhimõtete lahknevusele, võivad liikmesriigid või komisjon nõuda teabe vahetamist.

4. Foorum koordineerib teabevahetust.

Artikkel 79

Koostöö riiklike akrediteerimisasutustega

1. Kui tehnilise teenistuse määramise aluseks on akrediteerimine määruse (EÜ) nr 765/2008 tähenduses, ***teevad*** riiklik akrediteerimisasutus ***ja*** ▌ tüübikinnitusasutus ***täielikku koostööd ning vahetavad asjakohast teavet kooskõlas määrusega (EÜ) nr 765/2008, muu hulgas*** aruandeid vahejuhtumite kohta ja muud tehnilise teenistuse poolt kontrollitavate valdkondadega seotud teavet, kui see teave on asjakohane tehnilise teenistuse töö tulemuste hindamise seisukohalt.

2. Selle liikmesriigi tüübikinnitusasutus, kus tehniline teenistus asub, tagab, et riiklik akrediteerimisasutus, kes vastutab konkreetse tehnilise teenistuse akrediteerimise eest, saaks teavet akrediteerimise seisukohast oluliste järelduste kohta. Riiklik akrediteerimisasutus teatab tehnilise teenistuse asukohaliikmesriigi tüübikinnitusasutusele oma järeldustest.

Artikkel 80

Tehnilise teenistuse tegevusalased kohustused

1. Tehnilised teenistused sooritavad tegevusi, mille jaoks nad on määratud artikli 68 lõike 1 alusel.

2. Tehnilised teenistused toimivad alati järgmisel viisil:

a) võimaldavad neid määranud ***tüübikinnitusasutusel*** jälgida tehnilise teenistuse tegevust ***tüübikinnituseks tehtavate katsete*** ajal ning

b) annavad neid määranud ***tüübikinnitusasutusele*** nõudmise korral teavet tegevuskategooriate kohta, mille jaoks nad on määratud.

3. Kui tehniline teenistus leiab, et tootja ei järgi käesoleva määruse nõudeid, teatab ta sellest rikkumisest ***tüübi***kinnitusasutusele, et viimane võiks nõuda tootjalt asjakohaste parandusmeetmete võtmist. ***Tüübikinnitusasutus*** keeldub tüübikinnitustunnistuse väljastamisest, kui nimetatud asjakohaseid parandusmeetmeid ei ole võetud.

Artikkel 81

Tehnilise teenistuse teavitamiskohustus

1. Tehnilised teenistused teatavad neid määranud ***tüübikinnitusasutusele***

   a) nõuetele mittevastavustest, mis võivad põhjustada tüübikinnitustunnistuse andmisest keeldumise, selle piiramise, peatamise või tühistamise;

   b) nende määramisala ja määramise tingimusi mõjutavatest asjaoludest;

   c) turujärelevalveasutustelt saadud teabenõuetest nende tegevuse kohta.

2. Tehnilise teenistuse määranud ***tüübikinnitusasutuse*** nõudmise korral annavad tehnilised teenistused teavet tegevuste kohta nende määramisalas või muude tehtud toimingute, sealhulgas piiriülese tegevuse ja alltöövõtu kohta.

I

XVI PEATÜKK

DELEGEERITUD VOLITUSED JA RAKENDAMISVOLITUSED

Artikkel 82

Delegeeritud volituste rakendamine

1. Komisjonile antakse õigus võtta vastu delegeeritud õigusakte käesolevas artiklis sätestatud tingimustel.

2. Artikli 4 lõikes 2, artikli 5 lõikes 3, artikli 26 lõikes 3, ▌artikli 30 lõikes 8, ▌artikli 31 lõikes 8, artikli ***41 lõikes 5***, ***artikli 44 lõikes 7***, artikli 55 lõigetes 3 ja 4, ▌artikli 57 lõikes 2, artikli 61 lõikes 11, ***artikli 70 lõikes 3***, artikli 72 lõikes 3 ja artikli 85 lõikes 2 osutatud õigus võtta vastu delegeeritud õigusakte antakse komisjonile ***viieks aastaks*** alates … [käesoleva määruse jõustumise kuupäev]. ***Komisjon esitab delegeeritud volituste kohta aruande hiljemalt üheksa kuud enne viieaastase tähtaja lõppemist. Volituste delegeerimist pikendatakse automaatselt samaks ajavahemikuks, välja arvatud juhul, kui Euroopa Parlament või nõukogu esitab selle suhtes vastuväite hiljemalt kolm kuud enne iga ajavahemiku lõppemist.***

3. Euroopa Parlament ja nõukogu võivad artikli 4 lõikes 2, artikli 5 lõikes 3, artikli 26 lõikes 3, ▌ artikli 30 lõikes 8, ▌ artikli 31 lõikes 8, artikli ***41 lõikes 5***, ***artikli 44 lõikes 7***, artikli 55 lõigetes 3 ja 4, ▌ artikli 57 lõikes 2, artikli 61 lõikes 11, ***artikli 70 lõikes 3***, artikli 72 lõikes 3 ja artikli 85 lõikes 2 osutatud volituste delegeerimise igal ajal tagasi võtta. Tagasivõtmise otsusega lõpetatakse otsuses nimetatud volituste delegeerimine. Otsus jõustub järgmisel päeval pärast selle avaldamist *Euroopa Liidu Teatajas* või otsuses nimetatud hilisemal kuupäeval. See ei mõjuta juba jõustunud delegeeritud õigusaktide kehtivust.

***4. Enne delegeeritud õigusakti vastuvõtmist konsulteerib komisjon kooskõlas 13. aprilli 2016. aasta institutsioonidevahelises parema õigusloome kokkuleppes sätestatud põhimõtetega iga liikmesriigi määratud ekspertidega.***

5. Niipea kui komisjon on delegeeritud õigusakti vastu võtnud, teeb ta selle samal ajal teatavaks Euroopa Parlamendile ja nõukogule.

6. Artikli 4 lõike 2, artikli 5 lõike 3, ▌artikli 26 lõike 3, ▌artikli 30 lõike 8, artikli 31 lõike 8, artikli ***41 lõike 5***, ***artikli 44 lõike 7***, artikli 55 lõigete 3 ja 4, ▌artikli 57 lõike 2, artikli 61 lõike 11, ***artikli 70 lõike 3***, artikli 72 lõike 3 ja artikli 85 lõike 2 alusel vastu võetud delegeeritud õigusakt jõustub üksnes juhul, kui Euroopa Parlament ega nõukogu ei ole kahe kuu jooksul pärast õigusakti Euroopa Parlamendile ja nõukogule teatavakstegemist esitanud selle suhtes vastuväidet või kui Euroopa Parlament ja nõukogu on enne selle tähtaja möödumist komisjonile teatanud, et nad ei esita vastuväidet. Euroopa Parlamendi või nõukogu algatusel pikendatakse seda tähtaega kahe kuu võrra.

Artikkel 83

Komiteemenetlus

1. Komisjoni abistab mootorsõidukite tehniline komitee. Nimetatud komitee on komitee määruse (EL) nr 182/2011 tähenduses.

2. Käesolevale lõikele viitamisel kohaldatakse määruse (EL) nr 182/2011 artiklit 5.

***Kui komitee arvamust ei esita, ei võta komisjon rakendusakti eelnõu vastu ja kohaldatakse määruse (EL) nr 182/2011 artikli 5 lõike 4 kolmandat lõiku.***

XVII PEATÜKK

LÕPPSÄTTED

Artikkel 84

Karistused

1. Liikmesriigid kehtestavad karistusnormid, mida kohaldatakse, kui ettevõtjad ja tehnilised teenistused rikuvad käesolevat määrust ▌, ning võtavad kõik vajalikud meetmed nende rakendamise tagamiseks. Kehtestatud karistused peavad olema tõhusad, proportsionaalsed ja hoiatavad. ***Eelkõige peavad karistused olema vastavuses nõuetele mittevastavuse tõsidusega ning asjaomase liikmesriigi turul kättesaadavaks tehtud nõuetele mittevastavate sõidukite, süsteemide, osade või eraldi seadmestike arvuga.*** Liikmesriigid teavitavad komisjoni hiljemalt 1. septembriks 2020 nimetatud normidest ja meetmetest ning teavitavad teda viivitamata nende hilisematest muudatustest.

2. Karistatavad on vähemalt järgmised ettevõtjate ja tehniliste teenistuste toime pandud rikkumised:

   a) valeandmete esitamine tüübikinnituse andmise menetluses või ***XI peatüki kohaste parandusmeetmete või piiravate meetmete kohaldamisel***;

   b) tüübikinnituse saamiseks või ***turujärelevalve*** eesmärgil tehtud katsete tulemuste võltsimine;

c) selliste andmete või tehniliste kirjelduste esitamisest hoidumine, mis võiks tuua kaasa sõidukite, süsteemide, osade või eraldi seadmestike tagasivõtmise või ELi tüübikinnitustunnistuse andmisest keeldumise või tühistamise;

***d) tehniliste teenistuste mittevastavus nende määramiseks ettenähtud nõuetele.***

3. Lisaks lõikes 2 sätestatud rikkumistele kuuluvad karistatavate rikkumiste hulka ka vähemalt järgmised ettevõtjatepoolsed rikkumised:

a) teabele juurdepääsu andmisest keeldumine;

b) tüübikinnitust nõudvate sõidukite, süsteemide, osade või eraldi seadmestike turul kättesaadavaks tegemine ilma sellise tüübikinnituseta või sel eesmärgil dokumentide, ***vastavussertifikaatide, andmesiltide või tüübikinnitustähiste*** võltsimine.

4. Liikmesriigid esitavad komisjonile igal aastal aruande eelmisel aastal kehtestatud karistuste kohta. ***Kui aasta jooksul pole karistusi kehtestatud, ei esita liikmesriigid komisjonile aruannet.***

***5. Komisjon koostab igal aastal kokkuvõtva aruande liikmesriikide kehtestatud karistuste kohta. Nimetatud aruanne võib sisaldada soovitusi liikmesriikidele ja see esitatakse foorumile.***

Artikkel 85

Haldustrahvid ***parandusmeetmete ja piiravate meetmete toetamiseks liidu tasandil***

1. ***Kui*** komisjon ***võtab vastu otsuseid kooskõlas artikliga 53, võib ta määrata asjaomasele ettevõtjale haldustrahve*** sõiduki, süsteemi, osa või eraldi seadmestiku mittevastavuse ***eest*** käesoleva määruse nõuetele. Kehtestatud haldustrahvid peavad olema tõhusad, proportsionaalsed ja hoiatavad. Eelkõige peavad trahvid olema vastavuses liidu turul registreeritud nõuetele mittevastavate sõidukite arvuga või liidu turul kättesaadavaks tehtud nõuetele mittevastavate süsteemide, osade või eraldi seadmestike arvuga.

Komisjoni kehtestatud haldustrahvid ei lisandu artikli 84 kohaselt liikmesriikide poolt sama rikkumise eest määratud karistustele. ***Komisjoni kehtestatud haldustrahvid*** ei ületa 30 000 eurot nõuetele mittevastava sõiduki, süsteemi, osa või eraldi seadmestiku kohta.

***Komisjon ei või alustada, uuesti alustada või jätkata käesoleva artikli kohaseid menetlusi ettevõtjate suhtes käesoleva määruse rikkumiste alusel, mille eest asjaomaseid ettevõtjaid on karistatud või mille suhtes nad on artikli 84 kohaselt õigeks mõistetud varasema otsusega, mida enam ei ole võimalik vaidlustada.***

2. Komisjon ***võtab*** käesoleva artikli ***lõikes 3 määratletud põhimõtete alusel kooskõlas artikliga 82 vastu*** käesolevat määrust täiendavaid delegeeritud õigusakte, et kehtestada käesoleva artikli lõikes 1 osutatud haldustrahvide määramise ***menetlus*** ning trahvide arvutamise ja kogumise meetodid.

***3. Lõikes 2 osutatud delegeeritud õigusaktide puhul järgitakse järgmisi põhimõtteid:***

***a) komisjoni menetluses austatakse õigust heale haldusele ning eelkõige õigust avaldada arvamust ja õigust omada juurdepääsu toimikule, võttes samal ajal arvesse konfidentsiaalsuse ning ameti- ja ärisaladusega seotud õigustatud huve;***

***b)*** ***asjakohase haldustrahvi arvutamisel juhindub komisjon tõhususe, proportsionaalsuse ja hoiatavuse põhimõtetest, võttes vajaduse korral arvesse rikkumise tõsidust ja selle mõju, ettevõtja heausklikkust, ettevõtja hoolsust ning koostöövalmidust, rikkumise korduvust, sagedust ja kestust ning samale ettevõtjale varem määratud karistusi;***

***c)*** ***haldustrahvid nõutakse sisse põhjendamatu viivituseta, määrates kindlaks maksete tähtajad, sealhulgas vajaduse korral võimaluse teha makseid mitmes osas ja etapis.***

4**.** Haldustrahvide summad kajastuvad liidu üldeelarves tuludena.

Artikkel 86

Määruse (EÜ) nr 715/2007 muudatused

1. Määrust (EÜ) nr 715/2007 muudetakse järgmiselt.

1) Pealkiri asendatakse järgmisega:

„Euroopa Parlamendi ja nõukogu 20. juuni 2007. aasta määrus (EÜ) nr 715/2007, mis käsitleb mootorsõidukite tüübikinnitust seoses väikeste sõiduautode ja kommertsveokite (Euro 5 ja Euro 6) heitmetega“.

2) Artikli 1 lõige 2 asendatakse järgmisega:

„2. Peale selle kehtestatakse käesoleva määrusega eeskirjad kasutusel olevate sõidukite nõuetele vastavuse kontrollimise, saastetõrjeseadmete kulumiskindluse, sõidukite pardadiagnostikasüsteemide ja kütusekulu mõõtmise kohta.“

3) Artikli 3 punktid 14 ja 15 jäetakse välja.

4) III peatükk jäetakse välja.

5) Artikli 13 lõike 2 punkt e jäetakse välja.

2. Viiteid määruse (EÜ) nr 715/2007 välja jäetud sätetele käsitatakse viidetena käesolevale määrusele ja neid loetakse vastavalt käesoleva määruse ***XI*** lisa punktis 1 esitatud vastavustabelile.

Artikkel 87

Määruse (EÜ) nr 595/2009 muudatused

1. Määrust (EÜ) nr 595/2009 muudetakse järgmiselt.

***1) Pealkiri asendatakse järgmisega:***

***„Euroopa Parlamendi ja nõukogu 18. juuni 2009. aasta määrus (EÜ) nr 595/2009, mis käsitleb mootorsõidukite ja mootorite tüübikinnitust seoses raskeveokite heitmetega (Euro VI) ning millega muudetakse määrust (EÜ) nr 715/2007 ja direktiivi 2007/46/EÜ ning tunnistatakse kehtetuks direktiivid 80/1269/EMÜ, 2005/55/EÜ ja 2005/78/EÜ“.***

2) Artikli 1 teine lõik asendatakse järgmisega:

„Peale selle kehtestatakse käesoleva määrusega eeskirjad kasutusel olevate sõidukite ja mootorite nõuetele vastavuse, saastekontrolliseadmete kulumiskindluse, sõidukite pardadiagnostikasüsteemide ning kütusekulu ja süsinikdioksiidi ($CO_2$) heite mõõtmise kohta.“

3) Artikli 3 punktid 11 ja 13 jäetakse välja.

4) Artikkel 6 jäetakse välja.

5) Artikli 11 lõike 2 punkt e jäetakse välja.

2. Viiteid määruse (EÜ) nr 595/2009 välja jäetud sätetele käsitatakse viidetena käesolevale määrusele ja neid loetakse vastavalt käesoleva määruse ***XI*** lisa punktis 2 esitatud vastavustabelile.

**I**

Artikkel 88

Direktiivi 2007/46/EÜ kehtetuks tunnistamine

Direktiiv 2007/46/EÜ tunnistatakse kehtetuks alates 1. ***septembrist 2020***.

Viiteid direktiivile 2007/46/EÜ käsitatakse viidetena käesolevale määrusele ja seda loetakse kooskõlas käesoleva määruse XI lisa punktis 3 esitatud vastavustabeliga.

Artikkel 89

Üleminekusätted

1. Käesolev määrus ei muuda kehtetuks terviksõiduki tüübikinnitusi või ELi tüübikinnitusi, mis on sõidukitele või süsteemidele, osadele või eraldi seadmestikele antud hiljemalt ***31. augustil 2020***.

2. Tüübikinnitusasutused väljastavad laiendusi ja parandusi käesoleva artikli lõikes 1 osutatud terviksõiduki tüübikinnitustele ning sõidukite, süsteemide, osade või eraldi seadmestike ELi tüübikinnitustele artiklite 33 ja 34 kohaselt.

**I**

3. Tehnilistele teenistustele, kes on määratud enne … [käesoleva määruse jõustumise kuupäev], tehakse artiklis 73 osutatud hindamine.

Enne … [käesoleva määruse jõustumise kuupäev] määratud tehniliste teenistuste määramist pikendatakse hiljemalt … [***neli*** aastat pärast käesoleva määruse jõustumise kuupäeva], kui kõnealused tehnilised teenistused vastavad käesoleva määruse asjakohastele nõuetele.

Enne … [käesoleva määruse jõustumise kuupäev] väljastatud tehniliste teenistuste määramise kehtivus lõpeb … [***neli*** aastat pärast käesoleva määruse jõustumise kuupäeva].

Artikkel 90

Aruandlus

1. ***1. septembriks 2025*** teatavad liikmesriigid komisjonile käesoleva määrusega kehtestatud tüübikinnitus- ja turujärelevalvemenetluste kohaldamisest.

2. ***1. septembriks 2026*** esitab komisjon käesoleva artikli lõike 1 kohaselt esitatud teabe alusel Euroopa Parlamendile ja nõukogule hindamisaruande käesoleva määruse kohaldamise, sealhulgas artikli 9 kohase vastavuskontrolli toimimise kohta.

Artikkel 91

Jõustumine ja kohaldamine

Käesolev määrus jõustub kahekümnendal päeval pärast selle avaldamist *Euroopa Liidu Teatajas*.

Seda kohaldatakse alates 1. ***septembrist 2020.***

Tootja taotlusel ei keeldu liikmesriikide asutused alates … [***24*** kuud pärast käesoleva määruse jõustumise kuupäeva] uuele sõidukitüübile ELi tüübikinnituse või riikliku tüübikinnituse andmisest ega keela uue sõiduki registreerimist, turule laskmist või kasutuselevõttu, kui kõnealune sõiduk vastab käesolevale määrusele ▌.

Käesolev määrus on tervikuna siduv ja vahetult kohaldatav kõikides liikmesriikides.

…,

| | |
|---|---|
| *Euroopa Parlamendi nimel* | *Nõukogu nimel* |
| *president* | *eesistuja* |

Lisade loetelu

| | |
|---|---|
| ▌ | ▌ |
| I lisa | Üldmõisted, sõidukite liigitamise kriteeriumid, sõiduki- ja keretüübid |
| 1. liide | Menetlus, mille käigus kontrollitakse, kas sõiduki saab liigitada maastikusõidukiks |
| 2. liide | Numbrid, mis täiendavad kerede märgistamise koode |
| ▌ | ▌ |
| II lisa | Sõidukite, süsteemide, osade või eraldi seadmestike ELi tüübikinnituse nõuded |
| I osa | Õigusaktid, millega kehtestatakse seeriaviisiliselt piiranguteta toodetavate sõidukite ELi tüübikinnituse nõuded |
| 1. liide | Õigusaktid, millega kehtestatakse artikli 41 alusel väikeseeriana toodetavate sõidukite ELi tüübikinnituse nõuded |
| 2. liide | Üksiksõiduki ELi tüübikinnituse nõuded vastavalt artiklile 44 |
| II osa | ÜRO eeskirjad, mida tunnustatakse I osas nimetatud direktiivide või määruste alternatiivina |
| III osa | Õigusaktid, millega kehtestatakse eriotstarbeliste sõidukite ELi tüübikinnituse nõuded |
| 1. liide | Autoelamud, kiirabiautod ja matuseautod |
| 2. liide | Soomussõidukid |
| 3. liide | Ratastooliga juurdepääsetavad sõidukid |
| 4. liide | Muud eriotstarbelised sõidukid (sh erirühm, mitmeotstarbelised vedukid ja haagissuvilad) |
| 5. liide | Liikurkraanad |
| 6. liide | Erakorraliste raskevedude haagised |

| | |
|---|---|
| III lisa | ELi tüübikinnitusega seotud menetlused |
| 1. liide | Standardid, millele artiklis 68 osutatud tehnilised teenistused peavad vastama |
| 2. liide | Tehniliste teenistuste hindamise kord |
| ▌ | ▌ |
| IV lisa | Toodangu vastavuse kontrollimise kord |
| ▌ | ▌ |
| V lisa | Piirarvud väikeseeriatele ***ja seeria lõpetamisel*** |
| VI lisa | Sõiduki turvalisuse või keskkonnamõju seisukohalt oluliste süsteemide nõuetekohast toimimist tõsiselt ohustada võivate tarvikute ja lisaseadmete loetelu, nende tarvikute ja lisaseadmete tõhususnõuded, nõuetekohased katsemenetlused ning märgistus- ja pakendamisnõuded |
| ▌ | ▌ |
| VII lisa | Õigusaktid, mille puhul võib tehniliseks teenistuseks määrata tootja |
| Liide | Tootja määramine tehniliseks teenistuseks ja alltöövõtt |
| VIII lisa | Virtuaalsete katsemeetodite kasutamise tingimused tootjale või tehnilisele teenistusele |
| 1. liide | Virtuaalsete katsemeetodite kasutamise üldtingimused |
| 2. liide | Virtuaalsete katsemeetodite kasutamise eritingimused |
| 3. liide | Valideerimismenetlus |
| IX lisa | Mitmeastmeline ELi tüübikinnitusmenetlus |
| Liide | Täiendava tootjasildi näidis |
| X lisa | Sõidukite pardadiagnostika andmete ning remondi- ja hooldusteabe kättesaadavus |
| 1. liide | Tootja tõend sõiduki pardadiagnostika andmete ning, remondi- ja hooldusteabe kättesaadavuse kohta |
| 2. liide | Sõiduki pardadiagnostika andmed |
| XI lisa | Vastavustabel |

# I

## I LISA

## ÜLDMÕISTED, SÕIDUKITE LIIGITAMISE KRITEERIUMID, SÕIDUKI- JA KERETÜÜBID

### SISSEJUHATAV OSA

### Määratlused ja üldsätted

1. Mõisted

1.1. „Istekoht“ – koht, kuhu mahub istuma üks isik, kelle laius on vähemalt sama:

a) kui mannekeenil, mis vastab 50. protsentiilile täiskasvanud meestest (juhi puhul);

b) kui mannekeenil, mis vastab 5. protsentiilile täiskasvanud naistest (kõikidel muudel juhtudel).

1.2. „Iste“ – ühele isikule ette nähtud tervikkonstruktsioon koos istmekattega, mis võib, aga ei tarvitse olla sõiduki kerega lahutamatult ühendatud.

See mõiste hõlmab nii üksikistet kui ka pinkistet, samuti klappistet ja eemaldatavat istet.

1.3. „Kaubad“ – kõik esemed, mida võib paigutada ühest kohast teise.

Kauba mõiste hõlmab pakendamata tooteid, tööstuskaupu, vedelikke, elusloomi, põllukultuure ja jagamatut lasti.

1.4. „Täismass“ – „suurim tehniliselt lubatud täismass“

2. Üldsätted

2.1. Istekohtade arv

2.1.1. Istekohtade arvu käsitlevaid nõudeid kohaldatakse ainult istmete suhtes, mis on ettenähtud kasutamiseks tänavasõidul.

2.1.2. Nõudeid ei kohaldata istmete suhtes, mis on ettenähtud kasutamiseks paigalseisvas sõidukis, ning mis on kasutajatele selgelt tähistatud kas piktogrammi või asjakohast teksti kandva sildiga.

2.1.3. Istekohtade arvu kindlaksmääramisel lähtutakse järgmistest nõuetest:

a) iga üksikiste on üks istekoht;

b) pinkistme puhul on istmepolstri tasandil iga vähemalt 400 mm laiune pind üks istekoht.

Käesolevad tingimused ei piira tootja õigust lähtuda punktis 1.1 osutatud üldsätetest;

c) punktis b osutatud pinda ei arvestata ühe istekohana, kui:

i) pinkiste sisaldab osi, mis ei võimalda paigutada mannekeeni istuma tavapärasesse asendisse (fikseeritud konsool, polsterdamata ala või istumispinda katkestav siseliist);

ii) vahetult eeldatava istekoha ees asuva põhjapaneeli kuju (näiteks tunnel) ei võimalda paigutada mannekeeni istuma tavapärasesse asendisse.

2.1.4. Sõidukite puhul, mis kuuluvad ÜRO eeskirjade nr 66 ja nr 107 kohaldamisalasse, lähtutakse punkti 2.1.3 alapunktis b osutatud mõõtude puhul eri klassidesse kuuluvates sõidukites ühe isiku jaoks ettenähtud vähimast pinnast.

2.1.5. Kui sõidukis on eemaldatavate istmete istmekinnitused, võetakse eemaldatavaid istmeid arvesse istekohtade arvu kindlaksmääramisel.

2.1.6. Kasutajaga ratastoolile ettenähtud ala on üks istekoht.

2.1.6.1. Käesolev säte ei piira ÜRO eeskirja nr 107 8. lisa punktides 3.6.1 ja 3.7 sätestatud nõuete kohaldamist.

2.2. Maksimummass

2.2.1. Poolhaagise veoks ettenähtud veduki kategooria kindlaksmääramisel võetakse arvesse täismassi, mis hõlmab ka poolhaagiselt sadulhaakeseadisele ülekantavat maksimaalset tugikoormust.

2.2.2. Kesktelghaagise või jäiga haakeseadmega haagise vedamiseks ettenähtud mootorsõiduki kategooria kindlaksmääramisel võetakse arvesse täismassi, mis hõlmab ka ühendamisel vedukile ülekantavat maksimaalset tugikoormust.

2.2.3. Poolhaagise, kesktelghaagise või jäiga haakeseadmega haagise korral võetakse kategooria kindlaksmääramisel arvesse täismassi, mis vastab telje või teljerühma kaudu maapinnale ülekantavale maksimaalsele tugikoormusele, kui haagis on ühendatud vedukiga.

2.2.4. Eeliku kategooria kindlaksmääramisel võetakse arvesse täismassi, mis hõlmab ka poolhaagiselt sadulhaakeseadisele ülekantavat maksimaalset tugikoormust.

2.3. Erivarustus

2.3.1. Püsivalt paigaldatud seadmete ja aparatuuriga sõidukid kuuluvad N- või O-kategooriasse.

2.4. Ühikud

2.4.1. Kui ei ole sätestatud teisiti, peavad kõik mõõtühikud ja nende sümbolid vastama nõukogu direktiivile 80/181/EMÜ[1].

3. Sõiduki kategooria kindlaksmääramine

3.1. Sõidukitüübi liigitamise eest eriotstarbeliste sõidukite kategooriasse vastutab tootja.

Selleks peab sõiduk vastama kõikidele käesolevas lisas kirjeldatud asjakohastele kriteeriumidele.

3.2. Tüübikinnitusasutus võib nõuda tootjalt asjakohast lisateavet, mis kinnitaks, et sõidukitüüp tuleb liigitada eriotstarbeliste sõidukite kategooriasse (kood SG).

[1] Nõukogu 20. detsembri 1979. aasta direktiiv 80/181/EMÜ mõõtühikuid käsitlevate liikmesriikide õigusaktide ühtlustamise ja direktiivi 71/354/EMÜ kehtetuks tunnistamise kohta (EÜT L 39, 15.2.1980, lk 40).

A OSA

Sõidukikategooria kindlaksmääramise kriteeriumid

1. Sõidukikategooriad

ELi tüübikinnituse või siseriikliku tüübikinnituse andmisel ning üksiksõiduki ELi tüübikinnituse või siseriikliku tüübikinnituse andmisel määratakse kategooria kindlaks vastavalt artiklis 4 osutatud sõidukikategooriatele.

Tüübikinnitus antakse ainult artikli 4 lõikes 1 osutatud kategooriatesse kuuluvatele sõidukitele.

2. Sõidukite alamkategooriad

2.1. Maastikusõidukid

„Maastikusõiduk“ – M- või N-kategooriasse kuuluv sõiduk, millel on tehnilised eriomadused, mis võimaldavad selle kasutamist väljaspool tavapärast teedevõrku.

Selliste sõidukite puhul lisatakse kategooriat tähistavale tähele ja numbrile täht „G“.

Kriteeriumid sõidukite liigitamiseks maastikusõidukite alamkategooriasse on sätestatud käesoleva osa punktis 4.

2.2. Eriotstarbelised sõidukid

2.2.1. Mittekomplektsete sõidukite (mille puhul nähakse ette nende kuulumine eriotstarbeliste sõidukite alamkategooriasse) kategooriat tähistavale tähele ja numbrile lisatakse täht „S“.

Eri tüüpi eriotstarbelised sõidukid on määratletud ja loetletud punktis 5.

2.3. Eriotstarbelised maastikusõidukid

2.3.1. „Eriotstarbeline maastikusõiduk“ – M- või N-kategooriasse kuuluv sõiduk, millel on punktides 2.1 ja 2.2 osutatud tehnilised eriomadused.

Selliste sõidukite puhul lisatakse kategooriat tähistavale tähele ja numbrile täht „G“.

Mittekomplektsete sõidukite (mille puhul nähakse ette nende kuulumine eriotstarbeliste sõidukite alamkategooriasse) kategooriatähisele lisatakse veel ka täht „S“.

3. Sõidukite N-kategooriasse liigitamise kriteeriumid

3.1. Sõidukitüübi N-kategooriasse liigitamise aluseks on sõiduki tehnilised omadused, millele on osutatud punktides 3.2–3.6.

3.2. Põhimõtteliselt peavad kõik istekohad olema lastiruumist täielikult eraldatud.

3.3. Erandina punkti 3.2 nõuetest võib sõitjaid ja kaupu vedada samas ruumis tingimusel, et lastiruum on varustatud kinnitusvahenditega, mis on ette nähtud sõitjate kaitsmiseks veose liikumise eest transportimise ajal, sh äkkpidurdusel ja järskudes kurvides.

3.4. Kinnitusvahendid (kinnitussüsteemid) veose kinnitamiseks vastavalt punkti 3.3 nõuetele ning eraldussüsteemid sõidukitele, mille täismass on üle 7,5 tonni, peavad olema projekteeritud vastavalt rahvusvahelise standardi ISO 27956:2009 „Maanteesõidukid – Veoste kinnitamine kaubikutes – Nõuded ja katsemeetodid“ punktidele 3 ja 4.

3.4.1. Punktis 3.4 osutatud nõuete täitmist saab kontrollida tootja esitatud vastavustõendi alusel.

3.4.2. Alternatiivina punktis 3.4 osutatud nõuetele, võib tootja tüübikinnitusasutusele rahuldaval viisil tõendada, et paigaldatud kinnitusvahendid tagavad samasuguse kaitstuse taseme, kui osutatud standardit kohaldamisel.

3.5. Lisaks juhiistmele ei tohi istekohti olla rohkem kui

a) 6 ($N_1$-kategooria sõidukite puhul);

b) 8 ($N_2$- või $N_3$-kategooria sõidukite puhul).

3.6. Sõidukite kaubaveovõimsus väljendatuna kilogrammides peab olema võrdne reisijateveo võimsusega või sellest suurem.

3.6.1. Seepärast peavad järgmised võrratused olema rahuldatud kõikidel juhtudel ning eriti juhul, kui kõik istekohad on hõivatud:

a) kui N = 0:

$P – M \geq 100$ kg

b) kui $0 < N \leq 2$:

$P - (M + N \times 68) \geq 150$ kg;

c) kui $N > 2$:

$P - (M + N \times 68) \geq N \times 68$;

Võrratustes on tähtedel järgmine tähendus:

P – suurim tehniliselt lubatud täismass;

M – sõidukorras sõiduki mass;

N – istekohtade arv lisaks juhiistmele.

3.6.2. M hõlmab selliste seadmete massi, mis on sõidukile paigaldatud nii kaupade veoks (nt tsistern, kerekonstruktsioon jne), käitlemiseks (nt kraana, luuktõstuk jne) kui ka kinnitamiseks (nt veosekinnitussüsteemid).

3.6.3. Punktis 3.6.1 osutatud võrratuste rakendamisel ei hõlma M nende seadmete massi, mida ei kasutata punktis 3.6.2 nimetatud eesmärkidel (nt kompressor, vints, elektrigeneraator, ringhäälinguseadmed jne).

3.7. Punktides 3.2–3.6 osutatud nõuded peavad olema täidetud sõidukitüübi kõikide variantide ja versioonide puhul.

3.8. Sõidukite $N_1$-kategooriasse liigitamise kriteeriumid.

3.8.1. Sõiduk liigitatakse $N_1$-kategooria sõidukiks, kui kõik kohaldatavad kriteeriumid on täidetud.

Kui vähemalt üks kriteerium on täitmata, liigitatakse sõiduk $M_1$-kategooria sõidukiks.

3.8.2. Selliste sõidukite liigitamisel, kus juht ja veos asuvad samas veoruumis (s.t keretüüp BB), peavad lisaks punktides 3.2–3.6 osutatud üldistele kriteeriumidele olema täidetud ka käesolevas punktis sätestatud kriteeriumid.

3.8.2.1. Asjaolu, et istmerea ja lastiruumi vahele on paigaldatud täielik või osaline barjäär või vahesein, ei vabasta nõutud kriteeriumide täitmise kohustusest.

3.8.2.2. Kriteeriumid on järgmised:

a) kaupade laadimine peab olema võimalik selleks ettenähtud tagaukse, tagaluugi või külgukse kaudu;

b) tagaukse või tagaluugi puhul peab laadimisava vastama järgmistele kriteeriumidele:

i) kui sõidukisse on paigaldatud vaid üks rida istmeid või ainult juhiiste, on laadimisava kõrgus vähemalt 600 mm;

ii) kui sõidukisse on paigaldatud kaks rida istmeid või rohkem, on laadimisava kõrgus vähemalt 800 mm ja pindala vähemalt 12 800 $cm^2$;

c) lastiruum peab vastama järgmistele nõuetele:

„lastiruum“ – sõiduki osa, mis asub istmerea/istmeridade taga või juhiistme taga, kui sõidukisse on paigaldatud vaid juhiiste;

i) lastiruumi laadimispind on üldjuhul ühetasane;

ii) kui sõidukisse on paigaldatud vaid üks rida istmeid või ainult juhiiste, on lastiruumi pikkus vähemalt 40 % teljevahest;

iii) kui sõidukisse on paigaldatud kaks rida istmeid või rohkem, on lastiruumi pikkus vähemalt 30 % teljevahest.

Kui viimase istmerea istmeid on lihtne sõidukist eemaldada eritööriistu kasutamata, peab lastiruumi pikkus vastama nõuetele, kui sõidukisse on paigaldatud kõik istmed;

iv) lastiruumi pikkus peab vastama nõuetele kui esimese või olemasolu korral viimase rea istmed on sõitjatele kasutamiseks tavapärases püstiasendis.

3.8.2.3. Mõõtmise eritingimused

3.8.2.3.1. Mõisted

a) „Laadimisava kõrgus“ vertikaalne vahekaugus kahe horisontaaltasapinna vahel, mis puutuvad vastavalt ukseava alumise osa kõrgeimat punkti ja ukseava ülaosa madalaimat punkti;

b) „Laadimisava pindala“ – suurima võimaliku ava suurim pinna ortogonaalprojektsioon sõiduki keskjoonega risti asuval vertikaaltasapinnal, kui tagauks/tagauksed või tagaluuk on maksimaalselt avatud.

c) „Teljevahe“ – punktides 3.8.2.2 ja 3.8.3.1 esitatud mõistete rakendamiseks, vahekaugus:

i) esi- ja tagatelje keskjoone vahel (kaheteljeline sõiduk) või

ii) esitelje keskjoone ning teisest ja kolmandast teljest võrdsel kaugusel asuva kujuteldava telje keskjoone vahel (kolmeteljeline sõiduk).

3.8.2.3.2. Istme reguleerimine

a) Istmed seatakse kõige kaugemasse tagumisse asendisse;

b) Kui istme seljatugi on reguleeritav, seatakse see kolmemõõtmelise H-punkti seadme abil selliselt, et kere kaldenurk oleks 25 kraadi.

c) Kui istme seljatugi ei ole reguleeritav, on see sõiduki tootja poolt ettenähtud asendis.

d) Kui istme kõrgus on reguleeritav, seatakse iste kõige madalamasse asendisse.

3.8.2.3.3. Sõiduki seisukord

a) Sõiduk peab olema koormatud täismassini

b) sõiduki rattad on otsesõidusuunas.

3.8.2.3.4. Punkti 3.8.2.3.2 nõudeid ei kohaldata, kui sõidukisse on paigaldatud barjäär või vahesein.

3.8.2.3.5. Lastiruumi pikkuse mõõtmine

a) Kui sõidukisse ei ole paigaldatud barjääri või vaheseina, mõõdetakse pikkust vertikaalpinnast, mis puutub istme seljatoe ülaosa kõige kaugemale ulatuvat punkti, kuni tagumise sisepaneelini või suletud tagaukse või -luugini;

b) Kui sõidukisse on paigaldatud barjäär või vahesein, mõõdetakse pikkust vertikaalpinnast, mis puutub barjääri või vaheseina kõige kaugemale ulatuvat punkti, kuni tagumise sisepaneelini või suletud tagaukse või -luugini.

c) pikkust käsitlevad nõuded peavad olema täidetud vähemalt horisontaaljoonel, mis moodustub sõiduki keskjoonel asuva vertikaalse pikitasandi ja lastiruumi põrandatasandi ristumisel.

3.8.3. Selliste sõidukite liigitamisel, kus juht ja veos ei asu samas sektsioonis (nt keretüüp BE), peavad lisaks punktides 3.2–3.6 osutatud üldistele kriteeriumidele olema täidetud ka käesolevas punktis sätestatud kriteeriumid.

3.8.3.1. Kui sõidukil on kinnine lastiruum, kohaldatakse järgmisi nõudeid:

a) kaupu peab saama laadida tagaukse, -luugi või -paneeli kaudu või muul viisi;

b) laadimisava kõrgus on vähemalt 800 mm ja pindala vähemalt 12 800 $cm^2$;

c) lastiruumi pikkus on vähemalt 40 % teljevahest.

3.8.3.2. Kui sõidukil on avatud lastiruum, kohaldatakse ainult punkti 3.8.3.1 alapunktide a ja c nõudeid.

3.8.3.3. Punkti 3.8.3 sätete kohaldamisel rakendatakse punkti 3.8.2.3.1 määratlusi.

3.8.3.4. Lastiruumi pikkuse nõuded peavad olema täidetud vähemalt horisontaaljoonel, mis moodustub sõiduki keskjoonel asuva vertikaalse pikitasandi ja lastiruumi põrandatasandi ristumisel.

4. Sõidukite maastikusõidukite alamkategooriasse liigitamise kriteeriumid

4.1. $M_1$- või $N_1$-kategooria sõidukid liigitatakse maastikusõidukite alamkategooriasse, kui nad vastavad kõikidele järgmistele tingimustele:

a) vähemalt üks esitelg ja vähemalt üks tagatelg on projekteeritud nii, et neid saab üheaegselt vedama panna, sõltumata sellest, kas ühe veotelje saab mootorist lahutada;

b) sõidukile on paigaldatud vähemalt üks diferentsiaalilukustusmehhanism või samasuguse toimega mehhanism;

c) ilma haagiseta sõiduk on võimeline ületama vähemalt 25 % tõuse;

d) järgmisest kuuest nõudest on täidetud vähemalt viis:

i) esiülendinurk on vähemalt 25°;

ii) tagaülendinurk on vähemalt 20°;

iii) nõlvanurk on vähemalt 20°;

iv) esitelje kliirens on vähemalt 180 mm;

v) tagatelje kliirens on vähemalt 180 mm.

vi) kliirens telgede vahel on vähemalt 200 mm.

4.2. $M_2$-, $N_2$- või $M_3$-kategooria sõidukid, mille täismass ei ületa 12 tonni, liigitatakse maastikusõidukite alamkategooriasse, kui nad vastavad kas punktis a sätestatud tingimustele või nii punktis b kui ka punktis c sätestatud tingimustele:

a) kõiki telgi saab panna üheaegselt vedama, sõltumata sellest, kas ühe või mitu veotelge saab mootorist lahutada;

b) i) vähemalt üks esitelg ja vähemalt üks tagatelg on projekteeritud nii, et neid saab panna üheaegselt vedama, sõltumata sellest, kas ühe veotelgedest saab mootorist lahutada;

ii) sõidukile on paigaldatud vähemalt üks diferentsiaalilukustusmehhanism või samasuguse toimega mehhanism;

iii) ilma haagiseta sõiduk on võimeline ületama 25 % tõuse;

c) järgmisest kuuest nõudest on täidetud vähemalt viis, kui sõiduki täismass ei ületa 7,5 tonni, ning kuuest nõudest on täidetud vähemalt neli, kui sõiduki täismass on üle 7,5 tonni:

i) esiülendinurk on vähemalt 25°;

ii) tagaülendinurk on vähemalt 25°;

iii) nõlvanurk on vähemalt 25°;

iv) esitelje kliirens on vähemalt 250 mm;

v) kliirens telgede vahel on vähemalt 300 mm;

vi) tagatelje kliirens on vähemalt 250 mm.

4.3. $M_3$- või $N_3$-kategooria sõidukid, mille täismass on üle 12 tonni, liigitatakse maastikusõidukite alamkategooriasse, kui nad vastavad kas punktis a sätestatud tingimustele või nii punktis b kui ka punktis c sätestatud tingimustele:

a) kõiki telgi saab panna üheaegselt vedama, sõltumata sellest, kas ühe või mitu veotelge saab mootorist lahutada;

b) i) vähemalt pooled telgedest (kolmeteljelise sõiduki puhul kaks telge kolmest, viieteljelise sõiduki puhul kolm telge viiest) on projekteeritud nii, et neid saab üheaegselt vedama panna, sõltumata sellest, kas ühe või mitu veotelge saab mootorist lahutada;

ii) sõidukile on paigaldatud vähemalt üks diferentsiaalilukustusmehhanism või samasuguse toimega mehhanism;

iii) ilma haagiseta sõiduk on võimeline ületama 25 % tõuse;

c) järgmisest kuuest nõudest on täidetud vähemalt neli:

i) esiülendinurk on vähemalt 25°;

ii) tagaülendinurk on vähemalt 25°;

iii) nõlvanurk on vähemalt 25°;

iv) esitelje kliirens on vähemalt 250 mm;

v) kliirens telgede vahel on vähemalt 300 mm;

vi) tagatelje kliirens on vähemalt 250 mm.

4.4. Käesolevas osas nimetatud geomeetriliste parameetrite vastavuse kontrollimise kord on sätestatud ***1.4*** liites.

***4.5. Punkti 4.1 alapunktis a, punkti 4.2 alapunktis a, punkti 4.2 alapunktis b, punkti 4.3 alapunktis a ja punkti 4.3 alapunktis b esitatud nõuded ühealgselt veetavate telgede kohta loetakse täidetuks, kui on täidetud üks järgmistest tingimustest:***

***a) veojõu ülekanne kõikidele telgedele toimub üksnes mehhaaniliselt, mis tagab veo raskel maastikul, või***

***b) iga kõnealusel teljel olevat ratast veab eraldi hüdrauliline või elektriline mootor.***

***Kui veojõu ülekanne telgedele vastavalt eespool toodud punkti 4.1 alapunktile a, punkti 4.2 alapunktile a, punkti 4.2 alapunktile b, punkti 4.3 alapunktile a ja punkti 4.3 alapunktile b ühealgselt veetavate telgede kohta ei toimu üksnes mehhaaniliselt, peab iga ratta vedu olema projekteeritud raskel maastikul liikumiseks. Sellisel juhul tuleb tagada, et vähemalt 75 % koguveojõust saaks kanda üle kõnealusele rattale, kui teiste rataste veotingimused ei võimalda veojõu piisavat ülekandmist nimetatud ratastele.***

***Punkti 4.5 alapunktis b kirjeldatud lisaveosüsteem ei tohi võimaldada veojõu automaatset lahutamist seni, kuni sõiduk on saavutanud 75 % sõiduki suurimast arvutuslikust kiirusest või 65 km/h.***

5. Eriotstarbelised sõidukid

| | Nimetus | Kood | Määratlus |
|---|---|---|---|
| 5.1. | Autoelamu | SA | majutusvõimalusega M-kategooria sõiduk, mille varustusse kuuluvad vähemalt:<br>a) istmed ja laud;<br>b) magamisasemed, mis võivad olla ka istmest magamisasemeks muudetavad;<br>c) toiduvalmistamise seadmed;<br>d) panipaigad.<br>Nimetatud varustus peab olema eluruumis kindlalt kinnitatud,<br>välja arvatud laud, mis võib olla lihtsasti eemaldatav. |
| 5.2. | Soomussõiduk | SB | veetavate reisijate või kauba kaitseks ettenähtud kuulikindla soomusega sõiduk. |
| 5.3. | Kiirabiauto | SC | M-kategooria sõiduk, mis on ette nähtud haigete või vigastatud inimeste veoks ja millel on selleks vajalik erivarustus. |
| 5.4. | Matuseauto | SD | M-kategooria sõiduk, mis on ettenähtud surnute transportimiseks ja millel on vastav erivarustus. |
| 5.5. | Ratastooliga juurdepääsetav sõiduk | SH | $M_1$-kategooria sõiduk, mis on konstrueeritud või ümber ehitatud nii, et seda saab maanteesõidul kasutada üks või mitu ratastoolis istuvat isikut. |
| 5.6. | Haagissuvila | SE | O-kategooria sõiduk, nagu on määratletud rahvusvahelise standardi ISO 3833:1977 punktis 3.2.1.3. |
| 5.7. | Liikurkraana | SF | $N_3$-kategooria sõiduk, mis ei ole kohandatud kaubaveoks, vaid on varustatud kraanaga, mille tõstemoment on vähemalt 400 kNm. |
| 5.8. | Eriotstarbeline sõiduk | SG | Eriotstarbeline sõiduk, mis ei sobi käesoleva osa ühegi muu määratluse alla. |
| 5.9. | Eelik | SJ | O-kategooria sõiduk, mis on varustatud sadulhaakeseadega poolhaagise haakimiseks, mis võimaldab muuta poolhaagise haagiseks. |

| | Nimetus | Kood | Määratlus |
|---|---|---|---|
| 5.10. | Erakorraliste raskevedude haagis | SK | Jagamatu lasti veoks ettenähtud $O_4$-kategooria sõiduk, millele on tema mõõtude tõttu kehtestatud kiirus- ja liikluspiirangud.<br>Siia kuuluvad ka hüdraulilised moodulhaagised olenemata moodulite arvust. |
| 5.11. | Erakorraliste raskevedude mootorsõiduk | SL | $N_3$-kategooria sadulveduk või poolhaagise veduk, mis vastab kõigile järgmistele tingimustele:<br>a) sõidukil on rohkem kui kaks telge ja vähemalt pooled telgedest (kolmeteljelise sõiduki puhul kaks telge kolmest, viieteljelise sõiduki puhul kolm telge viiest) on projekteeritud nii, et neid saab panna üheaegselt vedama, sõltumata sellest, kas ühe või mitu veotelge saab mootorist lahutada;<br>b) sõiduk on projekteeritud erakorralisteks raskevedudeks ettenähtud $O_4$-kategooria haagise pukseerimiseks;<br>c) sõiduki vähim mootorivõimsus on 350 kW ja<br>d) sõidukile saab paigaldada täiendava eesmise haakeseadise raskete pukseeritavate masside jaoks. |
| 5.12. | Mitmeotstarbeline veduk | SM | N-kategooria maastikusõiduk (nagu see on määratletud punktis 2.3), mis on projekteeritud ja ehitatud teatavate vahetatavate seadmete tõmbamiseks, lükkamiseks, vedamiseks ja käivitamiseks ning:<br>a) millel on selliste seadmete jaoks vähemalt kaks kinnituspinda;<br>b) millel on standardsed mehhaanilised, hüdraulilised ja/või elektrilised liidesed (nt jõusiirdevõll) vahetatavate seadmete juhtimiseks ja käivitamiseks ning<br>c) mis vastab rahvusvahelise standardi ISO 3833-1977 punkti 3.1.4 definitsioonile (erisõiduk).<br>Kui sõidukile on paigaldatud täiendav lastiplatvorm, ei tohi see olla pikem kui<br>a) sõiduki eesmine või tagumine (olenevalt sellest, kumb on suurem) 1,4-kordne rööbe kaheteljelise sõiduki puhul või<br>b) sõiduki eesmine või tagumine (olenevalt sellest, kumb on suurem) 2-kordne rööbe sõiduki puhul, millel on rohkem kui kaks telge. |

6. Märkused

6.1. Tüübikinnitust ei anta:

a) käesoleva osa punktis 5.9 määratletud eelikule;

b) C osa punktis 5.4 määratletud jäiga haakeseadmega täishaagistele;

c) tänavasõidul inimeste veoks kasutatavatele haagistele.

6.2. Punkt 6.1 ei piirata riiklike väikeseeriate tüübikinnitust käsitleva artikli 42 kohaldamist.

B OSA

Sõidukitüübi, variandi ja versiooni kindlaksmääramise kriteeriumid

1. $M_1$-kategooria:

1.1. Sõidukitüüp

1.1.1. „Sõidukitüüp“ – hõlmab sõidukeid, millel on järgmised ühised omadused:

a) tootja äriühingu nimi;

Äriühingu õigusliku omandivormi muutmisel ei ole vaja taotleda uut tüübikinnitust;

b) kerekonstruktsiooni oluliste osade projekteerimine ja montaaž (kandekere puhul).

Sama kehtib ka sõidukite puhul, mille kerekonstruktsioon on kinnitatud poltidega või keevitatud eraldi raamile;

1.1.2. Kui tootja kasutab kerekonstruktsiooni alusraami ja otse tuuleklaasi ees asuva esikonstruktsiooni olulisi osi eri keretüübiga sõidukite (nt sedaan ja kupee) valmistamiseks, võib erandina punkti 1.1.1 alapunktist b liigitada need sõidukid samasse tüüpi. Tootja esitab selle kohta tõendid.

1.1.3. Tüüp hõlmab vähemalt ühte varianti ja ühte versiooni.

1.2. Variant

1.2.1. „Variant“ – hõlmab sõidukitüüpi kuuluvaid sõidukeid, millel on järgmised ühised konstruktsioonilised omadused:

a) külguste arv või keretüüp nagu on määratletud C osa punktis 2, kui tootja lähtub punktis 1.1.2 osutatud kriteeriumidest;

b) jõuseadme järgmised konstruktsioonilised omadused:

i) energiavarustuse tüüp (sisepõlemismootor, elektrimootor või muu);

ii) tööpõhimõte (ottomootor, survesüütemootor või muu);

iii) silindrite arv ja paigutus (sisepõlemismootori puhul) (L4, V6 või muu);

c) telgede arv.

d) veotelgede arv ja ühendusviis;

e) juhttelgede arv;

f) komplektsuse aste (nt komplektne/mittekomplektne).

g) tootja ja eelmise komplekteerimisastme sõiduk (mitmes komplekteerimisastmes valmistatud sõidukite puhul).

1.3. Versioon

1.3.1. „Versioon“ – hõlmab varianti kuuluvaid sõidukeid, millel on järgmised ühised omadused:

a) suurim tehniliselt lubatud täismass;

b) mootori töömaht (sisepõlemismootor);

c) mootori suurim võimsus või maksimaalne püsinimivõimsus (elektrimootor);

d) kütuse liik (bensiin, diisel, vedelgaas, kahekütusekäitus või muu);

e) suurim istekohtade arv;

f) mootori müratase;

g) heitgaasi väljalaske tase (nt Euro 5, Euro 6 või muu);

h) Kombineeritud $CO_2$ heitkogus (kaalutud, kombineeritud);

i) elektrienergia kulu (kaalutud, kombineeritud);

j) kombineeritud kütusekulu (kaalutud, kombineeritud);

***Alternatiivina kriteeriumidele punktides h, i ja j tehakse ühte versiooni kuuluvatele sõidukitele ühiselt kõik katsed, et arvutada nende $CO_2$ heide, elektrienergiakulu ja kütusekulu vastavalt komisjoni määruse (EL) 2017/1151[1] XXI lisa 6. all-lisale.***

[1] ***Komisjoni 1. juuni 2017. aasta määrus (EL) 2017/1151, millega täiendatakse Euroopa Parlamendi ja nõukogu määrust (EÜ) nr 715/2007, mis käsitleb mootorsõidukite tüübikinnitust seoses väikeste sõiduautode ja kommertsveokite heitmetega (Euro 5 ja Euro 6) ning sõidukite remondi- ja hooldusteabe kättesaadavust, ning millega muudetakse Euroopa Parlamendi ja nõukogu direktiivi 2007/46/EÜ ning komisjoni määrust (EÜ) nr 692/2008 ja komisjoni määrust (EL) nr 1230/2012 ja tunnistatakse kehtetuks komisjoni määrus (EÜ) nr 692/2008 (ELT L 175, 7.7.2017, lk 1).***

2. Kategooriad $M_2$ ja $M_3$

2.1. Sõidukitüüp

2.1.1. „Sõidukitüüp“ – hõlmab sõidukeid, millel on järgmised ühised omadused:

a) tootja äriühingu nimi;

Äriühingu õigusliku omandivormi muutmisel ei ole vaja taotleda uut tüübikinnitust;

b) kategooria;

c) järgmised projekteerimise ja valmistamisega seotud aspektid:

i) šassii oluliste osade konstruktsioon ja valmistamine;

ii) kerekonstruktsiooni oluliste osade konstruktsioon ja valmistamine (kandekere puhul);

d) korruste arv (ühe- või kahekorruseline);

e) sektsioonide arv (jäik/liigendraamiga);

f) telgede arv.

g) energiavarustuse viis (sõidukisisene või sõidukiväline).

2.1.2. Sõidukitüüp hõlmab vähemalt ühte varianti ja ühte versiooni.

2.2. Variant

2.2.1. „Variant“ – hõlmab sõidukitüüpi kuuluvaid sõidukeid, millel on kõik järgmised ühised konstruktsioonilised omadused:

a) keretüüp, nagu on määratletud C osa punktis 3;

b) sõiduki klass või klasside kombinatsioon, nagu on määratletud ÜRO eeskirja nr 107 punktis 2.1.1 (ainult komplektsete ja komplekteeritud sõidukite puhul);

c) komplektsuse aste (nt komplektne/mittekomplektne/komplekteeritud);

d) jõuseadme järgmised konstruktsioonilised omadused:

i) energiavarustuse tüüp (sisepõlemismootor, elektrimootor või muu);

ii) tööpõhimõte (ottomootor, survesüütemootor või muu);

iii) silindrite arv ja paigutus (sisepõlemismootori puhul) (L6, V8 või muu);

e) tootja ja eelmise komplekteerimisastme sõiduk (mitmes komplekteerimisastmes valmistatud sõidukite puhul).

2.3. Versioon

2.3.1. „Versioon“ – hõlmab varianti kuuluvaid sõidukeid, millel on kõik järgmised ühised omadused:

a) suurim tehniliselt lubatud täismass;

b) sõiduki varustatus haagise veoks või mitte;

c) mootori töömaht (sisepõlemismootor);

d) mootori suurim võimsus või maksimaalne püsinimivõimsus (elektrimootor);

e) kütuse liik (bensiin, diisel, vedelgaas, kahekütusekäitus või muu);

f) mootori müratase;

g) heitgaasi väljalaske tase (nt Euro IV, Euro V või muu).

3. $N_1$-kategooria:

3.1. Sõidukitüüp

3.1.1. „Sõidukitüüp“ – hõlmab sõidukeid, millel on järgmised ühised omadused:

a) tootja äriühingu nimi;

Äriühingu õigusliku omandivormi muutmisel ei ole vaja taotleda uut tüübikinnitust;

b) kerekonstruktsiooni oluliste osade projekteerimine ja montaaž (kandekere puhul);

c) šassii oluliste osade konstruktsioon ja valmistamine (muu kui kandekere puhul);

3.1.2. Kui tootja kasutab kerekonstruktsiooni alusraami ja otse tuuleklaasi ees asuva esikonstruktsiooni olulisi osi eri keretüübiga (nt erineva teljevahe ja katuse kõrgusega kaubikud ja raamautod) sõidukite valmistamiseks, võib erandina punkti 3.1.1 alapunktist b liigitada need sõidukid samasse tüüpi. Tootja esitab selle kohta tõendid.

3.1.3. Sõidukitüüp hõlmab vähemalt ühte varianti ja ühte versiooni.

3.2. Variant

3.2.1. „Variant“ – hõlmab sõidukitüüpi kuuluvaid sõidukeid, millel on järgmised ühised konstruktsioonilised omadused:

a) külguste arv või keretüüp nagu on määratletud C osa punktis 4 (komplektsete ja komplekteeritud sõidukite puhul), kui tootja lähtub punktis 3.1.2 osutatud kriteeriumidest;

b) komplektsuse aste (nt komplektne/mittekomplektne/komplekteeritud);

c) jõuseadme järgmised konstruktsioonilised omadused:

i) energiavarustuse tüüp (sisepõlemismootor, elektrimootor või muu);

ii) tööpõhimõte (ottomootor, survesüütemootor või muu);

iii) silindrite arv ja paigutus (sisepõlemismootori puhul) (L6, V8 või muu);

d) telgede arv.

e) veotelgede arv ja ühendusviis;

f) juhttelgede arv.

g) tootja ja eelmise komplekteerimisastme sõiduk (mitmes komplekteerimisastmes valmistatud sõidukite puhul).

3.3. Versioon

3.3.1. „Versioon“ – hõlmab varianti kuuluvaid sõidukeid, millel on järgmised ühised omadused:

a) suurim tehniliselt lubatud täismass;

b) mootori töömaht (sisepõlemismootor);

c) mootori maksimaalne võimsus või maksimaalne püsinimivõimsus (elektrimootor);

d) kütuse liik (bensiin, diisel, vedelgaas, kahekütusekäitus või muu);

e) suurim istekohtade arv;

f) mootori müratase;

g) heitgaasi väljalaske tase (nt Euro 5, Euro 6 või muu);

h) Kombineeritud $CO_2$ heitkogus (kaalutud, kombineeritud);

i) elektrienergia kulu (kaalutud, kombineeritud);

j) kombineeritud kütusekulu (kaalutud, kombineeritud).

***k) Euroopa Parlamendi ja nõukogu määruse (EÜ) nr 510/2011[1] artikli 12 kohane uuenduslike tehnoloogiate kogum.***

***Alternatiivina kriteeriumidele punktides h, i ja j tehakse ühte versiooni kuuluvatele sõidukitele ühiselt kõik katsed, et arvutada nende $CO_2$ heide, elektrienergiakulu ja kütusekulu vastavalt määruse (EL) 2017/1151 XXI lisa 6. all-lisale.***

4. Kategooriad $N_2$ ja $N_3$

4.1. Sõidukitüüp

---

1 ***Euroopa Parlamendi ja nõukogu 11. mai 2011. aasta määrus (EL) nr 510/2011, millega kehtestatakse uute väikeste tarbesõidukite heitenormid, lähtudes väikesõidukite $CO_2$ heite vähendamist käsitlevast liidu terviklikust lähenemisviisist (ELT L 145, 31.5.2011, lk 1).***

4.1.1. „Sõidukitüüp“ – hõlmab sõidukeid, millel on järgmised ühised omadused:

a) tootja äriühingu nimi;

Äriühingu õigusliku omandivormi muutmisel ei ole vaja taotleda uut tüübikinnitust;

b) kategooria;

c) šassii konstruktsioon ja valmistamisprotsess on kogu tooteseeria jaoks sama;

d) telgede arv.

4.1.2. Sõidukitüüp hõlmab vähemalt ühte varianti ja ühte versiooni.

4.2. Variant

4.2.1. „Variant“ – hõlmab sõidukitüüpi kuuluvaid sõidukeid, millel on järgmised ühised konstruktsioonilised omadused:

a) kere kontseptsioon või keretüüp vastavalt 2. liite C osa punktile 4 (ainult komplektsete ja komplekteeritud sõidukite puhul);

b) komplektsuse aste (nt komplektne/mittekomplektne/komplekteeritud);

c) jõuseadme järgmised konstruktsioonilised omadused:

i) energiavarustuse tüüp (sisepõlemismootor, elektrimootor või muu);

ii) tööpõhimõte (ottomootor, survesüütemootor või muu);

iii) silindrite arv ja paigutus (sisepõlemismootori puhul) (L6, V8 või muu);

d) veotelgede arv ja ühendusviis;

e) juhttelgede arv;

f) tootja ja eelmise komplekteerimisastme sõiduk (mitmes komplekteerimisastmes valmistatud sõidukite puhul).

4.3. Versioon

4.3.1. „Versioon“ – hõlmab varianti kuuluvaid sõidukeid, millel on järgmised ühised omadused:

a) suurim tehniliselt lubatud täismass;

b) sobivus või mittesobivus järgmise haagise veoks:

i) piduriteta haagis;

ii) pealejooksupiduriga haagis, nagu on määratletud ÜRO eeskirja 13 punktis 2.12;

iii) ahelpidurdus- või osapidurdussüsteemiga haagis, nagu on määratletud ÜRO eeskirja 13 punktides 2.9 ja 2.10;

iv) $O_4$-kategooria haagis, mille puhul autorongi täismass ei ületa 44 tonni;

v) $O_4$-kategooria haagis, mille puhul autorongi täismass ületab 44 tonni;

c) mootori töömaht;

d) mootori suurim võimsus;

e) kütuse liik (bensiin, diisel, vedelgaas, kahekütusekäitus või muu);

f) mootori müratase;

g) heitgaasi väljalaske tase (nt Euro IV, Euro V või muu).

5. Kategooriad $O_1$ ja $O_2$

5.1. Sõidukitüüp

5.1.1. „Sõidukitüüp“ – hõlmab sõidukeid, millel on järgmised ühised omadused:

a) tootja äriühingu nimi;

Äriühingu õigusliku omandivormi muutmisel ei ole vaja taotleda uut tüübikinnitust;

b) kategooria;

c) kontseptsioon, nagu on määratletud C osa punktis 5;

d) järgmised projekteerimise ja valmistamisega seotud aspektid:

i) šassii oluliste osade konstruktsioon ja valmistamine;

ii) kerekonstruktsiooni oluliste osade konstruktsioon ja valmistamine (kandekere puhul);

e) telgede arv.

5.1.2. Sõidukitüüp hõlmab vähemalt ühte varianti ja ühte versiooni.

5.2. Variant

5.2.1. „Variant“ – hõlmab sõidukitüüpi kuuluvaid sõidukeid, millel on järgmised ühised konstruktsioonilised omadused:

a) keretüüp, nagu on määratletud 2. liites (komplektsete ja komplekteeritud sõidukite puhul);

b) komplektsuse aste (nt komplektne/mittekomplektne/komplekteeritud);

c) pidurdussüsteemi tüüp (nt pidurita/pealejooksupiduriga/pidurivõimendiga).

d) tootja ja eelmise komplekteerimisastme sõiduk (mitmes komplekteerimisastmes valmistatud sõidukite puhul).

5.3. Versioon

5.3.1. „Versioon“ – hõlmab varianti kuuluvaid sõidukeid, millel on järgmised ühised omadused:

a) suurim tehniliselt lubatud täismass;

b) vedrustuse tüüp (õhk-, teras- või kummivedrustus, torsioonvedrustus või muu)

c) haakekonksu tüüp (kolmnurkne, torujas või muu).

6. Kategooriad $O_3$ ja $O_4$

6.1. Sõidukitüüp

6.1.1. „Sõidukitüüp“ – hõlmab sõidukeid, millel on järgmised ühised omadused:

a) tootja äriühingu nimi;

Äriühingu õigusliku omandivormi muutmisel ei ole vaja taotleda uut tüübikinnitust;

b) kategooria;

c) haagise tüüp vastavalt C osa punktis 5 esitatud määratlustele;

d) järgmised projekteerimise ja valmistamisega seotud aspektid:

i) šassii oluliste osade konstruktsioon ja valmistamine;

ii) kerekonstruktsiooni oluliste osade konstruktsioon ja valmistamine (kandekerega haagiste puhul);

e) telgede arv.

6.1.2. Sõidukitüüp hõlmab vähemalt ühte varianti ja ühte versiooni.

6.2. Variandid

6.2.1. „Variant“ – hõlmab sõidukitüüpi kuuluvaid sõidukeid, millel on kõik järgmised ühised projekteerimise ja ehitusega seotud aspektid:

a) keretüüp, nagu on määratletud 2. liites (komplektsete ja komplekteeritud sõidukite puhul);

b) komplektsuse aste (nt komplektne/mittekomplektne/komplekteeritud);

c) vedrustuse tüüp (teras-, õhk-või hüdrauliline vedrustus);

d) järgmised tehnilised näitajad:

i) pikendatav või mittepikendatav šassii;

ii) haagise põhja kõrgus (tavaline, madal, poolmadal vm);

e) tootja ja eelmise komplekteerimisastme sõiduk (mitmes komplekteerimisastmes valmistatud sõidukite puhul).

6.3. Versioonid

6.3.1. „Versioon“ – hõlmab varianti kuuluvaid sõidukeid, millel on järgmised ühised omadused:

a) suurim tehniliselt lubatud täismass;

b) direktiivi 96/53/EÜ I lisa punktides 3.2 ja 3.3 osutatud alajaotised või nende kombinatsioonid, millesse kahe järjestikuse omavahel rühma moodustava telje vahel asuv teljevahe kuulub;

c) teljed määratletakse järgmiselt:

i) ülestõstetavad teljed (arv ja asukoht);

ii) koormatavad teljed (arv ja asukoht);

iii) juhtteljed (arv ja asukoht).

7. Ühised nõuded kõikidele sõidukikategooriatele

7.1. Kui sõiduk kuulub oma täismassi, istekohtade arvu või mõlema kriteeriumi tõttu mitmesse kategooriasse, võib tootja ise otsustada, kumma sõidukikategooria kriteeriumidest ta variandi või versiooni määratlemisel lähtub.

7.1.1. Näited:

a) kui sõidukile A on lähtuvalt tema täismassist antud $N_1$-kategooria (3,5 tonni) ja $N_2$-kategooria (4,2 tonni) tüübikinnitus, võib $N_2$-kategooria sõiduki puhul lähtuda $N_1$-kategooria sõiduki parameetritest ja vastupidi;

b) kui sõidukile B on lähtuvalt istekohtade arvust (7+1 või 10+1) antud $M_1$- ja $M_2$-kategooria tüübikinnitus, võib $M_2$-kategooria sõiduki puhul lähtuda $M_1$-kategooria sõiduki parameetritest ja vastupidi.

7.2. Mitmeastmelise tüübikinnitusmenetluse korral on võimalik anda N-kategooria sõidukile tüübikinnitus lähtudes $M_1$- või $M_2$-kategooria nõuetest, kui järgmise komplekteerimisetapi jooksul on kavas teha N-kategooria sõidukist vastava kategooria sõiduk.

7.2.1. Selline võimalus on ainult mittekomplektsete sõidukite puhul.

Sellised sõidukid tuleb märgistada kindla variandikoodiga, mille tootja annab baassõidukile.

7.3. Tüübi, variandi ja versiooni tähistus

7.3.1. Tootja annab igale sõidukitüübile, -variandile ja -versioonile ladina tähtedest ja/või araabia numbritest koosneva koodi.

Sulgude ja sidekriipsude kasutamine on lubatud, kui need ei asenda tähti või numbreid.

7.3.2. Kogu koodi tähistatakse kujul: tüüp-variant-versioon (TVV).

7.3.3. TVV-kood peab selgelt ja ühemõtteliselt näitama käesolevas osas kindlaks määratud kriteeriumidega seotud tehniliste omaduste ainulaadset kombinatsiooni.

7.3.4. Sama tootja võib kahte või enamasse kategooriasse kuuluva sõidukitüübi määratlemiseks kasutada sama koodi.

7.3.5. Sama tootja ei tohi kasutada sama koodi, et määratleda sõidukit enama kui ühe tüübikinnituse jaoks samas sõidukikategoorias.

7.4. TVV-koodi pikkus

7.4.1. TVV-kood ei tohi olla pikem kui:

a) 15 kohta, kui tegu on sõidukitüübiga;

b) 25 kohta, kui tegu on ühe variandi koodiga;

c) 35 kohta, kui tegu on ühe versiooni koodiga.

7.4.2. Täielik tähtnumbriline TVV-kood tohib olla kuni 75-kohaline.

7.4.3. Tervikliku TVV-koodi kasutamisel jäetakse tüübi, variandi ja versiooni tähise vahele tühik.

TVV-koodi näide: 159AF[…tühik]0054[…tühik]977K(BE).

C OSA

Keretüübi mõiste

1. Üldosa

1.1. Keretüüp ning kerekonstruktsiooni kood märgitakse koodidena.

Koodide loetelu kohaldatakse peamiselt komplektsete ja komplekteeritud sõidukite suhtes.

1.2. M-kategooria sõidukite puhul märgitakse keretüüp kahe tähega vastavalt punktidele 2 ja 3.

1.3. N- ja O-kategooria sõidukite puhul märgitakse keretüüp kahe tähega vastavalt punktidele 4 ja 5.

1.4. Vajaduse korral (eelkõige punktides 4.1. ja 4.6. ning 5.1–5.4 osutatud keretüüpide puhul) lisatakse koodile kaks numbrit.

1.4.1. Numbrite loetelu on sätestatud 2. liites.

1.5. Eriotstarbeliste sõidukite puhul peab keretüüp olema kooskõlas sõiduki kategooriaga.

2. $M_1$-kategooria sõidukid

| Viide | Kood | Nimetus | Määratlus |
|---|---|---|---|
| 2.1. | AA | sedaan | Rahvusvahelise standardi ISO 3833:1977 punktis 3.1.1.1 määratletud sõiduk, millel on vähemalt neli külgakent. |
| 2.2. | AB | luukpära | Punktis 2.1 osutatud sedaan, millel on tagaluuk. |
| 2.3. | AC | universaal | Rahvusvahelise standardi ISO 3833:1977 punktis 3.1.1.4 määratletud sõiduk. |
| 2.4. | AD | kupee | Rahvusvahelise standardi ISO 3833:1977 punktis 3.1.1.5 määratletud sõiduk. |
| 2.5. | AE | kabriolett | Rahvusvahelise standardi ISO 3833:1977 punktis 3.1.1.6 määratletud sõiduk.<br>Kabriolett võib olla ka usteta. |
| 2.6. | AF | Mitme-otstarbeline sõiduk | Muu kui koodi AG ja koodide AA kuni AE all nimetatud sõiduk, mis on ette nähtud reisijate ja nende pagasi või kauba veoks ühes sõidukisektsioonis. |
| 2.7. | AG | kombi | Rahvusvahelise standardi ISO 3833:1977 punktis 3.1.1.4.1 määratletud sõiduk.<br>Pagasiruum peab olema sõitjaruumist täielikult eraldatud.<br>Juhiistme võrdluspunkti kõrgus teepinnast ei pea olema vähemalt 750 mm. |

3. $M_2$- või $M_3$-kategooria sõidukid

| Viide | Kood | Nimetus | Määratlus |
|---|---|---|---|
| 3.1. | CA | Ühekorruseline sõiduk | Sõiduk, mille sõitjateruum paikneb ühel korrusel või ei moodusta kahte üksteise kohal paiknevat korrust. |
| 3.2. | CB | kahekorruseline sõiduk | ÜRO eeskirja nr 107 punktis 2.1.6 määratletud sõiduk. |
| 3.3. | CC | Ühekorruseline liigendsõiduk | ÜRO eeskirja nr 107 punktis 2.1.3 määratletud ühekorruseline sõiduk. |
| 3.4. | CD | kahekorruseline liigendsõiduk | ÜRO eeskirja nr 107 punktis 2.1.3,1 määratletud sõiduk. |
| 3.5. | CE | madala põrandaga ühekorruseline sõiduk | ÜRO eeskirja nr 107 punktis 2.1.4 määratletud ühekorruseline sõiduk. |
| 3.6. | CF | madala põrandaga kahekorruseline sõiduk | ÜRO eeskirja nr 107 punktis 2.1.4 määratletud kahekorruseline sõiduk. |
| 3.7. | CG | madala põrandaga ühekorruseline liigend-sõiduk | Sõiduk, mille tehnilised omadused vastavad nii punktile 3.3 kui ka punktile 3.5; |
| 3.8. | CH | madala põrandaga kahekorruseline liigend-sõiduk | Sõiduk, mille tehnilised omadused vastavad nii punktile 3.4 kui ka punktile 3.6; |
| 3.9. | CI | ülalt lahtine ühekorruseline sõiduk | Osalise katusega või katuseta sõiduk. |
| 3.10. | CJ | ülalt lahtine kahekorruseline sõiduk | Sõiduk, mille teine korrus on katuseta või osalise katusega. |
| 3.11. | CX | bussi šassii | Mittekomplektne sõiduk, mille puhul on kokku monteeritud vaid šassii talad või torud, jõuseade ja |

| | | | |
|---|---|---|---|
| | | | teljed ning millele on kavas lisada veoettevõtja vajadustele vastav kerekonstruktsioon. |

4. $N_1$-, $N_2$- või $N_3$-kategooria mootorsõidukid

| Viide | Kood | Nimetus | Määratlus |
|---|---|---|---|
| 4.1. | BA | veoauto | Sõiduk, mis on projekteeritud ja valmistatud ainult või peamiselt kaupade veoks<br>(võib vedada ka haagist); |
| 4.2. | BB | kaubik | Veoauto, milles juht ja veos asuvad samas ruumis. |
| 4.3. | BC | sadulveok | Veduk, mis on projekteeritud ja valmistatud ainult või peamiselt poolhaagiste veoks. |
| 4.4. | BD | vedukauto | Veduk, mis on projekteeritud ja valmistatud ainult või peamiselt muude haagiste kui poolhaagiste veoks. |
| 4.5. | BE | pikap | Sõiduk, mille täismass ei ületa 3 500 kg ning, milles juht ja veos ei asu samas ruumis. |
| 4.6. | BX | kabiiniga või kapotiga šassii | Mittekomplektne sõiduk, mille puhul on kokku monteeritud vaid kabiin (täielikult või osaliselt), šassii talad, jõuseade ja teljed, ning millele on kavas lisada veoettevõtja vajadustele vastav kerekonstruktsioon. |

5. O-kategooria sõidukid

| Viide | Kood | Nimetus | Määratlus |
|---|---|---|---|
| 5.1. | DA | poolhaagis | Haagis, mis on projekteeritud ja valmistatud haakimiseks veduki või eelikuga ning mille vertikaalkoormus vedukile või eelikule on märkimisväärne.<br>Haakimisel kasutatakse veopolti või sadulhaakeseadist; |
| 5.2. | DB | täishaagis | Haagis, millel on vähemalt kaks telge, millest vähemalt üks on juhitav, ning:<br>a) mis on varustatud (haagise suhtes) vertikaalsuunas liikuva haakeseadmega ja<br>b) mille staatiline vertikaalkoormus vedukile on väiksem kui 100 daN. |
| 5.3. | DC | Kesktelg-haagis | Haagis, mille telg paikneb (teljed paiknevad) (ühtlaselt koormatud) sõiduki raskuskeskme lähedal, nii et vedukile kantakse üle ainult väike staatiline vertikaalkoormus, mis ei ületa 10 % haagise täismassile vastavast koormusest või 1 000 daN koormust (olenevalt sellest, kumb on väiksem). |
| 5.4. | DE | jäiga haakeseadmega haagis | Ühe teljega või teljerühmaga haagis, mille haakeseadise konstruktsiooni eripära tõttu vedukile üle kantav staatiline koormus ei ole suurem kui 4 000 daN ning mis ei vasta kesktelghaagise määratlusele.<br>Haakimisel ei kasutata veopolti või sadulhaakeseadist. |

1. liide

Menetlus, mille käigus kontrollitakse, kas sõiduki saab liigitada maastikusõidukiks

1. Üldosa

1.1. Sõiduki liigitamisel maastikusõidukiks kohaldatakse käesolevas liites kirjeldatud menetlust.

2. Geomeetriliste mõõtmiste tingimused

2.1. $M_1$- või $N_1$-kategooria sõiduk peab olema koormamata, sellele lisatakse jahutusvedelik, määrdeained, kütus, tööriistad ja varuratas (kui see on ettenähtud originaalvarustuses) ning juhiistmele paigutatakse mannekeen, mis vastab 50. protsentiilile meestest.

Mannekeeni võib asendada samalaadse seadmega, millel on samasugune mass.

2.2. Muud kui punktis 2.1 nimetatud sõidukid koormatakse suurima tehniliselt lubatud täismassini.

Koormuse jaotumine telgedele peab esindama halvimat juhtu, kuid vastama siiski asjaomastele kriteeriumidele.

2.3. Tehnilisele teenistusele esitatakse sõidukitüübi representatiivsõiduk, mis vastab punktis 2.1 või 2.2 esitatud tingimustele. Sõiduk on statsionaarses asendis ja selle rattad on otsesõidusuunas.

Pind, millel mõõtmised tehakse, peab olema võimalikult tasane ja horisontaalne (suurim kaldenurk 0,5 %).

3. Esi- ja tagaülendinurga ning nõlvanurga mõõtmine

3.1. Esiülendinurka mõõdetakse vastavalt rahvusvahelise standardi ISO 612:1978 punktile 6.10.

3.2. Tagaülendinurka mõõdetakse vastavalt rahvusvahelise standardi ISO 612:1978 punktile 6.11.

3.3. Nõlvanurka mõõdetakse vastavalt rahvusvahelise standardi ISO 612:1978 punktile 6.9.

3.4. Tagaülendinurga mõõtmisel võib reguleeritava kõrgusega tagumised allasõidutõkked seada ülemisse asendisse.

3.5. Punktis 3.4 esitatud ettekirjutus ei kohusta paigaldama baassõidukile originaalvarustusena tagumisi allasõidutõkkeid. Baassõiduki tootja peab teatama järgmise etapi tootjale, et sõidukile tagumiste allasõidutõkete paigaldamisel peab tagaülendinurk vastama nõuetele.

4. Kliirensi mõõtmine

4.1. Kliirens telgede vahel

4.1.1. „Kliirens telgede vahel“ – vähim vahekaugus teepinna ja sõiduki madalaima kinnispunkti vahel.

Määratluse kohaldamisel võetakse arvesse eesmise teljerühma viimase telje ja tagumise teljerühma esimese telje vahelist kaugust.

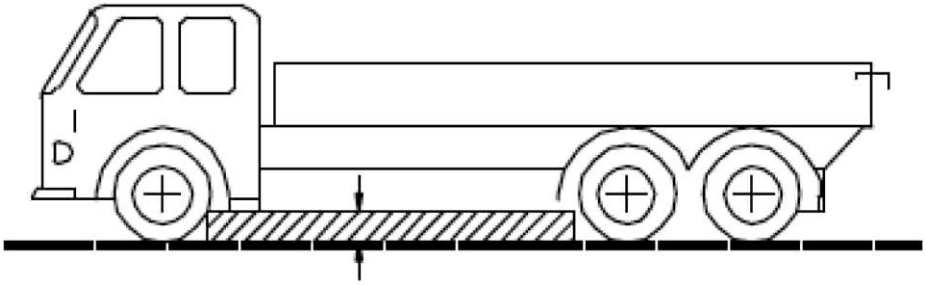


4.1.2. Joonisel viirutatud alasse ei tohi ulatuda ükski sõiduki jäik osa.

4.2. Telje kliirens

4.2.1. „Telje kliirens“ – kaare kõrgus, mis läbib ühe telje rataste (topeltrataste korral sisemiste rataste) rehvide kokkupuutekeskmeid teepinnaga ja puutub sõiduki madalamat kinnispunkti rataste vahel.

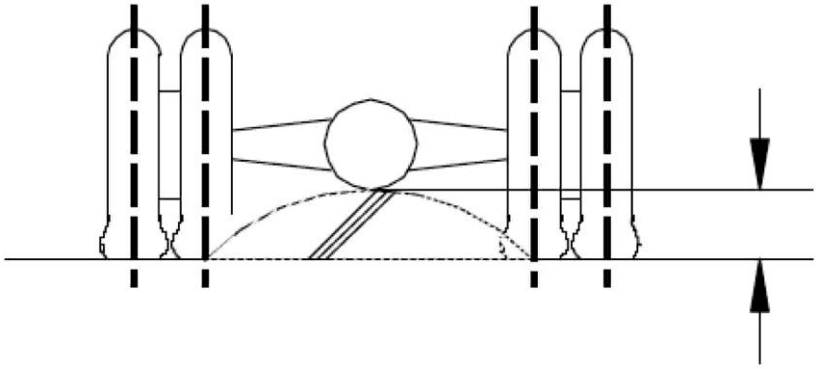

4.2.2. Vajaduse korral mõõdetakse teljerühma kõikide telgede kliirensit.

5. Tõusuvõime

5.1. „Tõusuvõime“ – sõiduki võime võtta tõuse.

5.2. $M_2$-, $M_3$-, $N_2$- ja $N_3$-kategooria mittekomplektsete ja komplektsete sõidukite tõusuvõimet kontrollitakse katseliselt.

5.3. Tehniline teenistus viib katse läbi katsetatava sõidukitüübi representatiivsõidukiga.

5.4. Tootja taotluse korral ja VIII lisas täpsustatud tingimustel võib sõidukitüübi representatiivsõiduki tõusuvõimet tõendada virtuaalse katsemeetodiga.

6. Katsetingimused ja katse läbimise või mitteläbimise kriteeriumid

6.1. Kohaldatakse ***komisjoni*** määruse (EL) nr 1230/2012[1] II lisas sätestatud tingimusi.

6.2. Sõiduk peab võtma tõusu püsikiirusel, ükski ratas ei tohi piki- või külgsuunas libiseda.

---

[1] ***Komisjoni 12. detsembri 2012. aasta määrus (EL) nr 1230/2012, millega rakendatakse Euroopa Parlamendi ja nõukogu määrust (EÜ) nr 661/2009 seoses mootorsõidukite ja nende haagiste masside ja mõõtmete tüübikinnitusnõuetega ning millega muudetakse Euroopa Parlamendi ja nõukogu direktiivi 2007/46/EÜ (ELT L 353, 21.12.2012, lk 31).***

2. liide

Numbrid, mis täiendavad kerede märgistamise koode

01 lamedapõhjaline;

02 küljele avanev;

03 kastitaoline;

04 isoleeritud seinte ja sisetemperatuuri hoidvate seadmetega kere;

05 isoleeritud seintega, kuid sisetemperatuuri hoidvate seadmeteta kere;

06 kardin-külgedega;

07 vahetusveovahend (vahetatav pealiskonstruktsioon);

08 konteinerveo sõiduk;

09 luuktõstukiga sõiduk;

10 kallur;

11 tsistern;

12 tsistern ohtlike kaupade veoks;

13 elusloomade veok;

14 sõidukite treiler;

15 betoonisegisti;

16 sõiduk betoonisegu ümberpumpamiseks;

17 metsaveosõiduk;

18 prügiveomasin;

19 tänavapühkimisauto, tänavapesuauto, survepesuauto;

20 kompressor,

21 paaditreiler;

22 purilennuki treiler;

23 jaemüügiks või eksponeerimiseks kohandatud sõiduk;

24 puksiirauto;

25 redelauto;

26 kraanaga sõiduk (v.a A osa punktis 5.7 määratletud liikurkraana);

27 tööplatvormiga tõstuk;

28 puurauto;

29 madalapõhjaline haagis;

30 klaasiveo treiler;

31 tuletõrjeauto;

99 käesolevas loetelus nimetamata kerekonstruktsioon.

# I

## II LISA

## SÕIDUKITE, SÜSTEEMIDE, OSADE VÕI ERALDI SEADMESTIKE ELi TÜÜBIKINNITUSE NÕUDED

### I OSA

### Õigusaktid, millega kehtestatakse seeriaviisiliselt piiranguteta toodetavate sõidukite ELi tüübikinnituse nõuded

| Kirje | Teema | Õigusakti viide | Kohaldamisala | | | | | | | | | | |
|---|---|---|---|---|---|---|---|---|---|---|---|---|---|
| | | | $M_1$ | $M_2$ | $M_3$ | $N_1$ | $N_2$ | $N_3$ | $O_1$ | $O_2$ | $O_3$ | $O_4$ | Eraldi seadmes-tik või osa |
| 1A | Müratase | Euroopa Parlamendi ja nõukogu määrus (EL) nr 540/2014[1] | X | X | X | X | X | X | | | | | X |
| 2A | Väikeste tarbesõidukite heide (Euro 5 ja Euro 6) / teabe kättesaadavus | Määrus (EÜ) nr 715/2007 | X([1]) | X([1]) | | X([1]) | X([1]) | | | | | | X |

[1] Euroopa Parlamendi ja nõukogu 16. aprilli 2014. aasta määrus (EL) nr 540/2014, mis käsitleb mootorsõidukite ja varusummutisüsteemide müratasset ning millega muudetakse direktiivi 2007/46/EÜ ja tunnistatakse kehtetuks direktiiv 70/157/EMÜ (ELT L 158, 27.5.2014, lk 131).

| Kirje | Teema | Õigusakti viide | Kohaldamisala | | | | | | | | | | |
|---|---|---|---|---|---|---|---|---|---|---|---|---|---|
| | | | $M_1$ | $M_2$ | $M_3$ | $N_1$ | $N_2$ | $N_3$ | $O_1$ | $O_2$ | $O_3$ | $O_4$ | Eraldi seadmes-tik või osa |
| 3A | Tuleohutus (vedelkütuse-paagid) | Määrus (EÜ) nr 661/2009<br>ÜRO eeskiri nr 34 | X | X | X | X | X | X | X | X | X | X | |
| 3B | Tagumised allasõidutõkke seadised ja nende paigaldamine; tagumine allasõidutõke | Määrus (EÜ) nr 661/2009<br>ÜRO eeskiri nr 58 | X | X | X | X | X | X | X | X | X | X | X |
| 4A | Tagumise registreerimis-märgi paigaldus- ja kinnituskoht | Määrus (EÜ) nr 661/2009<br>Komisjoni määrus (EL) nr 1003/2010[1] | X | X | X | X | X | X | X | X | X | X | |
| 5A | Juhtimis-seadmestik | Määrus (EÜ) nr 661/2009<br>ÜRO eeskiri nr 79 | X | X | X | X | X | X | X | X | X | X | |

[1] Komisjoni 8. novembri 2010. aasta määrus (EL) nr 1003/2010, mis käsitleb mootorsõidukite ja nende haagiste tagumiste registreerimismärkide paigalduskoha ja kinnitamise tüübikinnituse nõudeid ning millega rakendatakse Euroopa Parlamendi ja nõukogu määrust (EÜ) nr 661/2009, mis käsitleb mootorsõidukite, nende haagiste ning nende jaoks ette nähtud süsteemide, osade ja eraldi tehniliste seadmestike üldise ohutusega seotud tüübikinnituse nõudeid (ELT L 291, 9.11.2010, lk 22).

| Kirje | Teema | Õigusakti viide | Kohaldamisala | | | | | | | | | | |
|---|---|---|---|---|---|---|---|---|---|---|---|---|---|
| | | | $M_1$ | $M_2$ | $M_3$ | $N_1$ | $N_2$ | $N_3$ | $O_1$ | $O_2$ | $O_3$ | $O_4$ | Eraldi seadmes-tik või osa |
| 6A | Sõidukisse pääs ja manööverdamis-võime (astmed, astmelauad ja käepidemed) | Määrus (EÜ) nr 661/2009<br>Komisjoni määrus (EL) nr 130/2012[1] | X | | | X | X | X | | | | | |
| 6B | Uksesulgurid ja uksekinnitus-detailid | Määrus (EÜ) nr 661/2009<br>ÜRO eeskiri nr 11 | X | | | X | | | | | | | |
| 7A | Helisignaalsead med ja signaalseadised | Määrus (EÜ) nr 661/2009<br>ÜRO eeskiri nr 28 | X | X | X | X | X | X | | | | | X |
| 8A | Kaudse nähtavuse seadmed ja nende paigaldamine | Määrus (EÜ) nr 661/2009<br>ÜRO eeskiri nr 46 | X | X | X | X | X | X | | | | | X |
| 9A | Sõidukite ja haagiste pidurisüsteem | Määrus (EÜ) nr 661/2009<br>ÜRO eeskiri nr 13 | | X([3]) | X([3]) | X([3]) | X([3]) | X([3]) | X([3]) | X([3]) | X([3]) | X([3]) | |

[1] Komisjoni 15. veebruari 2012. aasta määrus (EL) nr 130/2012, mis käsitleb teatavate mootorsõidukite tüübikinnituse nõudeid seoses sõidukisse pääsu ja sõiduki manööverdamisvõimega ning Euroopa Parlamendi ja nõukogu määruse (EÜ) nr 661/2009 (mis käsitleb mootorsõidukite, nende haagiste ning nende jaoks ette nähtud süsteemide, osade ja eraldi tehniliste seadmestike üldise ohutusega seotud tüübikinnituse nõudeid) rakendamist (ELT L 43, 16.2.2012, lk 6).

| Kirje | Teema | Õigusakti viide | Kohaldamisala | | | | | | | | | | |
|---|---|---|---|---|---|---|---|---|---|---|---|---|---|
| | | | $M_1$ | $M_2$ | $M_3$ | $N_1$ | $N_2$ | $N_3$ | $O_1$ | $O_2$ | $O_3$ | $O_4$ | Eraldi seadmes-tik või osa |
| 9B | Sõiduautode pidurisüsteem | Määrus (EÜ) nr 661/2009<br>ÜRO eeskiri nr 13-H | X([4]) | | | X([4]) | | | | | | | |
| 10A | Elektromagnetiline ühilduvus | Määrus (EÜ) nr 661/2009<br>ÜRO eeskiri nr 10 | X | X | X | X | X | X | X | X | X | X | X |
| 12A | Sisustus | Määrus (EÜ) nr 661/2009<br>ÜRO eeskiri nr 21 | X | | | | | | | | | | |
| 13A | Kaitse mootorsõiduki omavolilise kasutamise eest | Määrus (EÜ) nr 661/2009<br>ÜRO eeskiri nr 18 | | X([4A]) | X([4A]) | | X([4A]) | X([4A]) | | | | | X |
| 13B | Kaitse mootorsõiduki omavolilise kasutamise eest | Määrus (EÜ) nr 661/2009<br>ÜRO eeskiri nr 116 | X | | | X | | | | | | | X |

| Kirje | Teema | Õigusakti viide | Kohaldamisala | | | | | | | | | | |
|---|---|---|---|---|---|---|---|---|---|---|---|---|---|
| | | | $M_1$ | $M_2$ | $M_3$ | $N_1$ | $N_2$ | $N_3$ | $O_1$ | $O_2$ | $O_3$ | $O_4$ | Eraldi seadmes-tik või osa |
| 14A | Juhi kaitse roolimehhanismi eest kokkupõrke korral | Määrus (EÜ) nr 661/2009<br>ÜRO eeskiri nr 12 | X | | | X | | | | | | | |
| 15A | Istmed, nende kinnituspunktid ja peatoed | Määrus (EÜ) nr 661/2009<br>ÜRO eeskiri nr 17 | X | X([4B]) | X([4B]) | X | X | X | | | | | |
| 15B | Suurte reisijateveo-sõidukite istmed | Määrus (EÜ) nr 661/2009<br>ÜRO eeskiri nr 80 | | X | X | | | | | | | | |
| 16A | Väljaulatuvad osad | Määrus (EÜ) nr 661/2009<br>ÜRO eeskiri nr 26 | X | | | | | | | | | | X |
| 17A | Sõidukisse pääs ja manööverdamis-võime (tagasikäik) | Määrus (EÜ) nr 661/2009<br>Määrus (EL) nr 130/2012 | X | X | X | X | X | X | | | | | |
| 17B | Kiirusmõõdik ja selle paigaldamine | Määrus (EÜ) nr 661/2009<br>ÜRO eeskiri nr 39 | X | X | X | X | X | X | | | | | |

| Kirje | Teema | Õigusakti viide | Kohaldamisala | | | | | | | | | | |
|---|---|---|---|---|---|---|---|---|---|---|---|---|---|
| | | | $M_1$ | $M_2$ | $M_3$ | $N_1$ | $N_2$ | $N_3$ | $O_1$ | $O_2$ | $O_3$ | $O_4$ | Eraldi seadmes-tik või osa |
| 18A | Tootja andmesilt ja VIN-kood | Määrus (EÜ) nr 661/2009<br>Määrus (EL) nr 19/2011 | X | X | X | X | X | X | X | X | X | X | |
| 19A | Turvavööde kinnituspunktid, ISOFIX-kinnitussüsteemid ja ISOFIX-ülakinnitused | Määrus (EÜ) nr 661/2009<br>ÜRO eeskiri nr 14 | X | X | X | X | X | X | | | | | |
| 20A | Valgustus- ja valgussignaal-seadmete paigaldamine sõidukitele | Määrus (EÜ) nr 661/2009<br>ÜRO eeskiri nr 48 | X | X | X | X | X | X | X | X | X | X | |
| 21A | Mootorsõidukite ja nende haagiste helkurseadmed | Määrus (EÜ) nr 661/2009<br>ÜRO eeskiri nr 3 | X | X | X | X | X | X | X | X | X | X | X |
| 22A | Mootorsõidukite ja nende haagiste eesmised ja tagumised ääretulelaternad, piduritule-laternad ja ülemised ääretulelaternad | Määrus (EÜ) nr 661/2009<br>ÜRO eeskiri nr 7 | X | X | X | X | X | X | X | X | X | X | X |

| Kirje | Teema | Õigusakti viide | Kohaldamisala | | | | | | | | | | |
|---|---|---|---|---|---|---|---|---|---|---|---|---|---|
| | | | $M_1$ | $M_2$ | $M_3$ | $N_1$ | $N_2$ | $N_3$ | $O_1$ | $O_2$ | $O_3$ | $O_4$ | Eraldi seadmes-tik või osa |
| 22B | Mootorsõidukite päevatule-laternad | Määrus (EÜ) nr 661/2009<br>ÜRO eeskiri nr 87 | X | X | X | X | X | X | | | | | X |
| 22C | Mootorsõidukite ja nende haagiste küljeääretule-laternad | Määrus (EÜ) nr 661/2009<br>ÜRO eeskiri nr 91 | X | X | X | X | X | X | X | X | X | X | X |
| 23A | Mootorsõidukite ja nende haagiste suunatuled | Määrus (EÜ) nr 661/2009<br>ÜRO eeskiri nr 6 | X | X | X | X | X | X | X | X | X | X | X |
| 24A | Mootorsõidukite ja nende haagiste tagumiste registreerimis-märkide valgustus | Määrus (EÜ) nr 661/2009<br>ÜRO eeskiri nr 4 | X | X | X | X | X | X | X | X | X | X | X |
| 25A | Mootorsõidukite Euroopa asümmeetrilise valgusjaotusega lähi- või kaugtuld või mõlemat kiirgavad esitulede lamplaternad | Määrus (EÜ) nr 661/2009<br>ÜRO eeskiri nr 31 | X | X | X | X | X | X | | | | | X |

| Kirje | Teema | Õigusakti viide | Kohaldamisala | | | | | | | | | | |
|---|---|---|---|---|---|---|---|---|---|---|---|---|---|
| | | | $M_1$ | $M_2$ | $M_3$ | $N_1$ | $N_2$ | $N_3$ | $O_1$ | $O_2$ | $O_3$ | $O_4$ | Eraldi seadmes-tik või osa |
| 25B | Mootorsõidukite ja nende haagiste tüübikinnitusega laternaseadmesti kus kasutatavad hõõglambid | Määrus (EÜ) nr 661/2009<br>ÜRO eeskiri nr 37 | X | X | X | X | X | X | X | X | X | X | X |
| 25C | Mootorsõiduki gaaslahendus-valgusallikatega varustatud esilaternad | Määrus (EÜ) nr 661/2009<br>ÜRO eeskiri nr 98 | X | X | X | X | X | X | | | | | X |
| 25D | Tüübikinnitu-sega gaaslahendus-laternates kasutatavad gaaslahendus-valgusallikad | Määrus (EÜ) nr 661/2009<br>ÜRO eeskiri nr 99 | X | X | X | X | X | X | | | | | X |
| 25E | Mootorsõidukite esilaternad, mis kiirgavad asümmeetrilist lähi- või kaugtuld või mõlemat ja on varustatud hõõglampide ja/või LED-moodulitega | Määrus (EÜ) nr 661/2009<br>ÜRO eeskiri nr 112 | X | X | X | X | X | X | | | | | X |

| Kirje | Teema | Õigusakti viide | Kohaldamisala | | | | | | | | | | |
|---|---|---|---|---|---|---|---|---|---|---|---|---|---|
| | | | $M_1$ | $M_2$ | $M_3$ | $N_1$ | $N_2$ | $N_3$ | $O_1$ | $O_2$ | $O_3$ | $O_4$ | Eraldi seadmes-tik või osa |
| 25F | Mootorsõidukite kohanduvate esitulede süsteemid | Määrus (EÜ) nr 661/2009<br>ÜRO eeskiri nr 123 | X | X | X | X | X | X | | | | | X |
| 26A | Mootorsõidukite eesmised udutulelaternad | Määrus (EÜ) nr 661/2009<br>ÜRO eeskiri nr 19 | X | X | X | X | X | X | | | | | X |
| 27A | Pukseerimis-seade | Määrus (EÜ) nr 661/2009<br>Komisjoni määrus (EL) nr 1005/2010[1] | X | X | X | X | X | X | | | | | |
| 28A | Mootorsõidukite ja nende haagiste tagumised udutulelaternad | Määrus (EÜ) nr 661/2009<br>ÜRO eeskiri nr 38 | X | X | X | X | X | X | X | X | X | X | X |
| 29A | Mootorsõidukite ja nende haagiste tagurdustuled | Määrus (EÜ) nr 661/2009<br>ÜRO eeskiri nr 23 | X | X | X | X | X | X | X | X | X | X | X |
| 30A | Mootorsõidukite seisutulelaternad | Määrus (EÜ) nr 661/2009<br>ÜRO eeskiri nr 77 | X | X | X | X | X | X | | | | | |

[1] Komisjoni 8. novembri 2010. aasta määrus (EL) nr 1005/2010, mis käsitleb mootorsõidukite pukseerimisseadiste tüübikinnituse nõudeid ning millega rakendatakse Euroopa Parlamendi ja nõukogu määrust (EÜ) nr 661/2009, mis käsitleb mootorsõidukite, nende haagiste ning nende jaoks ette nähtud süsteemide, osade ja eraldi tehniliste seadmestike üldise ohutusega seotud tüübikinnituse nõudeid (ELT L 291, 9.11.2010, lk 36).

| Kirje | Teema | Õigusakti viide | Kohaldamisala | | | | | | | | | | |
|---|---|---|---|---|---|---|---|---|---|---|---|---|---|
| | | | $M_1$ | $M_2$ | $M_3$ | $N_1$ | $N_2$ | $N_3$ | $O_1$ | $O_2$ | $O_3$ | $O_4$ | Eraldi seadmes-tik või osa |
| 31A | Turvavööd, turvasüsteemid, lapse turvasüsteemid ja ISOFIX-tüüpi lapse turvasüsteemid | Määrus (EÜ) nr 661/2009<br>ÜRO eeskiri nr 16 | X | X | X | X | X | X | | | | | X |
| 32A | Eesmine vaateväli | Määrus (EÜ) nr 661/2009<br>ÜRO eeskiri nr 125 | X | | | | | | | | | | |
| 33A | Käsijuhtseadiste, märgutulede ja näidikute paigutus ja tähistus | Määrus (EÜ) nr 661/2009<br>ÜRO eeskiri nr 121 | X | X | X | X | X | X | | | | | |
| 34A | Tuuleklaasilt jäite ja niiskuse eemaldamise seadmed | Määrus (EÜ) nr 661/2009<br>Komisjoni määrus (EL) nr 672/2010[1] | X | ([5]) | ([5]) | ([5]) | ([5]) | ([5]) | | | | | |

[1] Komisjoni 27. juuli 2010. aasta määrus (EL) nr 672/2010, mis käsitleb teatavate mootorsõidukite tuuleklaasi jäite ja niiskuse eemaldamise süsteemide tüübikinnituse nõudeid ning millega rakendatakse Euroopa Parlamendi ja nõukogu määrust (EÜ) nr 661/2009, mis käsitleb mootorsõidukite, nende haagiste ning nende jaoks ette nähtud süsteemide, osade ja eraldi tehniliste seadmestike üldise ohutusega seotud tüübikinnituse nõudeid (ELT L 196, 28.7.2010, lk 5).

| Kirje | Teema | Õigusakti viide | Kohaldamisala | | | | | | | | | | |
|---|---|---|---|---|---|---|---|---|---|---|---|---|---|
| | | | $M_1$ | $M_2$ | $M_3$ | $N_1$ | $N_2$ | $N_3$ | $O_1$ | $O_2$ | $O_3$ | $O_4$ | Eraldi seadmes-tik või osa |
| 35A | Tuuleklaasi puhasti- ja pesurisüsteemid | Määrus (EÜ) nr 661/2009<br>Komisjoni määrus (EL) nr 1008/2010[1] | X | ([6]) | ([6]) | ([6]) | ([6]) | ([6]) | | | | | X |
| 36A | Küttesüsteemid | Määrus (EÜ) nr 661/2009<br>ÜRO eeskiri nr 122 | X | X | X | X | X | X | X | X | X | X | X |
| 37A | Porikaitsmed | Määrus (EÜ) nr 661/2009<br>Komisjoni määrus (EL) nr 1009/2010[2] | X | | | | | | | | | | |
| 38A | Sõiduki istmega kokku ehitatud või eraldiseisvad peatoed | Määrus (EÜ) nr 661/2009<br>ÜRO eeskiri nr 25 | X | | | | | | | | | | |
| 41A | Raskeveokite heide (Euro VI) / teabe kättesaadavus | Määrus (EÜ) nr 595/2009 | X([9]) | X([9]) | X | X([9]) | X([9]) | X | | | | | X |

[1] Komisjoni 9. novembri 2010. aasta määrus (EL) nr 1008/2010, mis käsitleb teatavate mootorsõidukite tuuleklaasi puhasti- ja pesurisüsteemide tüübikinnituse nõudeid ning millega rakendatakse Euroopa Parlamendi ja nõukogu määrust (EÜ) nr 661/2009, mis käsitleb mootorsõidukite, nende haagiste ning nende jaoks ette nähtud süsteemide, osade ja eraldi tehniliste seadmestike üldise ohutusega seotud tüübikinnituse nõudeid (ELT L 292, 10.11.2010, lk 2).

[2] Komisjoni 9. novembri 2010. aasta määrus (EL) nr 1009/2010, mis käsitleb teatavate mootorsõidukite rataste porikaitsmete tüübikinnituse nõudeid ning millega rakendatakse Euroopa Parlamendi ja nõukogu määrust (EÜ) nr 661/2009, mis käsitleb mootorsõidukite, nende haagiste ning nende jaoks ette nähtud süsteemide, osade ja eraldi tehniliste seadmestike üldise ohutusega seotud tüübikinnituse nõudeid (ELT L 292, 10.11.2010, lk 21).

| Kirje | Teema | Õigusakti viide | Kohaldamisala | | | | | | | | | | |
|---|---|---|---|---|---|---|---|---|---|---|---|---|---|
| | | | $M_1$ | $M_2$ | $M_3$ | $N_1$ | $N_2$ | $N_3$ | $O_1$ | $O_2$ | $O_3$ | $O_4$ | Eraldi seadmes-tik või osa |
| 42A | Kaubaveokite külgmised allasõidutõkked | Määrus (EÜ) nr 661/2009<br>ÜRO eeskiri nr 73 | | | | | X | X | | | X | X | X |
| 43A | Porikaitse-süsteemid | Määrus (EÜ) nr 661/2009<br>Komisjoni määrus (EL) nr 109/2011[1] | | | | X | X | X | X | X | X | X | X |
| 44A | Massid ja mõõtmed | Määrus (EÜ) nr 661/2009<br>Määrus (EL) nr 1230/2012 | X | | | | | | | | | | |
| 45A | Ohutud klaaspinna-materjalid ja nende paigaldamine sõidukitele | Määrus (EÜ) nr 661/2009<br>ÜRO eeskiri nr 43 | X | X | X | X | X | X | X | X | X | X | X |
| 46A | Rehvide paigaldamine | Määrus (EÜ) nr 661/2009<br>Komisjoni määrus (EL) nr 458/2011[2] | X | X | X | X | X | X | X | X | X | X | |

[1] Komisjoni 27. jaanuari 2011. aasta määrus (EL) nr 109/2011, millega rakendatakse Euroopa Parlamendi ja nõukogu määrust (EÜ) nr 661/2009 teatavate kategooriate mootorsõidukite ja nende haagiste porikaitsesüsteemide tüübikinnituse nõuete osas (ELT L 34, 9.2.2011, lk 2).

[2] Komisjoni 12. mai 2011. aasta määrus (EL) nr 458/2011, mis käsitleb mootorsõidukite ja nende haagiste tüübikinnituse nõudeid seoses rehvide paigaldamisega ja millega rakendatakse Euroopa Parlamendi ja nõukogu määrust (EÜ) nr 661/2009, mis käsitleb mootorsõidukite, nende haagiste ning nende jaoks ette nähtud süsteemide, osade ja eraldi tehniliste seadmestike üldise ohutusega seotud tüübikinnituse nõudeid (ELT L 124, 13.5.2011, lk 11).

| Kirje | Teema | Õigusakti viide | Kohaldamisala | | | | | | | | | | |
|---|---|---|---|---|---|---|---|---|---|---|---|---|---|
| | | | $M_1$ | $M_2$ | $M_3$ | $N_1$ | $N_2$ | $N_3$ | $O_1$ | $O_2$ | $O_3$ | $O_4$ | Eraldi seadmes-tik või osa |
| 46B | Mootorsõidukite ja nende haagiste õhkrehvid ($C_1$-klass) | Määrus (EÜ) nr 661/2009<br>ÜRO eeskiri nr 30 | X | | | X | | | X | X | | | X |
| 46C | Mootorsõidukite ja nende haagiste õhkrehvid ($C_2$- ja $C_3$-klass) | Määrus (EÜ) nr 661/2009<br>ÜRO eeskiri nr 54 | | X | X | X | X | X | | | X | X | X |
| 46D | Rehvide veeremismüra, märja pinnaga haardumine ja veeretakistus-jõud ($C_1$-, $C_2$- ja $C_3$-klass) | Määrus (EÜ) nr 661/2009<br>ÜRO eeskiri nr 117 | X | X | X | X | X | X | X | X | X | X | X |
| 46E | Ajutiseks kasutamiseks ette nähtud varuratas, mobiilrehvid / mobiilrehvide süsteem ja rehvirõhu seire süsteem | Määrus (EÜ) nr 661/2009<br>ÜRO eeskiri nr 64 | X([9A]) | | | X([9A]) | | | | | | | X |

| Kirje | Teema | Õigusakti viide | Kohaldamisala | | | | | | | | | | |
|---|---|---|---|---|---|---|---|---|---|---|---|---|---|
| | | | $M_1$ | $M_2$ | $M_3$ | $N_1$ | $N_2$ | $N_3$ | $O_1$ | $O_2$ | $O_3$ | $O_4$ | Eraldi seadmes-tik või osa |
| 47A | Sõidukite kiiruspiirikud | Määrus (EÜ) nr 661/2009<br>ÜRO eeskiri nr 89 | | X | X | | X | X | | | | | X |
| 48A | Massid ja mõõtmed | Määrus (EÜ) nr 661/2009<br>Määrus (EL) nr 1230/2012 | | X | X | X | X | X | X | X | X | X | |
| 49A | Tarbesõidukite kabiini tagapaneelist eespool asuvad eenduvad osad | Määrus (EÜ) nr 661/2009<br>ÜRO eeskiri nr 61 | | | | X | X | X | | | | | |
| 50A | Autorongi mehaaniliste haakeseadiste osad | Määrus (EÜ) nr 661/2009<br>ÜRO eeskiri nr 55 | X([10]) | X([10]) | X([10]) | X([10]) | X([10]) | X([10]) | X | X | X | X | X |
| 50B | Suletud haakeseadis; tüübikinnitusega suletud haakeseadise paigaldamine | Määrus (EÜ) nr 661/2009<br>ÜRO eeskiri nr 102 | | | | | X([10]) | X([10]) | | | X([10]) | X([10]) | X |

| Kirje | Teema | Õigusakti viide | Kohaldamisala | | | | | | | | | | |
|---|---|---|---|---|---|---|---|---|---|---|---|---|---|
| | | | $M_1$ | $M_2$ | $M_3$ | $N_1$ | $N_2$ | $N_3$ | $O_1$ | $O_2$ | $O_3$ | $O_4$ | Eraldi seadmes-tik või osa |
| 51A | Teatavate mootorsõiduki-kategooriate sisekujunduses kasutatavate materjalide põlemis-omadused | Määrus (EÜ) nr 661/2009<br>ÜRO eeskiri nr 118 | | | X | | | | | | | | |
| 52A | $M_2$ ja $M_3$-kategooria sõidukid | Määrus (EÜ) nr 661/2009<br>ÜRO eeskiri nr 107 | | X | X | | | | | | | | |
| 52B | Suurte reisijateveo-sõidukite pealisehitise tugevus | Määrus (EÜ) nr 661/2009<br>ÜRO eeskiri nr 66 | | X | X | | | | | | | | |
| 53A | Sõidukis viibijate kaitse laupkokkupõrke korral | Määrus (EÜ) nr 661/2009<br>ÜRO eeskiri nr 94 | X([11]) | | | | | | | | | | |
| 54A | Sõidukis viibijate kaitse külgkokkupõrke korral | Määrus (EÜ) nr 661/2009<br>ÜRO eeskiri nr 95 | X([12]) | | | X([12]) | | | | | | | |

| Kirje | Teema | Õigusakti viide | Kohaldamisala | | | | | | | | | | |
|---|---|---|---|---|---|---|---|---|---|---|---|---|---|
| | | | $M_1$ | $M_2$ | $M_3$ | $N_1$ | $N_2$ | $N_3$ | $O_1$ | $O_2$ | $O_3$ | $O_4$ | Eraldi seadmes-tik või osa |
| 56A | Sõidukid ohtlike kaupade veoks | Määrus (EÜ) nr 661/2009<br>ÜRO eeskiri nr 105 | | | | X([13]) | X([13]) | X([13]) | X([13]) | X([13]) | X([13]) | X([13]) | |
| 57A | Eesmised allasõidutõkke seadised ja nende paigaldamine; eesmine allasõidutõke | Määrus (EÜ) nr 661/2009<br>ÜRO eeskiri nr 93 | | | | | X | X | | | | | X |
| 58 | Jalakäijate kaitse | Euroopa Parlamendi ja nõukogu määrus (EÜ) nr 78/2009[1] | X | | | X | | | | | | | X |
| 59 | Ringlusse-võetavus | Euroopa Parlamendi ja nõukogu direktiiv 2005/64/EÜ[2] | X | | | X | | - | | | | | |

1 Euroopa Parlamendi ja nõukogu 14. jaanuari 2009. aasta määrus (EÜ) nr 78/2009, mis käsitleb mootorsõidukite tüübikinnitust seoses jalakäijate ja teiste haavatavamate liiklejate kaitsega ning millega muudetakse direktiivi 2007/46/EÜ ja tunnistatakse kehtetuks direktiivid 2003/102/EÜ ning 2005/66/EÜ (ELT L 035, 4.2.2009, lk 1).

2 Euroopa Parlamendi ja nõukogu 26. oktoobri 2005. aasta direktiiv 2005/64/EÜ, mis käsitleb mootorsõidukite tüübikinnitust, pidades silmas mootorsõidukite korduvkasutatavust, ringlussevõetavust ja taaskasutatavust, ning millega muudetakse nõukogu direktiivi 70/156/EMÜ (ELT L 310, 25.11.2005, lk 10).

| Kirje | Teema | Õigusakti viide | Kohaldamisala | | | | | | | | | | |
|---|---|---|---|---|---|---|---|---|---|---|---|---|---|
| | | | $M_1$ | $M_2$ | $M_3$ | $N_1$ | $N_2$ | $N_3$ | $O_1$ | $O_2$ | $O_3$ | $O_4$ | Eraldi seadmes-tik või osa |
| 61 | Kliimaseadmed | Euroopa Parlamendi ja nõukogu direktiiv 2006/40/EÜ[1] | X | | | X([14]) | | | | | | | |
| 62 | Vesinikusüsteem | Euroopa Parlamendi ja nõukogu määrus (EÜ) nr 79/2009[2] | X | X | X | X | X | X | | | | | |
| 63 | Üldine ohutus | Määrus (EÜ) nr 661/2009 | X([15]) | X([15]) | X([15]) | X([15]) | X([15]) | X([15]) | X([15]) | X([15]) | X([15]) | X([15]) | |
| 64 | Käiguvahetuse näidikud | Määrus (EÜ) nr 661/2009<br>Komisjoni määrus (EL) nr 65/2012[3] | X | | | | | | | | | | |
| 65 | Kõrge-tasemelised hädapidurdus-süsteemid | Määrus (EÜ) nr 661/2009<br>Komisjoni määrus (EL) nr 347/2012[4] | | X | X | | X | X | | | | | |
| 66 | Sõidurajalt kõrvale-kaldumise hoiatus-märguande seade | Määrus (EÜ) nr 661/2009<br>Komisjoni määrus (EL) nr 351/2012[5] | | X | X | | X | X | | | | | |

1 Euroopa Parlamendi ja nõukogu 17. mai 2006. aasta direktiiv 2006/40/EÜ, mis käsitleb mootorsõidukite kliimaseadmetest pärit heitkoguseid ja millega muudetakse nõukogu direktiivi 70/156/EMÜ (ELT L 161, 14.6.2006, lk 12).

2 Euroopa Parlamendi ja nõukogu 14. jaanuari 2009. aasta määrus (EÜ) nr 79/2009, mis käsitleb vesinikkütusega mootorsõidukite tüübikinnitust ja millega muudetakse direktiivi 2007/46/EÜ (ELT L 35, 4.2.2009, lk 32).

3 Komisjoni 24. jaanuari 2012. aasta määrus (EL) nr 65/2012, millega rakendatakse Euroopa Parlamendi ja nõukogu määrust EÜ nr 661/2009 käiguvahetuse näidikute osas ning muudetakse Euroopa Parlamendi ja nõukogu direktiivi 2007/46/EÜ (ELT L 28, 31.1.2012, lk 24).

4 Komisjoni 16. aprilli 2012. aasta määrus (EL) nr 347/2012, millega rakendatakse Euroopa Parlamendi ja nõukogu rakendusmäärus (EÜ) nr 661/2009, mis käsitleb teatavate kategooriate mootorsõidukite tüübikinnituse nõudeid seoses kõrgetasemeliste hädapidurdussüsteemidega (ELT L 109, 21.4.2012, lk 1).

5 Komisjoni 23. aprilli 2012. aasta määrus (EL) nr 351/2012, millega rakendatakse Euroopa Parlamendi ja nõukogu määrust (EÜ) nr 661/2009 seoses tüübikinnituse nõuetega, mis käsitlevad sõidurajalt kõrvalekaldumise hoiatussüsteemide paigaldamist mootorsõidukitele (ELT L 110, 24.4.2012, lk 18).

| Kirje | Teema | Õigusakti viide | Kohaldamisala | | | | | | | | | | |
|---|---|---|---|---|---|---|---|---|---|---|---|---|---|
| | | | $M_1$ | $M_2$ | $M_3$ | $N_1$ | $N_2$ | $N_3$ | $O_1$ | $O_2$ | $O_3$ | $O_4$ | Eraldi seadmes-tik või osa |
| 67 | Kütusena veeldatud naftagaasi kasutavate mootorsõidukite eriseadmed ja nende paigaldamine asjaomastele sõidukitele | Määrus (EÜ) nr 661/2009<br>ÜRO eeskiri nr 67 | X | X | X | X | X | X | | | | | X |
| 68 | Sõiduki alarmsüsteemid | Määrus (EÜ) nr 661/2009<br>ÜRO eeskiri nr 97 | X | | | X | | | | | | | X |
| 69 | Elektriohutus | Määrus (EÜ) nr 661/2009<br>ÜRO eeskiri nr 100 | X | X | X | X | X | X | | | | | |
| 70 | Kütusena surumaagaasi kasutavate mootorsõidukite eriosad ja nende paigaldamine asjaomastele sõidukitele | Määrus (EÜ) nr 661/2009<br>ÜRO eeskiri nr 110 | X | X | X | X | X | X | | | | | X |
| 71 | Kabiini tugevus | Määrus (EÜ) nr 661/2009<br>ÜRO eeskiri nr 29 | | | | X | X | X | | | | | |
| ***72*** | ***eCall-süsteem*** | ***Euroopa Parlamendi ja nõukogu määrus (EL) 2015/758***[1] | ***X*** | | | ***X*** | | | | | | | |

[1] Euroopa Parlamendi ja nõukogu 29. aprilli 2015. aasta määrus (EL) 2015/758, mis käsitleb hädaabinumbri 112 teenusel põhineva sõidukisisese eCall-süsteemi kasutuselevõtmisega seotud tüübikinnituse nõudeid ning millega muudetakse direktiivi 2007/46/EÜ (ELT L 123, 19.5.2015, lk 77).

| | |
|---|---|
| Selgitavad märkused<br>X Asjaomane õigusakt.<br>([1]) Sõidukite puhul, mille tuletatud mass ei ületa 2 610 kg. Tootja taotluse korral võib määrust (EÜ) nr 715/2007 kohaldada sõidukite suhtes, mille tuletatud mass on kuni 2 840 kg.<br>([2]) Juhul, kui sõidukile on paigaldatud veeldatud naftagaasi või maagaasi seadmed, on nõutav sõiduki tüübikinnitus vastavalt ÜRO eeskirjale nr 67 või 110.<br>([3]) Elektroonilise stabiilsuskontrolli (ESC) süsteemi paigaldamine on nõutav vastavalt määruse (EÜ) nr 661/2009 artiklitele 12 ja 13.<br>([4]) Elektroonilise stabiilsuskontrolli süsteemi paigaldamine on nõutav vastavalt määruse (EÜ) nr 661/2009 artiklitele 12 ja 13.<br>([4A]) Kaitsevahendi paigaldamise korral peab see vastama ÜRO eeskirja nr 18 nõuetele.<br>([4B]) Kõnealust määrust kohaldatakse istmetele, mis ei ole ÜRO eeskirja nr 80 reguleerimisalas.<br>([5]) Selle kategooria sõidukid tuleb varustada sobivate jäite ja niiskuse eemaldamise seadmetega.<br>([6]) Selle kategooria sõidukid tuleb varustada sobiva klaasipesuri ja -puhastiga.<br>([9]) Tüübikinnituseta sõidukite puhul, mille võrdlusmass on üle 2 610 kg (tootja taotlusel ja tingimusel, et nende võrdlusmass ei ületa 2 840 kg), määruse (EÜ) nr 715/2007 alusel.<br>([9A]) Kohaldatakse ainult siis, kui sellistele sõidukitele on paigaldatud ÜRO eeskirjaga nr 64 reguleeritud seadmed. Vastavalt määruse (EÜ) nr 661/2009 artikli 9 lõikele 2 on rehvirõhu seire süsteem $M_1$-kategooria sõidukitele kohustuslik.<br>([10]) Kohaldatakse ainult haakeseadme(te)ga varustatud sõidukite suhtes.<br>([11]) Kohaldatakse sõidukite suhtes, mille suurim tehniliselt lubatud täismass ei ületa 2,5 tonni.<br>([12]) Kohaldatakse ainult sõidukite suhtes, mille madalaima istme võrdluspunkt (R-punkt) ei paikne maapinnast kõrgemal kui 700 mm.<br>([13]) Kohaldatakse ainult juhul, kui tootja taotleb tüübikinnitust ohtlike kaupade veoks ette nähtud sõidukile.<br>([14]) Kohaldatakse ainult $N_1$-kategooria I klassi sõidukite suhtes vastavalt määruse (EÜ) nr 715/2007 I lisale.<br>([15]) Vastavus määrusele (EÜ) nr 661/2009 on kohustuslik, kuid tüübikinnitust selle kirje alusel ei ole ette nähtud, kuna see moodustab kogumi eraldi kirjetest: 3A, 3B, 4A, 5A, 6A, 6B, 7A, 8A, 9A, 9B, 10A, 12A, 13A, 13B, 14A, 15A, 15B, 16A, 17A, 17B, 18A, 19A, 20A, 21A, 22A, 22B, 22C, 23A, 24A, 25A, 25B, 25C, 25D, 25E, 25F, 26A, 27A, 28A, 29A, 30A, 31A, 32A, 33A, 34A, 35A, 36A, 37A, 38A, 42A, 43A, 44A, 45A, 46A, 46B, 46C, 46D, 46E, 47A, 48A, 49A, 50A, 50B, 51A, 52A, 52B, 53A, 54A, 56A, 57A ja 64–71. Kohustuslikud ÜRO eeskirjade muudatuste seeriad on loetletud määruse (EÜ) nr 661/2009 IV lisas. Hiljem vastu võetud muudatuste seeriaid käsitatakse alternatiivsetena. | |

1. liide

Õigusaktid, millega kehtestatakse artikli 41 alusel väikeseeriana toodetavate sõidukite ELi tüübikinnituse nõuded

Tabel 1

$M_1$-kategooria sõiduk

| Kirje | Teema | Õigusakti viide | Eriküsimused | Kohaldatavus ja erinõuded |
|---|---|---|---|---|
| 1A | Müratase | Määrus (EL) nr 540/2014 | | A |
| 2A | Väikeste tarbesõidukite heide (Euro 5 ja Euro 6) / teabe kättesaadavus | Määrus (EÜ) nr 715/2007 | | A |
| | | | a) Parda-diagnostika | Sõidukile tuleb paigaldada pardadiagnostika süsteem, mis vastab määruse (EÜ) nr 692/2008 artikli 4 lõigete 1 ja 2 nõuetele (pardadiagnostika süsteem tuleb projekteerida selliselt, et see registreeriks vähemalt mootori juhtimissüsteemi rikked).<br>Pardadiagnostikaliides peab ühilduma üldkasutatavate diagnostikaseadmetega. |
| | | | b) Kasutusel olevate sõidukite nõuetele vastavus | Ei kohaldata |
| | | | c) Teabe kättesaadavus | On piisav, kui tootja tagab lihtsa ja operatiivse juurdepääsu remondi- ja hooldusteabele. |
| | | | d) Võimsuse mõõtmine | (Kui sõidukitootja kasutab teise tootja toodetud mootorit).<br>Tunnustatakse mootoritootja stendikatse tulemusi, kui mootori elektrooniline juhtsüsteem on samasugune (st tal on vähemalt sama elektrooniline juhtseadis (ECU)).<br>Võimsuskatse võib teha šassiidünamomeetril. Arvesse tuleb võtta ülekandel kaduma minevat võimsust. |

| Kirje | Teema | Õigusakti viide | Eriküsimused | Kohaldatavus ja erinõuded |
|---|---|---|---|---|
| 3A | Tuleohutus (vedelkütuse-paagid) | Määrus (EÜ) nr 661/2009<br>ÜRO eeskiri nr 34 | a) Vedel-kütusepaagid | B |
| | | | b) Paigaldamine sõidukile | B |
| 3B | Tagumised allasõidutõkke seadised ja nende paigaldamine; tagumine allasõidutõke | Määrus (EÜ) nr 661/2009<br>ÜRO eeskiri nr 58 | | B |
| 4A | Tagumise registreerimismärgi paigaldus- ja kinnituskoht | Määrus (EÜ) nr 661/2009<br>Määrus (EL) nr 1003/2010 | | B |
| 5A | Juhtimisseadmestik | Määrus (EÜ) nr 661/2009<br>ÜRO eeskiri nr 79 | | C |
| | | | a) Mehaaniline roolimehhanism | Kohaldatakse ÜRO eeskirja nr 79 punkti 5 nõudeid.<br>Tehakse kõik ÜRO eeskirja nr 79 punktis 6.2 nõutud katsed ning kohaldatakse ÜRO eeskirja nr 79 punkti 6.1 nõudeid. |
| | | | b) Sõidukite kompleksne elektrooniline juhtsüsteem | Kohaldatakse ÜRO eeskirja nr 79 6. lisa kõiki nõudeid.<br>Vastavust nimetatud nõuetele võib kontrollida ainult tehniline teenistus. |

| Kirje | Teema | Õigusakti viide | Eriküsimused | Kohaldatavus ja erinõuded |
|---|---|---|---|---|
| 6B | Uksesulgurid ja uksekinnitus-detailid | Määrus (EÜ) nr 661/2009<br>ÜRO eeskiri nr 11 | | C |
| | | | a) Üldnõuded (ÜRO eeskirja nr 11 punkt 5) | Kohaldatakse kõiki nõudeid. |
| | | | b) Talitlusnõuded (ÜRO eeskirja nr 11 punkt 6) | Kohaldatakse üksnes ÜRO eeskirja nr 11 punkti 6.1.5.4 ja punkti 6.3 nõudeid. |
| 7A | Helisignaal-seadmed ja signaalseadised | Määrus (EÜ) nr 661/2009<br>ÜRO eeskiri nr 28 | a) Osad | X |
| | | | b) Paigaldamine sõidukile | B |
| 8A | Kaudse nähtavuse seadmed ja nende paigaldamine | Määrus (EÜ) nr 661/2009<br>ÜRO eeskiri nr 46 | a) Osad | X |
| | | | b) Paigaldamine sõidukile | B |
| 9B | Sõiduautode pidurid | Määrus (EÜ) nr 661/2009<br>ÜRO eeskiri nr 13-H | a) Konstruktsiooni- ja katsenõuded | A |
| | | | b) Elektrooniline stabiilsuskontrol lisüsteem (ESC) ja pidurivõimendi-süsteem (BAS) | BASi ja ESC paigaldamine ei ole nõutav. Paigaldamise korral peavad need vastama ÜRO eeskirja nr 13-H nõuetele. |
| 10A | Elektromagnetiline ühilduvus | Määrus (EÜ) nr 661/2009<br>ÜRO eeskiri nr 10 | | B |

| Kirje | Teema | Õigusakti viide | Eriküsimused | Kohaldatavus ja erinõuded |
|---|---|---|---|---|
| 12A | Sisustus | Määrus (EÜ) nr 661/2009<br>ÜRO eeskiri nr 21 | | C |
| | | | a) Sisustus-elemendid | |
| | | | i) Nõuded lülitite, tõmmatavate nuppude jms, juhtimisseadmete ja üldise sisustuse raadiuste ja väljaulatuvuse kohta. | ÜRO eeskirja nr 21 punktide 5.1–5.6 nõuetest võib tootja taotluse korral loobuda.<br>Kohaldatakse ÜRO eeskirja nr 21 punkti 5.2 nõudeid, välja arvatud punktide 5.2.3.1, 5.2.3.2 ja 5.2.4 nõudeid. |
| | | | ii) Armatuurlaua energia neeldumise katsed | Armatuurlaua energia neeldumise katseid tehakse ainult siis, kui sõidukile ei ole paigaldatud vähemalt kahte eesmist turvapatja või kahte staatilist neljapunkti turvavööd. |
| | | | iii) Istme seljatoe tagumise osa energia neeldumise katse | Ei kohaldata |
| | | | b) Elektriajamiga aknad, katusepaneeli-süsteemid ja vaheseina-süsteemid | Kohaldatakse ÜRO eeskirja nr 21 punkti 5.8 kõiki nõudeid. |
| 13B | Kaitse mootorsõiduki omavolilise kasutamise eest | Määrus (EÜ) nr 661/2009<br>ÜRO eeskiri nr 116 | | A<br>ÜRO eeskirja nr 116 punkti 8.3.1.1.2 sätete asemel võib kohaldada sama eeskirja punkti 8.3.1.1.1 sätteid, sõltumata jõuseadme tüübist. |

| Kirje | Teema | Õigusakti viide | Eriküsimused | Kohaldatavus ja erinõuded |
|---|---|---|---|---|
| 14A | Juhi kaitse roolimehhanismi eest kokkupõrke korral | Määrus (EÜ) nr 661/2009<br>ÜRO eeskiri nr 12 | | C |
| | | | | Katsed on nõutavad, kui sõidukit ei ole katsetatud vastavalt ÜRO eeskirjale nr 94 (vt punkt 53A). |
| 15A | Istmed, nende kinnituspunktid ja peatoed | Määrus (EÜ) nr 661/2009<br>ÜRO eeskiri nr 17 | | C |
| | | | a) Üldnõuded<br>i) Tehnilised kirjeldused | Kohaldatakse ÜRO eeskirja nr 17 punkti 5.2 nõudeid, välja arvatud punkti 5.2.3 nõudeid. |
| | | | ii) Istmete seljatugede ja peatugede tugevuse katsed | Kohaldatakse ÜRO eeskirja nr 17 punkti 6.2 nõudeid. |
| | | | iii) Lahtivõtmise ja reguleerimise katsed | Katse tehakse kooskõlas ÜRO eeskirja nr 17 7. lisaga. |
| | | | b) Peatoed<br>i) Tehnilised kirjeldused | Kohaldatakse ÜRO eeskirja nr 17 punktide 5.4, 5.5, 5.6, 5.10, 5.11 ja 5.12 nõudeid, välja arvatud punkti 5.5.2 nõuded. |
| | | | ii) Peatugede tugevus | Tehakse ÜRO eeskirja nr 17 punktis 6.4 nõutud katse. |
| | | | c) Erinõuded reisijate kaitsmiseks pagasi liikumise eest | ÜRO eeskirja nr 26 9. lisa nõuete kohaldamisest võib tootja taotluse korral loobuda. |

| Kirje | Teema | Õigusakti viide | Eriküsimused | Kohaldatavus ja erinõuded |
|---|---|---|---|---|
| 16A | Väljaulatuvad osad | Määrus (EÜ) nr 661/2009<br>ÜRO eeskiri nr 26 | | C |
| | | | a) Üldspetsifikatsioonid | Kohaldatakse ÜRO eeskirja nr 26 punkti 5 nõudeid. |
| | | | b) Erispetsifikatsioonid | Kohaldatakse ÜRO eeskirja nr 26 punkti 6 nõudeid. |
| 17A | Sõidukisse pääs ja sõiduki manööverdamisvõime (tagasikäik) | Määrus (EÜ) nr 661/2009<br>Määrus (EL) nr 130/2012 | | D |
| 17B | Kiirusmõõdik ja selle paigaldamine | Määrus (EÜ) nr 661/2009<br>ÜRO eeskiri nr 39 | | B |
| 18A | Tootja andmesilt ja VIN-kood | Määrus (EÜ) nr 661/2009<br>Määrus (EL) nr 19/2011 | | B |
| 19A | Turvavööde kinnituspunktid, ISOFIX-kinnitussüsteemid ja ISOFIX-ülakinnitused | Määrus (EÜ) nr 661/2009<br>ÜRO eeskiri nr 14 | | B |
| 20A | Valgustus- ja valgussignaalseadmete paigaldamine sõidukitele | Määrus (EÜ) nr 661/2009<br>ÜRO eeskiri nr 48 | | B<br>Uutele sõidukitüüpidele tuleb paigaldada päevasõidutuled. |
| 21A | Mootorsõidukite ja nende haagiste helkurseadmed | Määrus (EÜ) nr 661/2009<br>ÜRO eeskiri nr 3 | | X |

| Kirje | Teema | Õigusakti viide | Eriküsimused | Kohaldatavus ja erinõuded |
|---|---|---|---|---|
| 22A | Mootorsõidukite ja nende haagiste eesmised ja tagumised ääretulelaternad, piduritulelaternad ja ülemised ääretulelaternad | Määrus (EÜ) nr 661/2009<br>ÜRO eeskiri nr 7 | | X |
| 22B | Mootorsõidukite päevatulelaternad | Määrus (EÜ) nr 661/2009<br>ÜRO eeskiri nr 87 | | X |
| 22C | Mootorsõidukite ja nende haagiste külje-ääretule-laternad | Määrus (EÜ) nr 661/2009<br>ÜRO eeskiri nr 91 | | X |
| 23A | Mootorsõidukite ja nende haagiste suunatuled | Määrus (EÜ) nr 661/2009<br>ÜRO eeskiri nr 6 | | X |
| 24A | Mootorsõidukite ja nende haagiste tagumiste registreerimis-märkide valgustus | Määrus (EÜ) nr 661/2009<br>ÜRO eeskiri nr 4 | | X |
| 25A | Mootorsõidukite Euroopa asümmeetrilise valgusjaotusega lähi- või kaugtuld või mõlemat kiirgavad esitulede lamplaternad | Määrus (EÜ) nr 661/2009<br>ÜRO eeskiri nr 31 | | X |

| Kirje | Teema | Õigusakti viide | Eriküsimused | Kohaldatavus ja erinõuded |
|---|---|---|---|---|
| 25B | Mootorsõidukite ja nende haagiste tüübikinnitusega laternaseadmestikus kasutatavad hõõglambid | Määrus (EÜ) nr 661/2009<br>ÜRO eeskiri nr 37 | | X |
| 25C | Mootorsõiduki gaaslahendusvalgus allikatega varustatud esilaternad | Määrus (EÜ) nr 661/2009<br>ÜRO eeskiri nr 98 | | X |
| 25D | Tüübikinnitusega gaaslahenduslaternates kasutatavad gaaslahendus-valgusallikad | Määrus (EÜ) nr 661/2009<br>ÜRO eeskiri nr 99 | | X |
| 25E | Mootorsõidukite esilaternad, mis kiirgavad asümmeetrilist lähi- või kaugtuld või mõlemat ja on varustatud hõõglampide ja/või LED-moodulitega | Määrus (EÜ) nr 661/2009<br>ÜRO eeskiri nr 112 | | X |
| 25F | Mootorsõidukite kohanduvate esitulede süsteemid (AFS) | Määrus (EÜ) nr 661/2009<br>ÜRO eeskiri nr 123 | | X |
| 26A | Mootorsõidukite eesmised udutulelaternad | Määrus (EÜ) nr 661/2009<br>ÜRO eeskiri nr 19 | | X |

| Kirje | Teema | Õigusakti viide | Eriküsimused | Kohaldatavus ja erinõuded |
|---|---|---|---|---|
| 27A | Pukseerimisseade | Määrus (EÜ) nr 661/2009<br>Määrus (EL) nr 1005/2010 | | B |
| 28A | Mootorsõidukite ja nende haagiste tagumised udutulelaternad | Määrus (EÜ) nr 661/2009<br>ÜRO eeskiri nr 38 | | X |
| 29A | Mootorsõidukite ja nende haagiste tagurdustuled | Määrus (EÜ) nr 661/2009<br>ÜRO eeskiri nr 23 | | X |
| 30A | Mootorsõidukite seisutulelaternad | Määrus (EÜ) nr 661/2009<br>ÜRO eeskiri nr 77 | | X |
| 31A | Turvavööd, turvasüsteemid, lapse turvasüsteemid ja ISOFIX-tüüpi lapse turvasüsteemid | Määrus (EÜ) nr 661/2009<br>ÜRO eeskiri nr 16 | a) Osad | X |
| | | | b) Paigaldus-eeskirjad | B |
| 32A | Eesmine vaateväli | Määrus (EÜ) nr 661/2009<br>ÜRO eeskiri nr 125 | | A |
| 33A | Käsijuhtseadiste, märgutulede ja näidikute paigutus ja tähistus | Määrus (EÜ) nr 661/2009<br>ÜRO eeskiri nr 121 | | A |

| Kirje | Teema | Õigusakti viide | Eriküsimused | Kohaldatavus ja erinõuded |
|---|---|---|---|---|
| 34A | Tuuleklaasilt jäite ja niiskuse eemaldamise seadmed | Määrus (EÜ) nr 661/2009<br>Määrus (EL) nr 672/2010 | | C |
| | | | a) Tuuleklaasilt jäite eemaldamine | Kohaldatakse ainult määruse (EL) nr 672/2010 II lisa punkti 1.1.1, kui sooja õhu vool juhitakse kogu tuuleklaasi pinnale või tuuleklaasil on kogu pinna ulatuses elektrisoojendus. |
| | | | b) Tuuleklaasilt niiskuse eemaldamine | Kohaldatakse ainult määruse (EL) nr 672/2010 II lisa punkti 1.2.1, kui sooja õhu vool juhitakse kogu tuuleklaasi pinnale või tuuleklaasil on kogu pinna ulatuses elektrisoojendus. |
| 35A | Tuuleklaasi puhasti- ja pesurisüsteemid | Määrus (EÜ) nr 661/2009<br>Määrus (EL) nr 1008/2010 | | C |
| | | | a) Tuuleklaasi puhastisüsteem | Kohaldatakse määruse (EL) nr 1008/2010 III lisa punkte 1.1–1.1.10.<br>Tehakse ainult määruse (EL) nr 1008/2010 III lisa punktis 2.1.10 kirjeldatud katse. |
| | | | b) Tuuleklaasi pesurisüsteem | Kohaldatakse määruse (EL) nr 1008/2010 III lisa punkti 1.2, välja arvatud alapunkte 1.2.2, 1.2.3 ja 1.2.5. |
| 36A | Küttesüsteem | Määrus (EÜ) nr 661/2009<br>ÜRO eeskiri nr 122 | | C<br>Küttesüsteemi paigaldamine ei ole nõutav. |
| | | | a) Kõik küttesüsteemid | Kohaldatakse ÜRO eeskirja nr 122 punkti 5.3 ja punkti 6 nõudeid. |
| | | | b) Vedelgaasil töötavad küttesüsteemid | Kohaldatakse ÜRO eeskirja nr 122 8. lisa nõudeid. |
| 37A | Porikaitsmed | Määrus (EÜ) nr 661/2009<br>Määrus (EL) nr 1009/2010 | | B |

| Kirje | Teema | Õigusakti viide | Eriküsimused | Kohaldatavus ja erinõuded |
|---|---|---|---|---|
| 38A | Sõiduki istmega kokku ehitatud või eraldiseisvad peatoed | Määrus (EÜ) nr 661/2009<br>ÜRO eeskiri nr 25 | | X |
| 41A | Raskeveokite heide (Euro VI) / teabe kättesaadavus | Määrus (EÜ) nr 595/2009 | | A<br>Välja arvatud pardadiagnostikasüsteemi (OBD) ja teabe kättesaadavusega seotud nõuded |
| | | | Võimsuse mõõtmine | (Kui sõidukitootja kasutab teise tootja toodetud mootorit).<br>Tunnustatakse mootoritootja stendikatse tulemusi, kui mootori elektrooniline juhtseade on samasugune (st tal on vähemalt sama elektrooniline juhtseadis (ECU)).<br>Võimsuskatse võib teha šassiidünamomeetril. Arvesse tuleb võtta ülekandel kaduma minevat võimsust. |
| 44A | Massid ja mõõtmed | Määrus (EÜ) nr 661/2009<br>Määrus (EL) nr 1230/2012 | | B<br>Tootja taotluse korral võidakse jätta tegemata katse sõidu alustamise kohta tõusul autorongi suurima tehniliselt lubatud massi juures, mida on kirjeldatud määruse (EL) nr 1230/2012 1. lisa A osa punktis 5.1. |
| 45A | Ohutud klaaspinna-materjalid ja nende paigaldamine sõidukitele | Määrus (EÜ) nr 661/2009<br>ÜRO eeskiri nr 43 | a) Osad | X |
| | | | b) Paigaldamine | B |
| 46A | Rehvide paigaldamine | Määrus (EÜ) nr 661/2009<br>Määrus (EL) nr 458/2011 | | B<br>Määruse (EÜ) nr 661/2009 artiklis 13 on sätestatud järkjärgulise kohaldamise kuupäevad. |

| Kirje | Teema | Õigusakti viide | Eriküsimused | Kohaldatavus ja erinõuded |
|---|---|---|---|---|
| 46B | Mootorsõidukite ja nende haagiste õhkrehvid ($C_1$-klass) | Määrus (EÜ) nr 661/2009<br>ÜRO eeskiri nr 30 | Osad | X |
| 46D | Rehvide veeremismüra, märja pinnaga haardumine ja veeretakistusjõud ($C_1$-, $C_2$- ja $C_3$-klass) | Määrus (EÜ) nr 661/2009<br>ÜRO eeskiri nr 117 | Osad | X |
| 46E | Ajutiseks kasutamiseks ette nähtud varuratas, mobiilrehvid / mobiilrehvide süsteem ja rehvirõhu seire süsteem | Määrus (EÜ) nr 661/2009<br>ÜRO eeskiri nr 64 | Osad | X |
| | | | Rehvirõhu seiresüsteemi paigaldamine | B<br>Rehvirõhu seiresüsteemide paigaldamine ei ole nõutav. |
| 50A | Autorongi mehaaniliste haakeseadiste osad | Määrus (EÜ) nr 661/2009<br>ÜRO eeskiri nr 55 | a) Osad | X |
| | | | b) Paigaldamine | B |
| 53A | Sõidukis viibijate kaitse laupkokkupõrke korral | Määrus (EÜ) nr 661/2009<br>ÜRO eeskiri nr 94 | | C<br>Eesmiste turvapatjadega sõidukite suhtes kohaldatakse ÜRO eeskirja nr 94 nõudeid. Turvapatjadeta sõidukite suhtes kohaldatakse käesoleva tabeli punkti 14 nõudeid. |

| Kirje | Teema | Õigusakti viide | Eriküsimused | Kohaldatavus ja erinõuded |
|---|---|---|---|---|
| 54A | Sõidukis viibijate kaitse külgkokkupõrke korral | Määrus (EÜ) nr 661/2009<br>ÜRO eeskiri nr 95 | | C |
| | | | Peakujulise katseseadme katse | Tootja esitab tehnilisele teenistusele asjakohase teabe seoses mannekeeni pea löögiga vastu sõiduki struktuuri või vastu külgmist klaaspinda, kui see on lamineeritud klaasist.<br>Kui on tõendatud, et selline kokkupõrge on tõenäoline, siis tuleb teha osaline katse, kasutades ÜRO eeskirja nr 95 8. lisa punktis 3.1 kirjeldatud pead, ning katse peab vastama ÜRO eeskirja nr 95 punktis 5.2.1.1 sätestatud kriteeriumidele.<br>Kokkuleppel tehnilise teenistusega võib alternatiivina ÜRO eeskirja nr 95 katsele kasutada ÜRO eeskirja nr 21 4. lisas sätestatud katsemenetlust. |
| 58 | Jalakäijate kaitse | Määrus (EÜ) nr 78/2009 | a) Sõiduki suhtes kohaldatavad tehnilised nõuded | Ei kohaldata |
| | | | b) Esikaitse-süsteemid | X |
| 59 | Ringlussevõetavus | Direktiiv 2005/64/EÜ | | Ei kohaldata – Kohaldatakse ainult artiklit 7 osade korduvkasutamise kohta. |
| 61 | Kliimaseadmed | Direktiiv 2006/40/EÜ | | A |
| 62 | Vesinikusüsteem | Määrus (EÜ) nr 79/2009 | | X |

| Kirje | Teema | Õigusakti viide | Eriküsimused | Kohaldatavus ja erinõuded |
|---|---|---|---|---|
| 63 | Üldine ohutus | Määrus (EÜ) nr 661/2009 | | Vt käesoleva osa tabeli selgitavat märkust ([15]) koos õigusaktidega, millega on kehtestatud seeriaviisiliselt piiranguteta toodetavate sõidukite ELi tüübikinnituse nõuded. |
| 64 | Käiguvahetuse näidikud | Määrus (EÜ) nr 661/2009<br>Määrus (EL) nr 65/2012 | | Ei kohaldata |
| 67 | Kütusena veeldatud naftagaasi (LPG) kasutavate mootorsõidukite eriseadmed ja nende paigaldamine asjaomastele sõidukitele | Määrus (EÜ) nr 661/2009<br>ÜRO eeskiri nr 67 | a) Osad | X |
| | | | b) Paigaldamine | A |
| 68 | Sõiduki alarmsüsteemid | Määrus (EÜ) nr 661/2009<br>ÜRO eeskiri nr 97 | a) Osad | X |
| | | | b) Paigaldamine | B |
| 69 | Elektriohutus | Määrus (EÜ) nr 661/2009<br>ÜRO eeskiri nr 100 | | B |
| 70 | Kütusena surumaagaasi kasutavate mootorsõidukite eriosad ja nende paigaldamine asjaomastele sõidukitele | Määrus (EÜ) nr 661/2009<br>ÜRO eeskiri nr 110 | a) Osad | X |
| | | | b) Paigaldamine | A |
| ***72*** | ***eCall-süsteem*** | ***Määrus (EL) 2015/758*** | | ***Ei kohaldata*** |

| Selgitavad märkused | |
|---|---|
| X | Õigusakti täielik kohaldamine järgmiselt:<br>a) tuleb väljastada tüübikinnitustunnistus;<br>b) tehniline teenistus või tootja teeb kontrollimised ja katsed vastavalt artiklites 67–81 sätestatud tingimustele;<br>c) katsearuanne koostatakse vastavalt III lisale;<br>d) tagatakse toodangu vastavus. |
| A | Õigusakti kohaldamine järgmiselt.<br>a) tuleb täita kõik õigusakti nõuded, kui pole märgitud teisiti;<br>b) tüübikinnitustunnistus ei ole nõutav;<br>c) tehniline teenistus või tootja teeb kontrollimised ja katsed vastavalt artiklites 67–81 sätestatud tingimustele;<br>d) katsearuanne koostatakse vastavalt III lisale;<br>e) tagatakse toodangu vastavus. |
| B | Õigusakti kohaldamine järgmiselt.<br>Sama nagu tähe „A“ puhul, selle erandiga, et kokkuleppel tüübikinnitusasutusega võib tootja ise teha kontrollimised ja katsed. |
| C | Õigusakti kohaldamine järgmiselt.<br>a) tuleb täita ainult õigusakti tehnilised nõuded, olenemata üleminekusätetest;<br>b) tüübikinnitustunnistus ei ole nõutav;<br>c) tehniline teenistus või tootja teeb kontrollimised ja katsed (vt otsuseid tähe „B“ puhul);<br>d) katsearuanne koostatakse vastavalt III lisale;<br>e) tagatakse toodangu vastavus. |
| D | Sama nagu otsused tähtede „B“ ja „C“ puhul, selle erandiga, et piisab tootja esitatud vastavusavaldusest. Katsearuanded ei ole nõutavad.<br>Tüübikinnitusasutus või tehniline teenistus võivad vajaduse korral nõuda lisateavet täiendavate tõendite kohta. |
| Ei kohaldata | Õigusakti ei kohaldata. Võidakse siiski nõuda vastavust ühele või enamale õigusaktis sätestatud nõudele. |
| Kasutatavate ÜRO eeskirjade muudatuste seeriad on loetletud määruse (EÜ) nr 661/2009 IV lisas. Hiljem vastu võetud muudatuste seeriaid käsitatakse alternatiivsetena. | |

Tabel 2

$N_1$-kategooria sõidukid[1]

| Kirje | Teema | Õigusakt | Eriküsimused | Kohaldatavus ja erinõuded |
|---|---|---|---|---|
| 1A | Müratase | Määrus (EL) nr 540/2014 | | A |
| 2A | Väikeste tarbesõidukite heide (Euro 5 ja Euro 6) / teabe kättesaadavus | Määrus (EÜ) nr 715/2007 | | A |
| | | | a) Pardadiagnostika-süsteem | Sõidukile tuleb paigaldada pardadiagnostikasüsteem, mis vastab määruse (EÜ) nr 692/2008 artikli 4 lõigete 1 ja 2 nõuetele (pardadiagnostikasüsteem tuleb projekteerida selliselt, et see registreeriks vähemalt mootori juhtimissüsteemi rikked).<br>Pardadiagnostikaliides peab ühilduma üldkasutatavate diagnostikaseadmetega. |
| | | | b) Kasutusel olevate sõidukite nõuetele vastavus | Ei kohaldata |
| | | | c) Teabe kättesaadavus | On piisav, kui tootja tagab lihtsa ja operatiivse juurdepääsu sõiduki remondi- ja hooldusteabele. |
| | | | d) Võimsuse mõõtmine | (Kui sõidukitootja kasutab teise tootja toodetud mootorit).<br>Tunnustatakse mootoritootja stendikatse tulemusi, kui mootori elektrooniline juhtseade on samasugune (st tal on vähemalt sama elektrooniline juhtseadis (ECU)).<br>Võimsuskatse võib teha šassiidünamomeetril. Arvesse tuleb võtta ülekandel kaduma minevat võimsust. |

[1] Käesoleva osa tabeli „Õigusaktid, millega kehtestatakse seeriaviisiliselt piiranguteta toodetavate sõidukite ELi tüübikinnituse nõuded“ selgitavad märkused kehtivad ka selle tabeli kohta. Tabelis olevatel tähtedel on sama tähendus, mis käesoleva liite tabelis 1.

| Kirje | Teema | Õigusakt | Eriküsimused | Kohaldatavus ja erinõuded |
|---|---|---|---|---|
| 3A | Tuleohutus (vedelkütusepaagid) | Määrus (EÜ) nr 661/2009<br>ÜRO eeskiri nr 34 | a) Vedelkütusepaagid | B |
| | | | b) Paigaldamine sõidukile | B |
| 3B | Tagumised allasõidutõkke seadised ja nende paigaldamine; tagumine allasõidutõke | Määrus (EÜ) nr 661/2009<br>ÜRO eeskiri nr 58 | | B |
| 4A | Tagumise registreerimismärgi paigaldus- ja kinnituskoht | Määrus (EÜ) nr 661/2009<br>Määrus (EL) nr 1003/2010 | | B |
| 5A | Juhtimisseadmestik | Määrus (EÜ) nr 661/2009<br>ÜRO eeskiri nr 79 | | C |
| | | | a) Mehaaniline roolimehhanism | Kohaldatakse ÜRO eeskirja nr 79.01 punkti 5 nõudeid.<br>Tehakse kõik ÜRO eeskirja nr 79 punktis 6.2 nõutud katsed ning kohaldatakse ÜRO eeskirja nr 79 punkti 6.1 nõudeid. |
| | | | b) Sõidukite kompleksne elektrooniline juhtsüsteem | Kohaldatakse ÜRO eeskirja nr 79 6. lisa kõiki nõudeid.<br>Vastavust nimetatud nõuetele võib kontrollida ainult tehniline teenistus. |

| Kirje | Teema | Õigusakt | Eriküsimused | Kohaldatavus ja erinõuded |
|---|---|---|---|---|
| 6B | Uksesulgurid ja uksekinnitusdetailid | Määrus (EÜ) nr 661/2009<br>ÜRO eeskiri nr 11 | | C |
| | | | a) Üldnõuded (ÜRO eeskirja nr 11 punkt 5) | Kohaldatakse kõiki nõudeid. |
| | | | b) Talitlusnõuded (ÜRO eeskirja nr 11 punkt 6) | Kohaldatakse üksnes ÜRO eeskirja nr 11 punkti 6.1.5.4 ja punkti 6.3 nõudeid. |
| 7A | Helisignaalseadmed ja signaalseadised | Määrus (EÜ) nr 661/2009<br>ÜRO eeskiri nr 28 | a) Osad | X |
| | | | b) Paigaldamine sõidukile | B |
| 8A | Kaudse nähtavuse seadmed ja nende paigaldamine | Määrus (EÜ) nr 661/2009<br>ÜRO eeskiri nr 46 | a) Osad | X |
| | | | b) Paigaldamine sõidukile | B |
| 9A | Sõidukite ja haagiste pidurisüsteem | Määrus (EÜ) nr 661/2009<br>ÜRO eeskiri nr 13 | a) Konstruktsiooni- ja katsenõuded | A |
| | | | b) Elektrooniline stabiilsuskontrollisüsteem (ESC) | ESC paigaldamine ei ole nõutav. Paigaldamise korral peab see vastama ÜRO eeskirja nr 13 nõuetele. |
| 9B | Sõiduautode pidurisüsteem | Määrus (EÜ) nr 661/2009<br>ÜRO eeskiri nr 13-H | a) Konstruktsiooni- ja katsenõuded | A |
| | | | b) ESC ja pidurivõimendi-süsteem (BAS) | BASi ja ESC paigaldamine ei ole nõutav. Paigaldamise korral peavad need vastama ÜRO eeskirja nr 13-H nõuetele. |

| Kirje | Teema | Õigusakt | Eriküsimused | Kohaldatavus ja erinõuded |
|---|---|---|---|---|
| 10A | Elektromagnetiline ühilduvus | Määrus (EÜ) nr 661/2009<br>ÜRO eeskiri nr 10 | | B |
| 13B | Kaitse mootorsõiduki omavolilise kasutamise eest | Määrus (EÜ) nr 661/2009<br>ÜRO eeskiri nr 116 | | A<br>ÜRO eeskirja nr 116 punkti 8.3.1.1.2 sätete asemel võib kohaldada sama eeskirja punkti 8.3.1.1.1 sätteid, sõltumata jõuseadme tüübist. |
| 14A | Juhi kaitse roolimehhanismi eest kokkupõrke korral | Määrus (EÜ) nr 661/2009<br>ÜRO eeskiri nr 12 | | C |
| | | | a) Tõkkega kokkupõrke katse | Katse on nõutav. |
| | | | b) Ülakeha kokkupõrke katse rooliratta vastu | Ei ole nõutav, kui roolirattale on paigaldatud turvapadi. |
| | | | c) Peakujulise katseseadme katse | Ei ole nõutav, kui roolirattale on paigaldatud turvapadi. |
| 15A | Istmed, nende kinnituspunktid ja peatoed | Määrus (EÜ) nr 661/2009<br>ÜRO eeskiri nr 17 | | B |
| 17A | Sõidukisse pääs ja sõiduki manööverdamisvõime<br>(tagasikäik) | Määrus (EÜ) nr 661/2009<br>Määrus (EL) nr 130/2012 | | D |
| 17B | Kiirusmõõdik ja selle paigaldamine | Määrus (EÜ) nr 661/2009<br>ÜRO eeskiri nr 39 | | B |

| Kirje | Teema | Õigusakt | Eriküsimused | Kohaldatavus ja erinõuded |
|---|---|---|---|---|
| 18A | Tootja andmesilt ja VIN-kood | Määrus (EÜ) nr 661/2009<br>Määrus (EL) nr 19/2011 | | B |
| 19A | Turvavööde kinnituspunktid, ISOFIX-kinnitussüsteemid ja ISOFIX-ülakinnitused | Määrus (EÜ) nr 661/2009<br>ÜRO eeskiri nr 14 | | B |
| 20A | Valgustus- ja valgussignaalseadmete paigaldus mootorsõidukitele | Määrus (EÜ) nr 661/2009<br>ÜRO eeskiri nr 48 | | B<br>Uutele sõidukitüüpidele tuleb paigaldada päevasõidutuled. |
| 21A | Mootorsõidukite ja nende haagiste helkurseadmed | Määrus (EÜ) nr 661/2009<br>ÜRO eeskiri nr 3 | | X |
| 22A | Mootorsõidukite ja nende haagiste eesmised ja tagumised ääretulelaternad, piduritulelaternad ja ülemised ääretulelaternad | Määrus (EÜ) nr 661/2009<br>ÜRO eeskiri nr 7 | | X |
| 22B | Mootorsõidukite päevatulelaternad | Määrus (EÜ) nr 661/2009<br>ÜRO eeskiri nr 87 | | X |
| 22C | Mootorsõidukite ja nende haagiste küljeääretulelaternad | Määrus (EÜ) nr 661/2009<br>ÜRO eeskiri nr 91 | | X |

| Kirje | Teema | Õigusakt | Eriküsimused | Kohaldatavus ja erinõuded |
|---|---|---|---|---|
| 23A | Mootorsõidukite ja nende haagiste suunatuled | Määrus (EÜ) nr 661/2009<br>ÜRO eeskiri nr 6 | | X |
| 24A | Mootorsõidukite ja nende haagiste tagumiste registreerimismärkide valgustus | Määrus (EÜ) nr 661/2009<br>ÜRO eeskiri nr 4 | | X |
| 25A | Mootorsõidukite Euroopa asümmeetrilise valgusjaotusega lähi- või kaugtuld või mõlemat kiirgavad esitulede lamplaternad | Määrus (EÜ) nr 661/2009<br>ÜRO eeskiri nr 31 | | X |
| 25B | Mootorsõidukite ja nende haagiste tüübikinnitusega laternaseadmestikus kasutatavad hõõglambid | Määrus (EÜ) nr 661/2009<br>ÜRO eeskiri nr 37 | | X |
| 25C | Mootorsõiduki gaaslahendusvalgusallikatega varustatud esilaternad | Määrus (EÜ) nr 661/2009<br>ÜRO eeskiri nr 98 | | X |
| 25D | Tüübikinnitusega gaaslahenduslaternates kasutatavad gaaslahendus-valgusallikad | Määrus (EÜ) nr 661/2009<br>ÜRO eeskiri nr 99 | | X |
| 25E | Mootorsõidukite esilaternad, mis kiirgavad asümmeetrilist lähi- või kaugtuld või mõlemat ja on varustatud hõõglampide ja/või LED-moodulitega | Määrus (EÜ) nr 661/2009<br>ÜRO eeskiri nr 112 | | X |

| Kirje | Teema | Õigusakt | Eriküsimused | Kohaldatavus ja erinõuded |
|---|---|---|---|---|
| 25F | Mootorsõidukite kohanduvate esitulede süsteemid (AFS) | Määrus (EÜ) nr 661/2009<br>ÜRO eeskiri nr 123 | | X |
| 26A | Mootorsõidukite eesmised udutulelaternad | Määrus (EÜ) nr 661/2009<br>ÜRO eeskiri nr 19 | | X |
| 27A | Pukseerimisseade | Määrus (EÜ) nr 661/2009<br>Määrus (EL) nr 1005/2010 | | B |
| 28A | Mootorsõidukite ja nende haagiste tagumised udutulelaternad | Määrus (EÜ) nr 661/2009<br>ÜRO eeskiri nr 38 | | X |
| 29A | Mootorsõidukite ja nende haagiste tagurdustuled | Määrus (EÜ) nr 661/2009<br>ÜRO eeskiri nr 23 | | X |
| 30A | Mootorsõidukite seisutulelaternad | Määrus (EÜ) nr 661/2009<br>ÜRO eeskiri nr 77 | | X |
| 31A | Turvavööd, turvasüsteemid, lapse turvasüsteemid ja ISOFIX-tüüpi lapse turvasüsteemid | Määrus (EÜ) nr 661/2009<br>ÜRO eeskiri nr 16 | a) Osad | X |
| | | | b) Paigalduseeskirjad | B |
| 33A | Käsijuhtseadiste, märgutulede ja näidikute paigutus ja tähistus | Määrus (EÜ) nr 661/2009<br>ÜRO eeskiri nr 121 | | A |

| Kirje | Teema | Õigusakt | Eriküsimused | Kohaldatavus ja erinõuded |
|---|---|---|---|---|
| 34A | Tuuleklaasilt jäite ja niiskuse eemaldamise seadmed | Määrus (EÜ) nr 661/2009<br>Määrus (EL) nr 672/2010 | | Ei kohaldata<br>Sõidukid tuleb varustada sobivate jäite ja niiskuse eemaldamise seadmetega. |
| 35A | Tuuleklaasi puhasti- ja pesurisüsteemid | Määrus (EÜ) nr 661/2009<br>Määrus (EL) nr 1008/2010 | | Ei kohaldata<br>Sõidukid tuleb varustada sobiva tuuleklaasi puhasti- ja pesurisüsteemiga. |
| 36A | Küttesüsteem | Määrus (EÜ) nr 661/2009<br>ÜRO eeskiri nr 122 | | C<br>Küttesüsteemi paigaldamine ei ole nõutav. |
| | | | a) Kõik küttesüsteemid | Kohaldatakse ÜRO eeskirja nr 122 punkti 5.3 ja punkti 6 nõudeid. |
| | | | b) Vedelgaasil töötavad küttesüsteemid | Kohaldatakse ÜRO eeskirja nr 122 8. lisa nõudeid. |
| 41A | Raskeveokite heide (Euro VI) / teabe kättesaadavus | Määrus (EÜ) nr 595/2009 | | A<br>Välja arvatud pardadiagnostikasüsteemi (OBD) ja teabe kättesaadavusega seotud nõuded |
| | | | Võimsuse mõõtmine | (Kui sõidukitootja kasutab teise tootja toodetud mootorit).<br>Tunnustatakse mootoritootja stendikatse tulemusi, kui mootori elektrooniline juhtseade on samasugune (st tal on vähemalt sama elektrooniline juhtseadis (ECU)).<br>Võimsuskatse võib teha šassiidünamomeetril. Arvesse tuleb võtta ülekandel kaduma minevat võimsust. |
| 43A | Porikaitsesüsteemid | Määrus (EÜ) nr 661/2009<br>Määrus (EL) nr 109/2011 | | B |

| Kirje | Teema | Õigusakt | Eriküsimused | Kohaldatavus ja erinõuded |
|---|---|---|---|---|
| 45A | Ohutud klaaspinnamaterjalid ja nende paigaldamine sõidukitele | Määrus (EÜ) nr 661/2009<br>ÜRO eeskiri nr 43 | a) Osad | X |
| | | | b) Paigaldamine | B |
| 46A | Rehvide paigaldamine | Määrus (EÜ) nr 661/2009<br>Määrus (EL) nr 458/2011 | | B<br>Määruse (EÜ) nr 661/2009 artiklis 13 on sätestatud järkjärgulise kohaldamise kuupäevad. |
| 46B | Mootorsõidukite ja nende haagiste õhkrehvid ($C_1$-klass) | Määrus (EÜ) nr 661/2009<br>ÜRO eeskiri nr 30 | Osad | X |
| 46C | Mootorsõidukite ja nende haagiste õhkrehvid ($C_2$- ja $C_3$-klass) | Määrus (EÜ) nr 661/2009<br>ÜRO eeskiri nr 54 | Osad | X |
| 46D | Rehvide veeremismüra, märja pinnaga haardumine ja veeretakistusjõud ($C_1$-, $C_2$- ja $C_3$-klass) | Määrus (EÜ) nr 661/2009<br>ÜRO eeskiri nr 117 | Osad | X |
| 46E | Ajutiseks kasutamiseks ette nähtud varuratas, mobiilrehvid / mobiilrehvide süsteem ja rehvirõhu seire süsteem | Määrus (EÜ) nr 661/2009<br>ÜRO eeskiri nr 64 | Osad | X |
| | | | Rehvirõhu seire süsteemi paigaldamine | B<br>Rehvirõhu seire süsteemi paigaldamine ei ole nõutav. |
| 48A | Massid ja mõõtmed | Määrus (EÜ) nr 661/2009<br>Määrus (EL) nr 1230/2012 | | B |
| | | | Sõidu alustamise katse tõusul autorongi suurima tehniliselt lubatud massi juures | Tootja taotluse korral võidakse jätta tegemata katse sõidu alustamise kohta tõusul autorongi suurima tehniliselt lubatud massi juures, mida on kirjeldatud määruse (EL) nr 1230/2012 1. lisa A osa punktis 5.1. |

| Kirje | Teema | Õigusakt | Eriküsimused | Kohaldatavus ja erinõuded |
|---|---|---|---|---|
| 49A | Tarbesõidukite kabiini tagapaneelist eespool asuvad eenduvad osad | Määrus (EÜ) nr 661/2009<br>ÜRO eeskiri nr 61 | | C |
| | | | a) Üldspetsifi-katsioonid | Kohaldatakse ÜRO eeskirja nr 61 punkti 5 nõudeid. |
| | | | b) Erispetsifikatsioonid | Kohaldatakse ÜRO eeskirja nr 61 punkti 6 nõudeid. |
| 50A | Autorongi mehaaniliste haakeseadiste osad | Määrus (EÜ) nr 661/2009<br>ÜRO eeskiri nr 55 | a) Osad | X |
| | | | b) Paigaldamine | B |
| 54A | Sõidukis viibijate kaitse külgkokkupõrke korral | Määrus (EÜ) nr 661/2009<br>ÜRO eeskiri nr 95 | C | C |
| | | | Peakujulise katseseadme katse | Tootja esitab tehnilisele teenistusele asjakohase teabe mannekeeni pea löögi kohta vastu sõiduki struktuuri või vastu külgmist klaaspinda, kui see on lamineeritud klaasist.<br>Kui on tõendatud, et selline pea löök on tõenäoline, siis tuleb teha osaline katse, kasutades ÜRO eeskirja nr 95 8. lisa punktis 3.1 kirjeldatud pead, ning katse peab vastama ÜRO eeskirja nr 95 punktis 5.2.1.1 sätestatud kriteeriumidele.<br>Kokkuleppel tehnilise teenistusega võib alternatiivina ÜRO eeskirja nr 95 katsele kasutada ÜRO eeskirja nr 21 4. lisas sätestatud katsemenetlust. |
| 56***A*** | Sõidukid ohtlike kaupade veoks | Määrus (EÜ) nr 661/2009<br>ÜRO eeskiri nr 105 | | A |

| Kirje | Teema | Õigusakt | Eriküsimused | Kohaldatavus ja erinõuded |
|---|---|---|---|---|
| 58 | Jalakäijate kaitse | Määrus (EÜ) nr 78/2009 | a) Sõiduki suhtes kohaldatavad tehnilised nõuded | Ei kohaldata |
| | | | b) Esikaitsesüsteemid | X |
| 59 | Ringlussevõetavus | Direktiiv 2005/64/EÜ | | Ei kohaldata<br>Kohaldatakse ainult artiklit 7 osade korduvkasutamise kohta. |
| 61 | Kliimaseadmed | Direktiiv 2006/40/EÜ | | B |
| 62 | Vesinikusüsteem | Määrus (EÜ) nr 79/2009 | | X |
| 63 | Üldine ohutus | Määrus (EÜ) nr 661/2009 | | Vt käesoleva osa tabeli selgitavat märkust ([15]) koos õigusaktidega, millega on kehtestatud seeriaviisiliselt piiranguteta toodetavate sõidukite ELi tüübikinnituse nõuded. |
| 67 | Kütusena veeldatud naftagaasi (LPG) kasutavate mootorsõidukite eriseadmed ja nende paigaldamine asjaomastele sõidukitele | Määrus (EÜ) nr 661/2009<br>ÜRO eeskiri nr 67 | a) Osad | X |
| | | | b) Paigaldamine | A |
| 68 | Sõiduki alarmsüsteemid | Määrus (EÜ) nr 661/2009<br>ÜRO eeskiri nr 97 | a) Osad | X |
| | | | b) Paigaldamine | B |

| Kirje | Teema | Õigusakt | Eriküsimused | Kohaldatavus ja erinõuded |
|---|---|---|---|---|
| 69 | Elektriohutus | Määrus (EÜ) nr 661/2009<br>ÜRO eeskiri nr 100 | | B |
| 70 | Kütusena surumaagaasi kasutavate mootorsõidukite eriosad ja nende paigaldamine asjaomastele sõidukitele | Määrus (EÜ) nr 661/2009<br>ÜRO eeskiri nr 110 | a) Osad | X |
| | | | b) Paigaldamine | A |
| 71 | Kabiini tugevus | Määrus (EÜ) nr 661/2009<br>ÜRO eeskiri nr 29 | | C |
| ***72*** | ***eCall-süsteem*** | ***Määrus (EL) 2015/758*** | | ***Ei kohaldata*** |

2. liide

Üksiksõiduki ELi tüübikinnituse nõuded vastavalt artiklile 44

1. KOHALDAMINE

Käesoleva liite kohaldamisel käsitatakse sõidukit uuena, kui:

a) seda ei ole varem registreeritud või

b) see on registreeritud vähem kui kuus kuud enne üksiksõiduki tüübikinnituse taotlemist.

Sõiduk loetakse registreerituks, kui sellele on antud püsiv, ajutine või lühiajaline siseriiklik maanteeliikluse luba ning selle käigus on sõiduk identifitseeritud ja talle on antud registreerimisnumber ([1]).

_____

***([1]) Registreerimisdokumendi puudumise korral võib pädev asutus tugineda muudele dokumenteeritud tõenditele, milles on esitatud sõiduki tootmiskuupäev, või sõiduki esmakordse ostu dokumentidele.***

2. HALDUSSÄTTED

2.1. Sõidukite liigitamine kategooriatesse

Sõidukid liigitatakse kategooriatesse vastavalt I lisas sätestatud kriteeriumidele järgmiselt:

a) võetakse arvesse istekohtade tegelikku arvu; ning

b) suurimaks tehniliselt lubatud täismassiks on päritoluriigi tootja lubatud suurim täismass, mis on esitatud ametlikes dokumentides.

Kui keretüübi kujunduse tõttu ei ole võimalik sõiduki kategooriat kergesti kindlaks määrata, kohaldatakse I lisas sätestatud tingimusi.

2.2. Üksiksõiduki tüübikinnituse taotlemine

a) Taotleja esitab tüübikinnitusasutusele taotluse ja kõik tüübikinnitusmenetluseks vajalikud dokumendid.

Kui esitatud dokumendid on puudulikud või võltsitud, lükatakse tüübikinnitustaotlus tagasi.

b) Ühe konkreetse sõiduki kohta võib esitada ühes liikmesriigis ühe taotluse. Tüübikinnitusasutus võib nõuda taotlejalt kirjalikku kinnitust selle kohta, et tüübikinnitusasutuse liikmesriigis esitatakse vaid üks taotlus.

Konkreetse sõiduki all mõistetakse füüsilist sõidukit, mille VIN-kood on selgelt tuvastatav.

Iga taotleja võib siiski esitada teises liikmesriigis üksiksõiduki ELi tüübikinnituse taotluse teise konkreetse sõiduki kohta, mille tehnilised andmed on identsed või samalaadsed selle sõiduki andmetega, millele on antud üksiksõiduki ELi tüübikinnitus.

c) Taotlusvormi näidise ja skeemi kehtestab tüübikinnitusasutus.

Asjaomase sõiduki kohta esitatavad üksikasjad võivad koosneda ainult asjakohase valiku I lisas sätestatud andmete asjakohasest valikust.

d) Tehnilised nõuded, mida tuleb täita, on esitatud punktis 4.

Need on tehnilised nõuded, mida kohaldatakse taotluse esitamise ajal tootmises oleva sõidukitüübi alla kuuluvate sõidukite suhtes.

e) Seoses käesolevas lisas loetletud õigusaktides nõutud katsetega esitab taotleja avalduse vastavuse kohta rahvusvahelistele standarditele või eeskirjadele. Nimetatud avalduse võib välja anda ainult sõiduki valmistaja.

„Vastavusavaldus“ – avaldus, mille on välja andnud tootja struktuuri kuuluv talitus või osakond, millele juhatus on andnud nõuetekohase volituse võtta tootja eest täielik juriidiline vastutus sõiduki konstruktsiooni ja ehituse suhtes.

Sellise avalduse esitamist nõudvad õigusaktid on sätestatud punktis 4.

Kui vastavusavaldus tekitab küsimusi, võib nõuda, et taotleja hangiks tootjalt vastavusavalduse kinnitamiseks lisatõendeid, sealhulgas katsearuande.

2.3. Üksiksõidukile tüübikinnituse andmisega seotud tehnilised teenistused

a) Üksiksõidukile tüübikinnituse andmisega seotud tehnilised teenistused on artikli 68 lõikes 1 sätestatud A-kategooria teenistused.

b) Erandina nõudest tõendada oma vastavust III lisa 1. liites loetletud standarditele, peavad tehnilised teenistused järgima järgmisi standardeid:

i) EN ISO/IEC 17025:2005, kui nad viivad katseid ise läbi;

ii) EN ISO/IEC 17020:2012, kui nad kontrollivad sõiduki vastavust käesolevas liites sätestatud nõuetele.

c) Kui taotleja nõudmisel tuleb teha erioskusi nõudvaid konkreetseid katseid, sooritab need taotleja valikul üks komisjonile teatatud tehnilistest teenistustest.

2.4. Katsearuanded

a) Katsearuanded koostatakse vastavalt standardi EN ISO/IEC 17025:2005 punktile 5.10.2.

b) Katsearuanded koostatakse ühes liidu ametlikus keeles, mille määrab kindlaks tüübikinnitusasutus.

Kui punkti 1.3 alapunkti c kohaldamisel on katsearuande väljastanud mõni muu liikmesriik kui see, kes peaks andma üksiksõidukile tüübikinnituse, võib tüübikinnitusasutus nõuda taotlejalt katsearuande kinnitatud tõlke esitamist.

c) Katsearuanne peab sisaldama katsetatud sõiduki täpset kirjeldust, kaasa arvatud selle tehasetähist. Katsete tulemuste seisukohalt olulisi osasid tuleb kirjeldada ning nende tehasetähis ära märkida.

d) Taotleja nõudel võib sama või mõni teine taotleja esitada konkreetse sõiduki süsteemi jaoks koostatud katsearuannet korduvalt eesmärgiga saada üksiksõiduki tüübikinnitus mõnele teisele sõidukile.

Sellisel juhul tagab tüübikinnitusasutus, et sõiduki tehnilised näitajad kontrollitakse nõuetekohaselt vastavalt katsearuandele.

Sõiduki ja katsearuandele lisatud dokumentide kontrollimine peab näitama, et sõiduk, millele üksiksõiduki tüübikinnitust taotletakse, on samade tehniliste näitajatega kui aruandes kirjeldatud sõiduk.

e) Esitada võib ainult katsearuande kinnitatud koopiaid.

f) Punktis d osutatud katsearuanded ei hõlma aruandeid, mis on koostatud üksiksõiduki tüübikinnituse saamise eesmärgil.

2.5. Üksiksõiduki tüübikinnitusmenetluse käigus kontrollib tehniline teenistus iga üksiksõidukit füüsiliselt.

Sellest põhimõttest erandite tegemine on keelatud.

2.6. Kui tüübikinnitusasutus on veendunud, et sõiduk vastab käesolevas liites sätestatud tehnilistele nõuetele ja taotluses esitatud kirjeldusele, annab tüübikinnitusasutus üksiksõidukile tüübikinnituse vastavalt artiklile 44.

2.7. Tüübikinnitustunnistus koostatakse vastavalt artiklile 44.

2.8. Tüübikinnitusasutus säilitab andmed kõigi artikli 44 alusel antud tüübikinnituste kohta.

3. TEHNILISTE NÕUETE LÄBIVAATAMINE

Punktis 4 esitatud tehniliste nõuete loetelu vaadatakse korrapäraselt üle, et võtta arvesse sõidukeid käsitlevate eeskirjade ühtlustamise ülemaailmse foorumi (WP.29) raames Genfis tehtava ühtlustamistöö tulemusi ja kolmandate riikide õigusaktide muudatusi.

## 4. TEHNILISED NÕUDED

### I osa. $M_1$-kategooria sõidukid

| Kirje | Õigusakti viide | Alternatiivsed nõuded |
|---|---|---|
| 1 | Nõukogu direktiiv 70/157/EMÜ[1]<br>(Lubatud müratase) | Sõidumüra katse<br>a) Katse tehakse kooskõlas ÜRO eeskirja nr 51 3. lisas sätestatud meetodiga A.<br>Piirangud on täpsustatud direktiivi 70/157/EMÜ I lisa punktis 2.1. Kehtestatud piirangutele on lubatud lisada üks detsibell.<br>b) Katserada peab vastama ÜRO eeskirja nr 51 lisale 8. Teistsuguste spetsifikatsioonidega katserada võib kasutada juhul, kui tehniline teenistus on teinud korrelatsioonikatsed. Vajaduse korral rakendatakse korrelatsioonitegurit.<br>c) Kiudmaterjale sisaldavate väljalaskesüsteemide puhul ei pea tarvitusele võtma ÜRO eeskirja nr 51 lisas 5 kirjeldatud meetmeid.<br>Seisumüra katse<br>Katse tehakse kooskõlas ÜRO eeskirja nr 51 3. lisa punktiga 3.2. |

[1] Nõukogu 6. veebruari 1970. aasta direktiiv 70/157/EMÜ mootorsõidukite lubatud mürataset ja heitgaasisüsteemi käsitlevate liikmesriikide õigusaktide ühtlustamise kohta (EÜT L 42, 23.2.1970, lk 16).

| Kirje | Õigusakti viide | Alternatiivsed nõuded |
|---|---|---|
| 2A | Määrus (EÜ) nr 715/2007<br><br>(Kergeveokite heide (Euro 5 ja Euro 6) / teabe kättesaadavus | Summutitoru heitgaasid<br><br>a) Vastavalt määruse (EÜ) nr 692/2008 III lisale tehakse I tüübi katse, kasutades selleks määruse (EÜ) nr 692/2008 VII lisa punktis 1.4 sätestatud halvendustegureid. Katse tegemiseks kasutatakse määruse (EÜ) nr 715/2007 I lisa tabelites I ja II sätestatud piiranguid.<br><br>b) Sõiduk ei pea enne katse sooritamist olema läbinud 3 000 km, nagu on märgitud ÜRO eeskirja nr 83 4. lisa punktis 3.1.1.<br><br>c) Katse tegemiseks kasutatakse etalonkütust, nagu on sätestatud määruse (EÜ) nr 692/2008 IX lisas.<br><br>d) Dünamomeeter peab olema reguleeritud vastavalt ÜRO eeskirja nr 83 4. lisa punktis 3.2 sätestatud tehnilistele nõuetele.<br><br>e) Punktis a osutatud katset ei tehta, kui on võimalik tõendada, et sõiduk vastab määruse (EÜ) nr 692/2008 I lisa punktis 2.1.1 nimetatud California osariigi eeskirjadele (*California Code Regulations*).<br><br>Kütuseaurud<br><br>Bensiinimootoriga sõidukitel peab olema eralduvate kütuseaurude hulga piiramise süsteem (nt aktiivsöe paak).<br><br>Karteri heide<br><br>Sõidukil peab olema karteri heitgaaside tagasijuhtimise seade.<br>Pardadiagnostikasüsteem<br><br>Pardadiagnostikasüsteem<br><br>a) Sõidukile peab olema paigaldatud pardadiagnostikasüsteem.<br><br>b) Pardadiagnostikaliides peab ühilduma tavapäraste perioodilisteks tehnilisteks ülevaatusteks kasutatavate diagnostikaseadmetega.<br><br>Heitgaasi suitsusus<br><br>a) Diiselmootoriga sõidukite puhul tehakse katse kooskõlas määruse (EÜ) nr 692/2008 IV lisa 2. liites osutatud katsemeetoditega.<br><br>b) Korrigeeritud neeldumisteguri väärtus tuleb kinnitada hästi nähtavale ja hõlpsasti ligipääsetavale kohale. |

| Kirje | Õigusakti viide | Alternatiivsed nõuded |
|---|---|---|
| | | $CO_2$ heide ja kütusekulu<br>a) Katse tehakse kooskõlas määruse (EÜ) nr 692/2008 XII lisaga.<br>b) Sõiduk ei pea enne katse sooritamist olema läbinud 3 000 km, nagu on nõutud ÜRO eeskirja nr 83 4. lisa punktis 3.1.1.<br>c) Kui sõiduk vastab määruse (EÜ) nr 692/2008 I lisa punktis 2.1.1 nimetatud California osariigi eeskirjadele (*California Code Regulations*) ja seetõttu ei ole vaja sooritada väljalasketoru heitgaaside katset, arvutavad liikmesriigid $CO_2$ heite ja kütusekulu selgitavates märkustes ([b]) ja ([c]) esitatud valemite järgi.<br>Teabe kättesaadavus<br>Teabe kättesaadavust käsitlevaid sätteid ei kohaldata.<br>Võimsuse mõõtmine<br>a) Taotleja peab esitama tootja avalduse, milles esitatakse mootori suurim võimsus kilovattides ja mootori pöörlemissagedus (pööret minutis), millel maksimaalne võimsus saavutatakse.<br>b) Alternatiivina võib taotleja esitada ka samu andmeid sisaldava mootori võimsuse graafiku. |
| 3A | ÜRO eeskiri nr 34<br>(Kütusepaagid – Tagumised allasõidutõkked) | Kütusepaagid<br>a) Kütusepaagid peavad vastama ÜRO eeskirja nr 34 punktile 5, välja arvatud punktid 5.1, 5.2 ja 5.12. Eelkõige peavad kütusepaagid vastama punktidele 5.9 ja 5.9.1, kuid lekkekatset ei tehta.<br>b) Veeldatud naftagaasi või maagaasi jaoks ettenähtud paakidele antakse tüübikinnitus vastavalt ÜRO eeskirja nr 67 01-seeria muudatustele või ÜRO eeskirjale nr 110 ([a]).<br>Erisätted plastist valmistatud kütusepaakidele<br>Taotleja peab esitama tootja avalduse, milles kinnitatakse, et konkreetse sõiduki (mille VIN-kood tuleb täpsustada) kütusepaak vastab vähemalt ühele järgmistest õigusnormidest:<br>– FMVSS standard 301 („Toitesüsteemi terviklikkus“) või<br>– ÜRO eeskirja nr 34 5. lisa.<br>Tagumine kaitseseadis<br>Sõiduki tagaosa tuleb konstrueerida kooskõlas ÜRO eeskirja nr 34 punktidega 8 ja 9. |

| Kirje | Õigusakti viide | Alternatiivsed nõuded |
|---|---|---|
| 3B | ÜRO eeskiri nr 58<br>(tagumised allasõidutõkked) | Sõiduki tagaosa tuleb konstrueerida kooskõlas ÜRO eeskirja nr 58 punktiga 2. Piisab punktis 2.3 kehtestatud nõuete täitmisest. |
| 4A | Määrus (EL) nr 1003/2010<br>(Tagumise registreerimismärgi paigalduskoht) | Registreerimismärgi paigalduskoht, kalle, nähtavusnurk ja asend peavad vastama määrusele (EL) 1003/2010. |
| 5A | ÜRO eeskiri nr 79<br>(Roolimehhanism) | Mehaaniline roolimehhanism<br>a) Roolimehhanism peab olema ehitatud nii, et see pöörduks otseasendisse. Sellele sättele vastavuse kontrollimiseks tuleb teha katse kooskõlas ÜRO eeskirja nr 79 punktidega 6.1.2 ja 6.2.1.<br>b) Mehaaniliste juhtimisseadmete rikke tõttu ei tohi sõiduk täielikult juhitavust kaotada.<br>Kompleksne elektrooniline juhtsüsteem („Drive-by wire“ seadmed)<br>Kompleksne elektrooniline juhtsüsteem on lubatud ainult siis, kui see vastab ÜRO eeskirja nr 79 6. lisale. |
| 6A | ÜRO eeskiri nr 11<br>(Uksesulgurid ja hinged) | Vastavus ÜRO eeskirja nr 11 punktile 6.1.5.4. |
| 7A | ÜRO eeskiri nr 28<br>(Helisignaal) | Osad<br>Helisignaalseadmetel ei pea olema ÜRO eeskirja nr 28 kohast tüübikinnitust. Helisignaalseadme heli peab siiski olema pidev, nagu on nõutud ÜRO eeskirja nr 28 punktis 6.1.1.<br>Paigaldamine sõidukile<br>a) Katse tehakse kooskõlas ÜRO eeskirja nr 28 punktiga 6.2.<br>b) Suurim helirõhutase peab vastama punktile 6.2.7. |

| Kirje | Õigusakti viide | Alternatiivsed nõuded |
|---|---|---|
| 8A | ÜRO eeskiri nr 46<br><br>(Kaudse nähtavuse seadmed) | Osad<br><br>a) Sõidukile paigaldatakse ÜRO eeskirja nr 46 punktis 15.2 ette nähtud tahavaatepeeglid.<br><br>b) Neil ei pea olema ÜRO eeskirja nr 46 kohast tüübikinnitust.<br><br>c) Peeglite kumerusraadius ei tohi kujutist oluliselt moonutada. Peeglite kumerusraadiust kontrollitakse tehnilise teenistuse äranägemise järgi vastavalt ÜRO eeskirja nr 46 7. lisas kirjeldatud meetodile. Kumerusraadius ei tohi olla väiksem, kui on nõutud ÜRO eeskirja nr 46 punktis 6.1.2.2.4.<br><br>Paigaldamine sõidukile<br><br>Tehakse mõõtmised, et tagada vaatevälja vastavus ÜRO eeskirja nr 46 punktile 15.2.4. |
| 9B | ÜRO eeskiri nr 13-H<br><br>(Pidurdamine) | Üldsätted<br><br>a) Pidurisüsteem valmistatakse kooskõlas ÜRO eeskirja nr 13-H punktiga 5.<br><br>b) Sõidukitele paigaldatakse elektrooniline mitteblokeeruv pidurisüsteem, mis toimib kõikidel ratastel.<br><br>c) Pidurisüsteem peab toimima vastavalt ÜRO eeskirja nr 13-H III lisale.<br><br>d) Selleks tuleb teha teekatsed hea haardumisega katserajal. Seisupiduri katse tuleb teha 18 %-lisel kallakul (üles ja alla).<br><br>Sooritada tuleb ainult pealkirjade „Sõidupidur“ ja „Seisupidur“ all nimetatud katsed. Igal juhul peab sõiduk olema koormatud täismassini.<br><br>e) Punktis d osutatud teekatseid ei pea tegema juhul, kui taotleja esitab tootja kinnituse, et sõiduk vastab kas ÜRO eeskirjale nr 13-H (sh selle 5. täiendusele) või FMVSS standardile nr 135.<br><br>Sõidupidur<br><br>a) Tehakse ÜRO eeskirja nr 13-H 3. lisa punktides 1.4.2 ja 1.4.3 kirjeldatud 0-tüübi katse.<br><br>b) Lisaks tehakse ÜRO eeskirja nr 13-H 3. lisa punktis 1.5 kirjeldatud I tüübi katse.<br><br>Seisupidur<br><br>Katse tehakse kooskõlas ÜRO eeskirja nr 13-H 3. lisa punktiga 2.3. |

| Kirje | Õigusakti viide | Alternatiivsed nõuded |
|---|---|---|
| 10A | ÜRO eeskiri nr 10<br><br>(Raadiohäired (elektromagnetiline ühilduvus)) | Osad<br><br>a) Elektrilistel/elektroonilistel alamkoostudel ei pea olema ÜRO eeskirja nr 10 kohast tüübikinnitust.<br><br>b) Sõidukile hiljem paigaldatud elektrilised/elektroonilised seadmed peavad siiski vastama ÜRO eeskirjale nr 10.<br><br>Elektromagnetkiirguse edastamine<br><br>Taotleja edastab tootja avalduse, milles kinnitatakse, et sõiduk vastab ÜRO eeskirjale nr 10 või järgmistele alternatiivsetele standarditele:<br><br>– lairiba elektromagnetkiirgus: CISPR 12 või SAE J551-2 või<br><br>– kitsasriba elektromagnetkiirgus: CISPR 12 (sõidukiväline) või 25 (sõidukisisene) või SAE J551-4 ja SAE J1113-41.<br><br>Häirekindluskatsed<br><br>Häirekindluskatsetest loobutakse. |
| 12A | ÜRO eeskiri nr 21<br><br>(Sisustus) | Sisustuselemendid<br><br>a) Energianeelduvuse nõuetest lähtuvalt loetakse sõiduk ÜRO eeskirjale nr 21 vastavaks juhul, kui sõidukisse on paigaldatud vähemalt kaks esiturvapatja, millest üks asub rooli sees ja teine armatuurlauas.<br><br>b) Kui sõidukisse on paigaldatud ainult üks esiturvapadi, mis asub rooli sees, tuleb armatuurlaud ehitada energiat neelavatest materjalidest.<br><br>c) Tehniline teenistus kontrollib, kas ÜRO eeskirja nr 21 punktides 5.1–5.7 nimetatud aladel on teravaid servi.<br><br>Elektrilised kontrollseadised<br><br>a) Elektriajamiga akende, katuseluugi ja vaheseina süsteemide katsed tuleb teha kooskõlas ÜRO eeskirja nr 21 punktiga 5.8.<br><br>Punktis 5.8.3 nimetatud automaatse taasavamissüsteemi tundlikkus võib erineda ÜRO eeskirja nr 21 punktis 5.8.3.1.1 sätestatud nõuetest.<br><br>b) Elektriajamiga akendele, mida ei saa sulgeda siis, kui süüde on väljas, ei kehti automaatset taasavamissüsteemi käsitlevad nõuded. |

| Kirje | Õigusakti viide | Alternatiivsed nõuded |
|---|---|---|
| 13A | ÜRO eeskiri nr 18<br><br>(Vargusevastased süsteemid ja kasutustõkis) | a) Sõiduki omavolilise kasutamise ennetamiseks tuleb sõidukisse paigaldada:<br>– ÜRO eeskirja nr 18 punktis 2.3 määratletud lukustusseade ja<br>– kasutustõkis, mis vastab ÜRO eeskirja nr 18 punkti 5 nõuetele;<br>b) Kui punkti a kohaselt tuleb kasutustõkis sõidukile paigaldada hiljem, peab see olema saanud tüübikinnituse kooskõlas ÜRO eeskirjadega nr 18, nr 97 või nr 116. |
| 14A | ÜRO eeskiri nr 12<br><br>(Kaitsemehhanismiga rooliseade) | a) Taotleja peab esitama tootjalt saadud avalduse, milles kinnitatakse, et konkreetne sõiduk, mille tehasetähist tuleb täpsustada, vastab vähemalt ühele järgmistest õigusnormidest:<br>– ÜRO eeskiri nr 12,<br>– FMVSS standard 203 („Kokkupõrkel löögienergiat vähendavad roolimehhanismi süsteemid“) ja FMVSS standard 204 („Roolimehhanismi tahapoole nihkumine“),<br>– JSRRV artikkel 11.<br>b) Taotleja nõudmisel võib tootmises oleva sõidukiga teha katse vastavalt ÜRO eeskirja nr 12 3. lisale.<br>Katse teeb selleks määratud tehniline teenistus. Nimetatud tehniline teenistus väljastab taotlejale üksikasjaliku aruande. |
| 15A | ÜRO eeskiri nr 17<br><br>(Istmete tugevus – peatoed) | Istmed, istme kinnituspunktid ja reguleerimissüsteemid<br>Taotleja peab esitama tootjalt saadud avalduse, milles kinnitatakse, et konkreetne sõiduk, mille tehasetähist tuleb täpsustada, vastab vähemalt ühele järgmistest õigusnormidest:<br>– ÜRO eeskiri nr 17; või<br>– FMVSS standard 207 („Istmesüsteemid“).<br>Peatoed<br>a) Kui avaldus vastab FMVSS standardile 207, peavad peatoed lisaks vastama ÜRO eeskirja nr 17 4. lisa punkti 5 nõuetele.<br>b) Teha tuleb ainult ÜRO eeskirja nr 17 punktides 5.12, 6.5, 6.6 ja 6.7 kirjeldatud katsed.<br>c) Muul juhul peab taotleja esitama tootja avalduse, milles kinnitatakse konkreetse sõiduki (mille tehasetähis tuleb täpsustada) vastavust FMVSS standardile 202a („Peatoed“). |

| Kirje | Õigusakti viide | Alternatiivsed nõuded |
|---|---|---|
| 16A | ÜRO eeskiri nr 17<br>(Välispinnast väljaulatuvad osad) | a) Sõidukikere välispind peab vastama ÜRO eeskirja nr 17 punktis 5 esitatud üldnõuetele.<br>b) Vastavalt tehnilise teenistuse äranägemisele kontrollitakse sõiduki vastavust ÜRO eeskirja nr 17 punktides 6.1, 6.5, 6.6, 6.7, 6.8 ja 6.11 osutatud sätetele. |
| 17A, 17B | ÜRO eeskiri nr 39<br>(Kiirusmõõdik – tagasikäik) | Kiiruse mõõtmise seadmed<br>a) Näidik peab vastama ÜRO eeskirja nr 39 punktidele 5.1–5.1.4.<br>b) Kui tehnilisel teenistusel soovib kontrollida, kas kiirusmõõdik on piisavalt täpselt kalibreeritud, võib nimetatud teenistus nõuda ÜRO eeskirja nr 39 punktis 5.2 kirjeldatud katsete tegemist.<br>Tagasikäik<br>Käigumehhanism peab sisaldama tagasikäiku. |
| 18A | Määrus (EL) nr 19/2011<br>(Andmesildid) | VIN-kood<br>a) Sõidukile tuleb paigaldada VIN-kood, mis koosneb 8–17 märgist. 17 märgist koosnev VIN-kood peab vastama rahvusvahelistes standardites ISO 3779:1983 ja 3780:1983 sätestatud nõuetele.<br>b) VIN-kood peab asetsema hästi nähtavas ja hõlpsasti ligipääsetavas kohas nii, et see ei kustuks ega kahjustuks.<br>c) Kui VIN-kood ei ole pressitud sõiduki šassiile ega kerele, võib liikmesriik nõuda taotlejalt selle uuesti paigaldamist vastavalt kehtivatele siseriiklikele õigusaktidele. Sellisel juhul kontrollib paigaldamist selle liikmesriigi pädev asutus.<br>Andmesilt<br>Tootja peab sõidukile paigaldama tunnusmärgi.<br>Pärast tüübikinnitusasutuse poolt tüübikinnituse andmist ei nõuta täiendava andmesildi paigaldamist. |
| 19A | ÜRO eeskiri nr 14 (Turvavööde kinnituspunktid) | Taotleja peab esitama tootjalt saadud avalduse, milles kinnitatakse, et konkreetne sõiduk, mille tehasetähist tuleb täpsustada, vastab vähemalt ühele järgmistest õigusnormidest:<br>– ÜRO eeskiri nr 14;<br>– FMVSS standard 210 („Turvavööde kinnituspunktid“) või<br>– JSRRV artikkel 22-3. |

| Kirje | Õigusakti viide | Alternatiivsed nõuded |
|---|---|---|
| 20A | ÜRO eeskiri nr 48 (Valgustus- ja valgussignaalseadmete paigaldamine) | a) Valgustusseadmete paigaldus peab vastama ÜRO eeskirja nr 48 03-seeria muudatustes esitatud nõuetele, välja arvatud selle eeskirja 5. ja 6. lisas esitatud nõuetele.<br>b) Erandeid ei ole lubatud teha valgustus- ja valgussignaalseadmete arvu, põhilist kujundust, elektriühendusi ja kiiratava või tagasipeegeldatava valguse värvi käsitlevatest nõuetest, millele on osutatud kirjetes 21–26 ja 28–30.<br>c) Valgustus- ja valgussignaalseadmed, mis paigaldatakse sõidukile punkti a nõuete täitmise eesmärgil hiljem, peavad olema varustatud ELi tüübikinnitusmärgiga.<br>d) Gaaslahendusvalgusallikaid tohib paigaldada ainult koos laternapesuriga ja automaatse tulede kõrguse regulaatoriga, kui see on asjakohane.<br>e) Lähitulelaternad tuleb kohandada vastavalt tüübikinnituse andnud riigis seaduslikult kehtivale liiklussuunale. |
| 21A | ÜRO eeskiri nr 3 (Helkurid) | Vajaduse korral lisatakse sõiduki tagaosale kaks ELi tüübikinnitusmärki kandvat helkurit, mille asukoht vastab ÜRO eeskirjale nr 48. |
| 22A | ÜRO eeskirjad nr 7, nr 87 ja nr 91<br>(Gabariidituled ees ja taga, ees küljel, taga küljel, pidurituled, märgistus külgedel ja päevasõidutuled) | ÜRO eeskirjades nr 7, nr 87 ja nr 91 kehtestatud nõudeid ei kohaldata. Tehniline teenistus kontrollib siiski tulede nõuetekohast toimimist. |
| 23A | ÜRO eeskiri nr 6 (Suunatuled) | ÜRO eeskirjas nr 6 kehtestatud nõudeid ei kohaldata. Tehniline teenistus kontrollib siiski tulede nõuetekohast toimimist. |
| 24A | ÜRO eeskiri nr 4 (Tagumised numbrituled) | ÜRO eeskirjas nr 4 kehtestatud nõudeid ei kohaldata. Tehniline teenistus kontrollib siiski tulede nõuetekohast toimimist. |
| 25C, 25E, 25F | ÜRO eeskirjad nr 98, nr 112 ja nr 123 (Esitulelaternad (koos lampidega)) | a) Sõidukile paigaldatud esitulede kiiratavat valgust kontrollitakse vastavalt ÜRO eeskirja nr 112 punktile 6, mis käsitleb asümmeetrilist lähituld kiirgavaid esitulesid. Selleks võib kasutada kõnealuse eeskirja 5. lisas sätestatud piirnorme.<br>b) Sama nõue peab olema täidetud ka ÜRO eeskirjadega nr 98 või nr 123 hõlmatud lähituld kiirgavate esitulede puhul. |

| Kirje | Õigusakti viide | Alternatiivsed nõuded |
|---|---|---|
| 26A | ÜRO eeskiri nr 19 (Eesmised udutuled) | ÜRO eeskirjas nr 19 kehtestatud nõudeid ei kohaldata. Tehniline teenistus kontrollib siiski tulede nõuetekohast toimimist. |
| 27A | Määrus (EL) nr 1005/2010<br>(Pukseerimiskonksud) | Määruses (EL) nr 1005/2010 kehtestatud nõudeid ei kohaldata. |
| 28A | ÜRO eeskiri nr 38 (Tagumised udutuled) | ÜRO eeskirjas nr 38 kehtestatud nõudeid ei kohaldata. Tehniline teenistus kontrollib siiski tulede nõuetekohast toimimist. |
| 29A | ÜRO eeskiri nr 23 (Tagurdustuled) | ÜRO eeskirjas nr 23 kehtestatud nõudeid ei kohaldata. Tehniline teenistus kontrollib siiski tulede nõuetekohast toimimist. |
| 30A | ÜRO eeskiri nr 77 (Seisutuled) | ÜRO eeskirjas nr 77 kehtestatud nõudeid ei kohaldata. Tehniline teenistus kontrollib siiski tulede nõuetekohast toimimist. |
| 31A | ÜRO eeskiri nr 16 (Turvavööd ja turvasüsteemid) | Osad<br>a) Turvavöödel ei pea olema ÜRO eeskirja nr 16 kohast tüübikinnitust.<br>b) Igal turvavööl peab siiski olema tunnusmärk.<br>c) Märgil olevad tunnused peavad vastama turvavöö kinnituspunkte käsitlevale otsusele (vt kirje 19).<br>Paigalduseeskirjad<br>a) Sõidukile paigaldatakse turvavööd vastavalt ÜRO eeskirja nr 16 XVI lisas kehtestatud nõuetele.<br>b) Kui kooskõlas punktiga a paigaldatakse turvavööd sõidukile hiljem, peab neil olema ÜRO eeskirja nr 16 kohane tüübikinnitus. |
| 32A | ÜRO eeskiri nr 125 (Eesmine vaateväli) | a) Juhi eesmises vaateväljas ei tohi vastavalt ÜRO eeskirja nr 125 punktile 5.1.3 olla 180° ulatuses ühtegi takistust.<br>b) Erandina punktis a sätestatust ei loeta takistuseks A-piilareid ja ÜRO eeskirja nr 125 punktis 5.1.3 loetletud seadmeid.<br>c) A-piilareid ei tohi olla rohkem kui kaks. |

| Kirje | Õigusakti viide | Alternatiivsed nõuded |
|---|---|---|
| 33A | ÜRO eeskiri nr 121 (Juhtseadiste, märgutulede ja näidikute tähised) | a) Tähised, sealhulgas nende märgutulede värv, mille olemasolu on kohustuslik vastavalt ÜRO eeskirjale nr 121, peavad vastama nimetatud eeskirjale.<br>b) Kui see nii ei ole, kontrollib tehniline teenistus, kas sõidukile paigaldatud tähised, märgutuled ja näidikud annavad juhile arusaadavat teavet kõnealuste juhtseadiste toimimise kohta. |
| 34A | Määrus (EL) nr 672/2010 (Jäite/niiskuse eemaldamise seadmed) | Sõidukil peavad olema sobivad tuuleklaasi jäite ja niiskuse eemaldamise seadmed.<br>Tuuleklaasi jäite eemaldamise seadet loetakse sobivaks, kui see vastab vähemalt määruse (EL) 672/2010 II lisa punktile 1.1.1.<br>Tuuleklaasi niiskuse eemaldamise seadet loetakse sobivaks, kui see vastab vähemalt määruse (EL) 672/2010 II lisa punktile 1.2.1. |
| 35A | Määrus (EL) nr 1008/2010 (Klaasipuhasti/-pesur) | Sõidukil peavad olema sobivad klaasipuhastid ja -pesurid.<br>Tuuleklaasi puhastit ja pesurit loetakse sobivaks, kui need vastavad vähemalt määruse (EL) 1008/2010 III lisa punktis 1.1.5 kehtestatud tingimustele. |
| 36A | ÜRO eeskiri nr 122 (Küttesüsteemid) | a) Sõitjateruum peab olema varustatud küttesüsteemiga.<br>b) Põletusküttеseade ja selle paigaldus peavad vastama ÜRO eeskirja nr 122 7. lisale. Lisaks sellele peavad veeldatud naftagaasil töötavad põletusküttеseadmed ja küttesüsteemid vastama ÜRO eeskirja nr 122 8. lisas kehtestatud nõuetele.<br>c) Hiljem paigaldatud lisaküttesüsteemid peavad vastama ÜRO eeskirja nr 122 sätestatud nõuetele. |
| 37A | Määrus (EL) nr 1009/2010 (Ratta porikaitsmed) | a) Sõiduk peab olema projekteeritud selliselt, et kaitsta teisi liiklejaid ülespaiskuvate kivide, muda, jää, lume ja vee eest ning vähendada liikuvate ratastega kokkupuutest tulenevat ohtu.<br>b) Tehniline teenistus võib kontrollida vastavust määruse (EL) nr 1009/2010 II lisas kehtestatud tehnilistele nõuetele.<br>c) Kõnealuse määruse I lisa punkti 3 ei kohaldata. |
| 38A | ÜRO eeskiri nr 25 (Peatoed) | ÜRO eeskirja nr 25 nõudeid ei kohaldata. |

| Kirje | Õigusakti viide | Alternatiivsed nõuded |
|---|---|---|
| 44A | Määrus (EL) nr 1230/2012 (Massid ja mõõtmed) | a) Järgida tuleb määruse (EL) nr 1230/2012 I lisa A osa punkti 1 nõudeid.<br>b) Punkti a kohaldamisel on arvestatavad massid järgmised:<br>– määruse (EL) nr 1230/2012 artikli 2 punktis 4 määratletud ja tehnilise teenistuse mõõdetud sõidukorras sõiduki mass ja<br>– sõiduki tootja esitatud või tootjasildil, sealhulgas kleebistel ja kasutusjuhendis näidatud täismass. Neid masse loetakse suurimaks tehniliselt lubatud täismassiks.<br>c) Suurimate lubatud mõõtmete suhtes ei ole erandid lubatud. |
| 45A | ***ÜRO*** eeskiri ▌ nr ***43*** (Ohutu klaaspind) | Osad<br>a) Klaaspinnad peavad olema valmistatud karastatud või lamineeritud turvaklaasist.<br>b) Plastklaaside paigaldamine on lubatud ainult B-piilaritest tahapoole.<br>c) Klaaside puhul ei ole nõutav ***ÜRO*** eeskirja ▌ nr ***43*** kohane tüübikinnitus.<br>Paigaldamine<br>a) Kohaldatakse ÜRO eeskirja nr 43 21. lisas kehtestatud paigaldusnõudeid.<br>b) Tuuleklaasil ja B-piilarist eespool asuvatel klaasidel on keelatud kasutada toonkilesid, mis viivad tavapärase valgusläbivuse nõutavast miinimumtasemest allapoole. |
| 46 | Direktiiv 92/23/EMÜ<br>(Rehvid) | Osad<br>Rehvid peavad olema märgistatud EÜ tüübikinnitusmärgiga, millel on ka tähis „s“ (heli).<br>Paigaldamine<br>a) Rehvide mõõtmed, kandevõime indeks ja kiirusindeks peavad vastama direktiivi 92/23/EMÜ IV lisas sätestatud nõuetele.<br>b) Rehvil olev kiirusindeksi tähis peab vastama sõiduki suurimale valmistajakiirusele.<br>Nõuet kohaldatakse sõltumata kiirusepiiriku olemasolust.<br>c) Sõiduki tootja teatab sõiduki maksimumkiiruse. Tehniline teenistus võib samuti hinnata suurimat valmistajakiirust, võttes arvesse mootori maksimumvõimsust, suurimat pöörete arvu minutis ja jõuülekande parameetreid. |

| Kirje | Õigusakti viide | Alternatiivsed nõuded |
|---|---|---|
| 50A | ÜRO eeskiri nr 55 (Haakeseadised) | Eraldi seadmestikud<br>a) Originaalseadmete tootja haakeseadiste puhul, mis on ette nähtud kuni 1 500 kg haagise vedamiseks, ei ole vajalik ÜRO eeskirja nr 55 kohane tüübikinnitus.<br>Haakeseadist käsitletakse originaalseadmete tootja haakeseadisena siis, kui seda on kirjeldatud sõiduki kasutusjuhendis või muus tootja poolt ostjale edastatud abidokumendis.<br>Kui haakeseadis on sõidukiga koos tüübikinnituse saanud, lisatakse tüübikinnitustunnistusse vastav tekst, mille kohaselt omanik on vastutav haagisele paigaldatud haakeseadise ühilduvuse eest.<br>b) Muud haakeseadised, millele ei ole osutatud punktis a, ning haakeseadised, mis on sõidukile paigaldatud hiljem, peavad saama tüübikinnituse vastavalt ÜRO eeskirjale nr 55.<br>Paigaldamine sõidukile<br>Tehniline teenistus kontrollib haakeseadiste paigalduse vastavust ÜRO eeskirja nr 55 punktile 6. |
| 53A | ÜRO eeskiri nr 94 (Laupkokkupõrge) ([e]) | a) Taotleja peab esitama tootjalt saadud avalduse, milles kinnitatakse, et konkreetne sõiduk, mille tehasetähis tuleb täpsustada, vastab vähemalt ühele järgmistest õigusnormidest:<br>– ÜRO eeskiri nr 94,<br>– FMVSS standard 208 („Juhi ja sõitjate kaitse eest otsasõidul“),<br>– JSRRV artikkel 18.<br>b) Taotleja nõudmisel võib tootmises oleva sõidukiga teha katse vastavalt ÜRO eeskirja nr 94 punktile 5.<br>Katse teeb selleks määratud tehniline teenistus. Nimetatud tehniline teenistus väljastab taotlejale üksikasjaliku aruande. |

| Kirje | Õigusakti viide | Alternatiivsed nõuded |
|---|---|---|
| 54A | ÜRO eeskiri nr 95<br>(Külgkokkupõrge) | a) Taotleja peab esitama tootjalt saadud avalduse, milles kinnitatakse, et konkreetne sõiduk, mille tehasetähis tuleb täpsustada, vastab vähemalt ühele järgmistest õigusnormidest:<br>– ÜRO eeskiri nr 95,<br>– FMVSS standard 214 („Juhi ja sõitjate kaitse küljelt otsasõidul“),<br>– JSRRV artikkel 18.<br>b) Taotleja nõudmisel võib tootmises oleva sõidukiga teha katse vastavalt ÜRO eeskirja nr 95 punktile 5.<br>Katse teeb selleks määratud tehniline teenistus. Nimetatud tehniline teenistus väljastab taotlejale üksikasjaliku aruande. |
| 58 | Määrus (EÜ) nr 78/2009<br>(Jalakäijate kaitse) | Pidurivõimendi<br>Sõidukitele paigaldatakse elektrooniline mitteblokeeruv pidurisüsteem, mis toimib kõikidel ratastel.<br>Jalakäijate kaitse<br>Kohaldatakse määruse (EÜ) nr 78/2009 nõudeid.<br>Esikaitsesüsteemid<br>Sõidukile paigaldatud esikaitsesüsteemidel peab olema määruse (EÜ) nr 78/2009 kohane tüübikinnitus ja need peavad olema paigaldatud kooskõlas selle määruse I lisa punktis 6 sätestatud nõuetega. |
| 59 | Direktiiv 2005/64/EÜ<br>(Ringlussevõetavus ) | Nimetatud direktiivis sätestatud nõudeid ei kohaldata. |
| 61 | Direktiiv 2006/40/EÜ<br>(Kliimaseadmed) | Nimetatud direktiivis sätestatud nõudeid kohaldatakse. |
| ***72*** | ***Määrus (EL) 2015/758***<br>***(eCall-süsteem)*** | ***Nimetatud määruses sätestatud nõudeid ei kohaldata.*** |

II osa. $N_1$-kategooria sõidukid

| Kirje | Õigusakti viide | Alternatiivsed nõuded |
|---|---|---|
| 2A | Määrus (EÜ) nr 715/2007<br><br>Väikeste tarbesõidukite heide (Euro 5 ja Euro 6) / teabe kättesaadavus | Summutitoru heitgaasid<br><br>a) Vastavalt määruse (EÜ) nr 692/2008 III lisale tehakse 1. tüübi katse, kasutades selleks kõnealuse määruse VII lisa punktis 1.4 sätestatud halvendustegureid. Katse tegemiseks kasutatakse määruse (EÜ) nr 715/2007 I lisa tabelites 1 ja 2 sätestatud heitkoguste piirväärtusi.<br><br>b) Sõiduk ei pea enne katse sooritamist olema läbinud 3 000 km, nagu on märgitud ÜRO eeskirja nr 83 4. lisa punktis 3.1.1.<br><br>c) Katse tegemiseks kasutatakse etalonkütust, nagu on sätestatud määruse (EÜ) nr 692/2008 IX lisas.<br><br>d) Dünamomeeter peab olema reguleeritud vastavalt ÜRO eeskirja nr 83 4. lisa punkti 3.2 tehnilistele nõuetele.<br><br>e) Punktis a osutatud katset ei tehta, kui on võimalik tõendada, et sõiduk vastab määruse (EÜ) nr 692/2008 I lisa punktis 2 nimetatud California osariigi eeskirjadele (*California Code Regulations*).<br><br>Kütuseaurud<br><br>Bensiinimootoriga sõidukitel peab olema eralduvate kütuseaurude hulga piiramise süsteem (nt aktiivsöe paak).<br><br>Karteri heide<br><br>Sõidukil peab olema karteri heitgaaside tagasijuhtimise seade.<br>Pardadiagnostikasüsteem<br><br>Pardadiagnostikasüsteem<br><br>Sõidukile peab olema paigaldatud pardadiagnostikasüsteem.<br><br>Pardadiagnostikaliides peab ühilduma tavapäraste perioodilisteks tehnilisteks ülevaatusteks kasutatavate diagnostikaseadmetega. |

| Kirje | Õigusakti viide | Alternatiivsed nõuded |
|---|---|---|
| | | Heitgaasi suitsusus<br>a) Diiselmootoriga sõidukite puhul tehakse katse kooskõlas määruse (EÜ) nr 692/2008 IV lisa 2. liites osutatud katsemeetoditega.<br>b) Korrigeeritud neeldumisteguri väärtus tuleb kinnitada hästi nähtavale ja hõlpsasti ligipääsetavale kohale.<br>$CO_2$ heide ja kütusekulu<br>a) Katse tehakse kooskõlas määruse (EÜ) nr 692/2008 XII lisaga.<br>b) Sõiduk ei pea enne katse sooritamist olema läbinud 3 000 km, nagu on nõutud ÜRO eeskirja nr 83 4. lisa punktis 3.1.1.<br>c) Kui sõiduk vastab komisjoni määruse (EÜ) nr 692/2008 I lisa punktis 2.1.1 nimetatud California osariigi eeskirjadele (*California Code Regulations*) ja seetõttu ei ole vaja sooritada väljalasketoru heitgaaside katset, arvutavad liikmesriigid $CO_2$ heite ja kütusekulu selgitavates märkustes ([b]) ja ([c]) esitatud valemite järgi.<br>Teabe kättesaadavus<br>Teabe kättesaadavust käsitlevaid sätteid ei kohaldata.<br>Võimsuse mõõtmine<br>a) Taotleja peab esitama tootja avalduse, milles esitatakse mootori suurim võimsus kilovattides ja pöörlemissagedus (pöördeid minutis), mille juures suurim võimsus saavutatakse.<br>b) Alternatiivina võib taotleja esitada ka samu andmeid sisaldava mootori võimsuse graafiku. |

| Kirje | Õigusakti viide | Alternatiivsed nõuded |
|---|---|---|
| 3A | ÜRO eeskiri nr 34 (Kütusepaagid – Tagumised allasõidutõkked) | Kütusepaagid<br>a) Kütusepaagid peavad vastama ÜRO eeskirja nr 34 punktile 5, välja arvatud punktid 5.1, 5.2 ja 5.12. Eelkõige peavad kütusepaagid vastama punktidele 5.9 ja 5.9.1, kuid ümberminekukatset ei tehta.<br>b) Veeldatud naftagaasi või maagaasi jaoks ettenähtud paakidele antakse tüübikinnitus vastavalt 01-seeria muudatustega muudetud ÜRO eeskirjale nr 67 või ÜRO eeskirjale nr 110 ([a]).<br>Erisätted plastist valmistatud kütusepaakidele<br>Taotleja peab esitama tootja avalduse, milles kinnitatakse, et konkreetse sõiduki (mille tehasetähis tuleb täpsustada) kütusepaak vastab vähemalt ühele järgmistest õigusnormidest:<br>– FMVSS standard 301 („Toitesüsteemi terviklikkus“),<br>– ÜRO eeskirja nr 34 5. lisa.<br>Tagumine kaitseseadis<br>a) Sõiduki tagaosa tuleb konstrueerida kooskõlas ÜRO eeskirja nr 34 punktidega 8 ja 9. |
| 4A | Määrus (EL) nr 1003/2010<br>(Tagumise registreerimismärgi paigalduskoht) | Registreerimismärgi paigalduskoht, kalle, nähtavusnurk ja asend peavad vastama määrusele (EL) 1003/2010. |
| 5A | ÜRO eeskiri nr 79 (Roolimisjõud) | Mehaaniline roolimehhanism<br>a) Roolimehhanism peab olema ehitatud nii, et see pöörduks otseasendisse. Sellele sättele vastavuse kontrollimiseks tuleb teha katse kooskõlas ÜRO eeskirja nr 79 punktidega 6.1.2 ja 6.2.1.<br>b) Mehaaniliste juhtimisseadmete rikke tõttu ei tohi sõiduk täielikult juhitavust kaotada.<br>Kompleksne elektrooniline juhtsüsteem („Drive-by wire“ seadmed)<br>Kompleksne elektrooniline juhtsüsteem on lubatud ainult siis, kui see vastab ÜRO eeskirja nr 79 6. lisale. |

| Kirje | Õigusakti viide | Alternatiivsed nõuded |
|---|---|---|
| 6A | ÜRO eeskiri nr 11 (Uksesulgurid ja hinged) | Vastavus ÜRO eeskirja nr 11 punktile 6.1.5.4 |
| 7A | ÜRO eeskiri nr 28 (Helisignaalseadmed) | Osad<br>Helisignaalseadmetel ei pea olema ÜRO eeskirja nr 28 kohast tüübikinnitust. Helisignaalseadme heli peab siiski olema pidev, nagu on nõutud ÜRO eeskirja nr 28 punktis 6.1.1.<br>Paigaldamine sõidukile<br>a) Katse tehakse kooskõlas ÜRO eeskirja nr 28 punktiga 6.2.<br>b) Suurim helirõhutase peab vastama punktile 6.2.7. |
| 8A | ÜRO eeskiri nr 46 (Kaudse nähtavuse seadmed) | Osad<br>a) Sõidukile paigaldatakse ÜRO eeskirja nr 46 punktis 15.2 ette nähtud tahavaatepeeglid.<br>b) Neil ei pea olema ÜRO eeskirja nr 46 kohast tüübikinnitust.<br>c) Peeglite kumerusraadius ei tohi kujutist oluliselt moonutada. Peeglite kumerusraadiust kontrollitakse tehnilise teenistuse äranägemise järgi vastavalt ÜRO eeskirja nr 46 7. lisa 1. liites kirjeldatud meetodile. Kumerusraadius ei tohi olla väiksem, kui on nõutud ÜRO eeskirja nr 46 punktis 6.1.2.2.4.<br>Paigaldamine sõidukile<br>Tehakse mõõtmised, et tagada vaatevälja vastavus ÜRO eeskirja nr 46 punktile 15.2.4. |

| Kirje | Õigusakti viide | Alternatiivsed nõuded |
|---|---|---|
| 9A | ÜRO eeskiri nr 13-H<br><br>(Pidurdamine) | Üldsätted<br><br>a) Pidurisüsteem valmistatakse kooskõlas ÜRO eeskirja nr 13-H punktiga 5.<br><br>b) Sõidukitele paigaldatakse elektrooniline mitteblokeeruv pidurisüsteem, mis toimib kõikidel ratastel.<br><br>c) Pidurisüsteem peab toimima vastavalt ÜRO eeskirja nr 13-H III lisale.<br><br>d) Selleks tuleb teha teekatsed hea haardumisega katserajal. Seisupiduri katse tuleb teha 18 %-lisel kallakul (üles ja alla).<br><br>Sooritada tuleb ainult pealkirjade „Sõidupidur“ ja „Seisupidur“ all nimetatud katsed. Igal juhul peab sõiduk olema koormatud täismassini.<br><br>e) Punktis c osutatud teekatseid ei pea tegema juhul, kui taotleja esitab tootja kinnituse, et sõiduk vastab kas ÜRO eeskirjale nr 13-H (sh selle 5. täiendusele) või FMVSS standardile 135.<br><br>Sõidupidur<br><br>a) Tehakse ÜRO eeskirja nr 13-H 3. lisa punktides 1.4.2 ja 1.4.3 kirjeldatud 0-tüübi katse.<br><br>b) Lisaks tehakse ÜRO eeskirja nr 13-H 3. lisa punktis 1.5 kirjeldatud I tüübi katse.<br><br>Seisupidur<br><br>Katse tehakse kooskõlas ÜRO eeskirja nr 13-H 3. lisa punktiga 2.3. |

| Kirje | Õigusakti viide | Alternatiivsed nõuded |
|---|---|---|
| 10A | ÜRO eeskiri nr 10 (Raadiohäired (elektromagnetiline ühilduvus)) | Osad<br>a) Elektrilistel/elektroonilistel alamkoostudel ei pea olema ÜRO eeskirja nr 10 kohast tüübikinnitust.<br>b) Sõidukile hiljem paigaldatud elektrilised/elektroonilised seadmed peavad siiski vastama ÜRO eeskirjale nr 10.<br>Elektromagnetkiirguse edastamine<br>Taotleja edastab tootja avalduse, milles kinnitatakse, et sõiduk vastab ÜRO eeskirjale nr 10 või järgmistele alternatiivsetele standarditele:<br>– lairiba elektromagnetkiirgus: CISPR 12 või SAE J551-2,<br>– kitsasriba elektromagnetkiirgus: CISPR 12 (sõidukiväline) või 25 (sõidukisisene) või SAE J551-4 ja SAE J1113-41.<br>Häirekindluskatsed<br>Häirekindluskatsetest loobutakse. |
| 13B | ÜRO eeskiri nr 116<br>(Vargusevastased süsteemid ja kasutustõkis) | a) Sõiduki omavolilise kasutamise ennetamiseks tuleb sõidukile paigaldada ÜRO eeskirja nr 116 punktis 5.1.2 määratletud lukustusseade.<br>b) Paigaldamise korral peab kasutustõkis vastama ÜRO eeskirja nr 116 punkti 8.1.1 nõuetele. |
| 14A | ÜRO eeskiri nr 12 (Kaitsemehhanismiga rooliseade) | a) Taotleja peab esitama tootjalt saadud avalduse, milles kinnitatakse, et konkreetne sõiduk, mille tehasetähist tuleb täpsustada, vastab vähemalt ühele järgmistest õigusnormidest:<br>– ÜRO eeskiri nr 12,<br>– FMVSS standard 203 („Kokkupõrkel löögienergiat vähendavad roolimehhanismi süsteemid“) ja FMVSS standard 204 („Roolimehhanismi tahapoole nihkumine“),<br>– JSRRV artikkel 11.<br>b) Taotleja nõudmisel võib tootmises oleva sõidukiga teha katse vastavalt ÜRO eeskirja nr 12 3. lisale. Katse teeb selleks määratud tehniline teenistus. Nimetatud tehniline teenistus väljastab taotlejale üksikasjaliku aruande. |

| Kirje | Õigusakti viide | Alternatiivsed nõuded |
|---|---|---|
| 15A | ÜRO eeskiri nr 17 (Istmete tugevus – peatoed) | Istmed, istme kinnituspunktid ja reguleerimissüsteemid<br>Istmed ja nende reguleerimissüsteemid peavad vastama ÜRO eeskirja nr 17 punktile 5.3.<br>Peatoed<br>a) Peatoed peavad vastama ÜRO eeskirja nr 17 punktis 5 ja ÜRO eeskirja nr 17 4. lisas sätestatud nõuetele.<br>b) Teha tuleb ainult ÜRO eeskirja nr 17 punktides 5.12, 6.5, 6.6 ja 6.7 kirjeldatud katsed. |
| 17A | ÜRO eeskiri nr 39 (Kiirusmõõdik – tagasikäik) | Kiiruse mõõtmise seadmed<br>a) Näidik peab vastama ÜRO eeskirja nr 39 punktidele 5.1–5.1.4.<br>b) Kui tehnilisel teenistusel on põhjust arvata, et kiirusmõõdik ei ole piisavalt täpselt kalibreeritud, võib nimetatud teenistus nõuda ÜRO eeskirja nr 39 punktis 5.2 ette nähtud katsete tegemist.<br>Tagasikäik<br>Käigumehhanism peab sisaldama tagasikäiku. |
| 18A | Määrus (EL) nr 19/2011 (Andmesildid) | VIN-kood<br>a) Sõidukile tuleb paigaldada VIN-kood, mis koosneb 8–17 märgist. 17 märgist koosnev VIN-kood peab vastama rahvusvahelistes standardites ISO 3779:1983 ja 3780:1983 sätestatud nõuetele.<br>b) VIN-kood peab asetsema hästi nähtavas ja hõlpsasti ligipääsetavas kohas nii, et see ei kustuks ega kahjustuks.<br>c) Kui VIN-kood ei ole pressitud sõiduki šassiile ega kerele, võib liikmesriik nõuda selle uuesti paigaldamist vastavalt kehtivatele riiklikele õigusaktidele. Sellisel juhul kontrollib paigaldamist selle liikmesriigi pädev asutus.<br>Andmesilt<br>Tootja peab sõidukile paigaldama tunnusmärgi.<br>Pärast tüübikinnituse andmist ei nõuta täiendava andmesildi paigaldamist. |

| Kirje | Õigusakti viide | Alternatiivsed nõuded |
|---|---|---|
| 19A | ÜRO eeskiri nr 14<br>(Turvavöö kinnituspunktid) | Taotleja peab esitama tootjalt saadud avalduse, milles kinnitatakse, et konkreetne sõiduk, mille tehasetähis tuleb täpsustada, vastab vähemalt ühele järgmistest õigusnormidest:<br>– ÜRO eeskiri nr 14,<br>– FMVSS standard 210 („Turvavööde kinnituspunktid“),<br>– JSRRV artikkel 22-3. |
| 20A | ÜRO eeskiri nr 48 (Valgustus- ja valgussignaalseadmete paigaldamine) | a) Valgustusseadmete paigaldus peab vastama ÜRO eeskirja nr 48 03-seeria muudatustes esitatud olulistele nõuetele, välja arvatud ÜRO eeskirja nr 48 lisades 5 ja 6 esitatud nõuetele.<br>b) Erandeid ei ole lubatud teha valgustus- ja valgussignaalseadmete arvu, põhilist kujundust, elektriühendusi ja kiiratava või tagasipeegeldatava valguse värvi käsitlevatest nõuetest, millele on osutatud kirjetes 21–26 ja 28–30.<br>c) Valgustus- ja valgussignaalseadmed, mis paigaldatakse sõidukile punkti a nõuete täitmise eesmärgil hiljem, peavad olema varustatud ELi tüübikinnitusmärgiga.<br>d) Gaaslahendusvalgusallikaid tohib paigaldada ainult koos laternapesuriga ja automaatse tulede kõrguse regulaatoriga, kui see on asjakohane.<br>e) Lähitulelaternad tuleb kohandada vastavalt tüübikinnituse andnud riigis seaduslikult kehtivale liiklussuunale. |
| 21A | ÜRO eeskiri nr 3 (Helkurid) | Vajaduse korral lisatakse sõiduki tagaosale kaks EÜ tüübikinnitusmärki kandvat helkurit, mille asukoht vastab ÜRO eeskirjale nr 48. |
| 22A | ÜRO eeskirjad nr 7, nr 87 ja nr 91<br>(Gabariidituled ees ja taga, ees küljel, taga küljel, pidurituled, märgistus külgedel ja päevasõidutuled) | ÜRO eeskirjades nr 7, nr 87 ja nr 91 kehtestatud nõudeid ei kohaldata. Tehniline teenistus kontrollib siiski tulede nõuetekohast toimimist. |

| Kirje | Õigusakti viide | Alternatiivsed nõuded |
|---|---|---|
| 23A | ÜRO eeskiri nr 6 (Suunatuled) | ÜRO eeskirjas nr 6 kehtestatud nõudeid ei kohaldata. Tehniline teenistus kontrollib siiski tulede nõuetekohast toimimist. |
| 24A | ÜRO eeskiri nr 4 (Tagumised numbrituled) | ÜRO eeskirjas nr 4 kehtestatud nõudeid ei kohaldata. Tehniline teenistus kontrollib siiski tulede nõuetekohast toimimist. |
| 25C, 25E, 25F | ÜRO eeskirjad nr 98, nr 112 ja nr 123 (Esitulelaternad (koos lampidega)) | a) Sõidukile paigaldatud esitulede kiiratavat valgust kontrollitakse vastavalt ÜRO eeskirja nr 112 punkti 6 sätetele, mis käsitleb asümmeetrilist lähituld kiirgavaid esitulesid. Selleks võib kasutada kõnealuse eeskirja 5. lisas sätestatud piirnorme.<br>b) Sama nõuet kohaldatakse ka ÜRO eeskirjadega nr 98 või nr 123 hõlmatud lähituld kiirgavate esitulede suhtes. |
| 26A | ÜRO eeskiri nr 19 (Eesmised udutuled) | ÜRO eeskirja nr 19 sätteid ei kohaldata. Tehniline teenistus kontrollib siiski tulede nõuetekohast toimimist. |
| 27A | Määrus (EL) nr 1005/2010 (Pukseerimiskonksud) | Määruse (EL) nr 1005/2010 nõudeid ei kohaldata. |
| 28A | ÜRO eeskiri nr 38 (Tagumised udutuled) | ÜRO eeskirja nr 38 sätteid ei kohaldata. Tehniline teenistus kontrollib siiski tulede nõuetekohast toimimist. |
| 29A | ÜRO eeskiri nr 23 (Tagurdustuled) | ÜRO eeskirja nr 23 sätteid ei kohaldata. Tehniline teenistus kontrollib siiski tulede nõuetekohast toimimist. |
| 30A | ÜRO eeskiri nr 77 (Seisutuled) | ÜRO eeskirja nr 77 sätteid ei kohaldata. Tehniline teenistus kontrollib siiski tulede nõuetekohast toimimist. |

| Kirje | Õigusakti viide | Alternatiivsed nõuded |
|---|---|---|
| 31A | ÜRO eeskiri nr 16 (Turvavööd ja turvasüsteemid) | Osad<br>a) Turvavöödel ei pea olema ÜRO eeskirja nr 16 kohast tüübikinnitust.<br>b) Igal turvavööl peab siiski olema tunnusmärk.<br>c) Märgil olevad tunnused peavad vastama turvavöö kinnituspunkte käsitlevale otsusele (vt kirje 19).<br>Paigalduseeskirjad<br>a) Sõidukile paigaldatakse turvavööd vastavalt ÜRO eeskirja nr 16 XVI lisas kehtestatud nõuetele.<br>b) Kui kooskõlas punktiga a paigaldatakse turvavööd sõidukile hiljem, peab neil olema ÜRO eeskirja nr 16 kohane tüübikinnitus. |
| 33A | ÜRO eeskiri nr 121 (Juhtseadiste, märgutulede ja näidikute tähised) | a) Tähised, sealhulgas nende märgutulede värv, mille olemasolu on kohustuslik vastavalt ÜRO eeskirjale nr 121, peavad vastama nimetatud eeskirjale.<br>b) Kui see nii ei ole, kontrollib tehniline teenistus, kas sõidukile paigaldatud tähised, märgutuled ja näidikud annavad juhile arusaadavat teavet kõnealuste juhtseadiste toimimise kohta. |
| 34A | Määrus (EL) nr 672/2010<br>(Jäite/niiskuse eemaldamise seadmed) | Sõidukil peavad olema sobivad tuuleklaasi jäite ja niiskuse eemaldamise seadmed. |
| 35A | Määrus (EL) nr 1008/2010<br>(Klaasipuhasti/-pesur) | Sõidukil peavad olema sobivad klaasipuhastid ja -pesurid. |
| 36A | ÜRO eeskiri nr 122<br>(Küttesüsteemid) | a) Sõitjateruum peab olema varustatud küttesüsteemiga.<br>b) Põletusküttesеade ja selle paigaldus peavad vastama ÜRO eeskirja nr 122 7. lisale. Lisaks sellele peavad veeldatud naftagaasil töötavad põletusküttesеadmed ja küttesüsteemid vastama ÜRO eeskirja nr 122 8. lisas kehtestatud nõuetele.<br>c) Hiljem paigaldatud lisaküttesüsteemid peavad vastama ÜRO eeskirja nr 122 sätestatud nõuetele. |

| Kirje | Õigusakti viide | Alternatiivsed nõuded |
|---|---|---|
| 41A | Määrus (EÜ) nr 595/2009<br><br>Heide (Euro VI) raskeveokid – Pardadiagnostika | Summutitoru heitgaasid<br><br>a) Vastavalt komisjoni määruse (EL) nr 582/2011[1] III lisale tehakse katse, kasutades selleks määruse (EL) nr 582/2011 VI lisa punktis 3.6.1 sätestatud halvendustegureid.<br><br>b) Piirangud on sätestatud määruse (EÜ) nr 595/2009 I lisas.<br><br>c) Katse tegemiseks kasutatakse etalonkütust, nagu on sätestatud määruse (EL) nr 582/2011 IX lisas.<br><br>$CO_2$ heide<br><br>$CO_2$ heide ja kütusekulu määratakse kindlaks vastavalt määruse (EL) nr 582/2011 VIII lisale.<br><br>Pardadiagnostikasüsteem<br><br>a) Sõidukile peab olema paigaldatud pardadiagnostikasüsteem.<br><br>b) Pardadiagnostikaliides peab ühilduma välise pardadiagnostikaskanneriga, nagu on kirjeldatud määruse (EL) nr 582/2011 X lisas.<br><br>Nõuded $NO_x$ kontrollimeetmete nõuetekohase toimimise tagamiseks<br><br>Sõidukile peab olema paigaldatud $NO_x$ kontrollimeetmete nõuetekohase toimimise tagamise süsteem vastavalt määruse (EL) nr 582/2011 XIII lisale.<br><br>Võimsuse mõõtmine<br><br>a) Taotleja peab esitama tootja avalduse, milles esitatakse mootori maksimumvõimsus kilovattides ja pöörlemissagedus, millel maksimaalne võimsus saavutatakse.<br><br>b) Alternatiivina võib taotleja esitada ka samu andmeid sisaldava mootori võimsuse graafiku. |

[1] Komisjoni 25. mai 2011. aasta määrus (EL) nr 582/2011, millega rakendatakse ja muudetakse Euroopa Parlamendi ja nõukogu määrust (EÜ) nr 595/2009 seoses raskeveokite heidetega (Euro VI) ja millega muudetakse Euroopa Parlamendi ja nõukogu direktiivi 2007/46/EÜ I ja III lisa (ELT L 167, 25.6.2011, lk 1).

| Kirje | Õigusakti viide | Alternatiivsed nõuded |
|---|---|---|
| 45A | ÜRO eeskiri nr 43 | Osad<br>a) Klaaspinnad peavad olema valmistatud karastatud või lamineeritud turvaklaasist.<br>b) Plastklaaside paigaldamine on lubatud ainult B-piilaritest tahapoole.<br>c) Klaaside puhul ei ole nõutav ÜRO eeskirja nr 43 kohane tüübikinnitus.<br>Paigaldamine<br>a) Kohaldatakse ÜRO eeskirja nr 43 21. lisas kehtestatud paigaldusnõudeid.<br>b) Tuuleklaasil ja B-piilarist eespool asuvatel klaasidel on keelatud kasutada toonkilesid, mis viivad tavapärase valgusläbivuse nõutavast miinimumtasemest allapoole. |
| 46A | Komisjoni määrus (EL) nr 458/2011<br>(Rehvide paigaldamine) | Paigaldamine<br>a) Rehvide mõõtmed, kandevõime indeks ja kiirusindeks peavad vastama komisjoni määruses (EL) 458/2011 sätestatud nõuetele.<br>b) Rehvil olev kiirusindeksi tähis peab vastama sõiduki suurimale valmistajakiirusele.<br>c) Nõuet kohaldatakse sõltumata kiirusepiiriku olemasolust.<br>d) Sõiduki tootja teatab sõiduki maksimumkiiruse. Tehniline teenistus võib samuti hinnata suurimat valmistajakiirust, võttes arvesse mootori maksimumvõimsust, suurimat pöörete arvu minutis ja jõuülekande parameetreid. |
| 46B | ÜRO eeskiri nr 30<br>($C_1$-klassi rehvid) | Osad<br>Rehvid peavad olema märgistatud tüübikinnitusmärgiga. |
| 46D | ÜRO eeskiri nr 117<br>(rehvid seoses veeremismüra taseme, märja pinnaga haardumise ja veeretakistusjõuga) | Osad<br>Rehvid peavad olema märgistatud tüübikinnitusmärgiga. |

| Kirje | Õigusakti viide | Alternatiivsed nõuded |
|---|---|---|
| 46E | Määrus (EÜ) nr 661/2009<br>ÜRO eeskiri nr 64<br>(ajutiseks kasutamiseks ette nähtud varuratas, mobiilrehvid, rehvid seoses veeremismüra taseme, märja pinnaga haardumise ja veeretakistusjõuga) | Osad<br>Rehvid peavad olema märgistatud „ELi“ tüübikinnitusmärgiga.<br>Rehvirõhu seiresüsteemide paigaldamine ei ole nõutav. |
| 48A | Määrus (EL) nr 1230/2012<br>(Massid ja mõõtmed) | a) Määruse (EL) nr 1230/2012 I lisa A osa nõuded peavad olema täidetud.<br>Samas ei pea olema täidetud I osa A osa punktis 5 kehtestatud nõuded.<br>b) Punkti a kohaldamisel on arvestatavad massid järgmised:<br>– määruse (EL) nr 1230/2012 artikli 2 punktis 4 määratletud ja tehnilise teenistuse mõõdetud sõidukorras sõiduki mass ja<br>– sõiduki tootja esitatud või valmistajasildil, sealhulgas kleebistel ja kasutusjuhendis näidatud täismass. Neid masse käsitatakse kui suurimat tehniliselt lubatud täismassi.<br>c) Sõiduki tehniline muutmine taotleja poolt, et vähendada sõiduki suurima tehniliselt lubatud täismassi 3,5 tonnini või alla selle, et sõiduk saaks üksiksõiduki tüübikinnituse, on keelatud.<br>d) Suurimate lubatud mõõtmete suhtes ei ole erandid lubatud. |
| 49A | ÜRO eeskiri nr 61 (Kabiinide väljaulatuvad osad) | a) ÜRO eeskirja nr 17 punktis 5 sätestatud üldnõuded peavad olema täidetud.<br>b) Vastavalt tehnilise teenistuse äranägemisele kontrollitakse sõiduki vastavust ÜRO eeskirja nr 17 punktides 6.1, 6.5, 6.6, 6.7, 6.8 ja 6.11 esitatud nõuetele. |

| Kirje | Õigusakti viide | Alternatiivsed nõuded |
|---|---|---|
| 50A | ÜRO eeskiri nr 55 (Haakeseadised) | Eraldi seadmestikud<br>a) Originaalseadmete tootja haakeseadiste puhul, mis on ette nähtud kuni 1 500 kg haagise vedamiseks, ei ole vajalik ÜRO eeskirja nr 55 kohane tüübikinnitus.<br>b) Haakeseadist käsitletakse originaalseadmete tootja haakeseadisena siis, kui seda on kirjeldatud sõiduki kasutusjuhendis või muus tootja poolt ostjale antud abidokumendis.<br>c) Kui haakeseadis on sõidukiga koos tüübikinnituse saanud, lisatakse tüübikinnitustunnistusse vastav tekst, mille kohaselt omanik on vastutav haagisele paigaldatud haakeseadise ühilduvuse eest.<br>d) Muud haakeseadised, millele ei ole osutatud punktis a, ning haakeseadised, mis on sõidukile paigaldatud hiljem, peavad saama tüübikinnituse vastavalt ÜRO eeskirjale nr 55.<br>Paigaldamine sõidukile<br>Tehniline teenistus kontrollib haakeseadiste paigalduse vastavust ÜRO eeskirja nr 55 punktile 6. |
| 54 | ÜRO eeskiri nr 95<br>(Külgkokkupõrge) | a) Taotleja peab esitama tootjalt saadud avalduse, milles kinnitatakse, et konkreetne sõiduk, mille tehasetähis tuleb täpsustada, vastab vähemalt ühele järgmistest õigusnormidest:<br>– ÜRO eeskiri nr 95,<br>– FMVSS standard 214 („Juhi ja sõitjate kaitse küljelt otsasõidul“),<br>– JSRRV artikkel 18.<br>b) Taotleja nõudmisel võib tootmises oleva sõidukiga teha katse vastavalt ÜRO eeskirja nr 95 punktile 5.<br>c) Katse teeb selleks määratud tehniline teenistus. Nimetatud tehniline teenistus väljastab taotlejale üksikasjaliku aruande. |
| 56A | ÜRO eeskiri nr 105<br>Ohtlike kaupade veoks ettenähtud sõidukid | Ohtlike kaupade veoks ettenähtud sõidukid peavad vastama ÜRO eeskirjale nr 105. |

| Kirje | Õigusakti viide | Alternatiivsed nõuded |
|---|---|---|
| 58 | Määrus (EÜ) nr 78/2009<br>(Jalakäijate kaitse) | Pidurivõimendi<br>Sõidukitele paigaldatakse elektrooniline mitteblokeeruv pidurisüsteem, mis toimib kõikidel ratastel.<br>Jalakäijate kaitse<br>Määruse (EÜ) nr 78/2009 nõudeid ei kohaldata 24. veebruarini 2018 kuni 2 500 kg kaaluvate sõidukite suhtes ja 24. augustini 2019 üle 2 500 kg kaaluvate sõidukite suhtes.<br>Esikaitsesüsteemid<br>Siiski peab sõidukile paigaldatud esikaitsesüsteemidel olema määruse (EÜ) nr 78/2009 kohane tüübikinnitus ja need peavad olema paigaldatud kooskõlas selle määruse I lisa punktis 6 sätestatud nõuetega. |
| 59 | Direktiiv 2005/64/EÜ<br>(Ringlussevõetavus ) | Nimetatud direktiivis sätestatud nõudeid ei kohaldata. |
| 61 | Direktiiv 2006/40/EÜ<br>(Kliimaseadmed) | Nimetatud direktiivis sätestatud nõudeid kohaldatakse. |
| ***72*** | ***Määrus (EL) 2015/758***<br>***(eCall-süsteem)*** | ***Nimetatud määruses sätestatud nõudeid ei kohaldata.*** |

Selgitavad märkused 2. liite kohta

1. Käesolevas liites kasutatud lühendid:

„OEM“: tootja originaalseadmed

„FMVSS“: USA transpordiministeeriumi föderaalne mootorsõiduki ohutusstandard

„JSRRV“: Jaapani maanteesõidukite ohutuseeskirjad

„SAE“: Ameerika Autoinseneride Ühing

„CISPR“: Rahvusvaheline Raadiohäirete Erikomitee.

2. Märkused:

a) Vastavalt vajadusele kontrollitakse veeldatud naftagaasi ja maagaasi lõplike paigaldiste vastavust ÜRO eeskirjadele nr 67, 110 või 115.

b) $CO_2$ heite arvutamise valem on järgmine:

Bensiinimootor ja manuaalne käigukast:

$CO_2 = 0{,}047\ m + 0{,}561\ p + 56{,}621$

Bensiinimootor ja automaatkäigukast:

$CO_2 = 0{,}102\ m + 0{,}328\ p + 9{,}481$

Bensiinimootor ja hübriidelektrimootor:

$CO_2 = 0{,}116\ m – 57{,}147$

Diiselmootor ja manuaalne käigukast:

$CO_2 = 0{,}108\ m – 11{,}371$

Diiselmootor ja automaatkäigukast:

$CO_2 = 0{,}116\ m – 6{,}432$

Kus: $CO_2$ tähistab $CO_2$ heite kombineeritud massi grammides kilomeetri kohta (g/km); „m“ tähistab sõidukorras sõiduki massi kilogrammides (kg) ja „p“ tähistab mootori suurimat võimsust kilovattides (kW).

$CO_2$ kombineeritud mass arvutatakse kümnendikkoha täpsusega ning ümardatakse seejärel lähima järgmise täisarvuni järgmiselt:

i) kui kümnendikke tähistav number on väiksem kui 5, ümardatakse see väiksemaks;

ii) kui kümnendikke tähistav number on 5 või suurem, ümardatakse see suuremaks.

c) Kütusekulu hindamiseks kasutatav valem on järgmine:

$CFC = CO_2 \times k^{-1}$

Kus: CFC tähistab siin kombineeritud kütusekulu liitrites 100 km kohta (l/100 km); $CO_2$ tähistab $CO_2$ heite kombineeritud massi grammides kilomeetri kohta (g/km) pärast seda, kui see on ümardatud vastavalt märkuses 2b esitatud reeglile; „k“ on koefitsient, mis on:

bensiinimootori korral 23,81;

diiselmootori korral 26,49.

Kombineeritud kütusekulu arvutatakse sajandiktäpsusega ja ümardatakse seejärel järgmiselt:

i) kui sajandikke tähistav number on väiksem kui 5, ümardatakse see väiksemaks;

ii) kui sajandikke tähistav number on 5 või suurem, ümardatakse see suuremaks.

II OSA

ÜRO eeskirjad, mida tunnustatakse I osas nimetatud direktiivide või määruste alternatiivina

Kui I osa tabelis osutatakse eraldi direktiivile või määrusele, tuleb tüübikinnitus, mis on antud vastavalt järgmistele ÜRO eeskirjadele, mille liit on otsuse 97/836/EÜ või selle otsuse artikli 3 lõikes 3 osutatud nõukogu hilisemate otsuste alusel heaks kiitnud 1958. aasta muudetud kokkuleppe osalisena, lugeda võrdväärseks ELi tüübikinnitusega, mis on antud asjakohase eraldi direktiivi või määruse alusel.

Samuti peetakse vastavalt otsuse 97/836/EÜ artikli 4 lõikes 2 osutatud otsusele ELi tüübikinnitusega võrdväärseiks kõiki edasisi järgmises tabelis[1] nimetatud ÜRO eeskirjade muudatusi.

[1] Edasiste muudatuste kohta vt UNECE TRANS/WP.29/343.

| | Teema | ÜRO eeskirja nr | Muudatuste seeria |
|---|---|---|---|
| 1***A**** | Lubatud müratase ***(ei hõlma sõiduki helihoiatussüsteeme ega vahetatavaid summuteid)*** | 51 | ***03*** |
| | ***Sõiduki helihoiatussüsteem*** | ***138*** | ***00*** |
| | Vahetatavad mürasummutusseadmed | 59 | ***02*** |
| ***9B.*** | ***Sõiduautode pidurisüsteem (Elektroonilise stabiilsuskontrolli osa)*** | ***140*** | ***00*** |
| 58. | Jalakäijate kaitse ***(ei hõlma piduriassistenti)*** | 127 ***(jalakäijate kaitse)*** | 00 |
| | ***Jalakäijate kaitse*** (piduriassistendi ***osa***) | 13-H ***(piduriassistent)*** ***või 139 (piduriassistent)*** | 00 (9. täiendus ja järgmised) ***00*** |
| 65 | Kõrgetasemelised hädapidurdussüsteemid | 131 | 01 |
| 66 | Sõidurajalt kõrvalekaldumise hoiatusmärguande seade | 130 | 00 |
| Kui üksikdirektiivides või -määrustes sisalduvad paigaldusnõuded, kehtivad need ka osade ja eraldi seadmestike suhtes, millele on tüübikinnitus antud ÜRO eeskirjade kohaselt.<br>* Selle tabeli andmete numeratsioon vastab I osa tabelis kasutatud numeratsioonile. | | | |

III OSA

Õigusaktid, millega kehtestatakse eriotstarbeliste sõidukite ELi tüübikinnituse nõuded

1. liide

Autoelamud, kiirabiautod ja matuseautod

| Kirje | Teema | Õigusakti viide | $M_1 \leq 2500$ kg* | $M_1 > 2500$ kg* | $M_2$ | $M_3$ |
|---|---|---|---|---|---|---|
| 1A | Müratase | Määrus (EL) nr 540/2014 | H | G+H | G+H | G+H |
| 2 | Väikeste tarbesõidukite heide (Euro 5 ja Euro 6) / teabe kättesaadavus | Määrus (EÜ) nr 715/2007 | Q([1]) | G + Q([1]) | G + Q([1]) | |
| 3A | Tuleohutus (vedelkütusepaagid) | Määrus (EÜ) nr 661/2009<br>ÜRO eeskiri nr 34 | F ([2]) | F ([2]) | F ([2]) | F ([2]) |
| 3B | Tagumised allasõidutõkke seadised ja nende paigaldamine; tagumine allasõidutõke | Määrus (EÜ) nr 661/2009<br>ÜRO eeskiri nr 58 | X | X | X | X |
| 4A | Tagumise registreerimismärgi paigaldus- ja kinnituskoht | Määrus (EÜ) nr 661/2009<br>Määrus (EL) nr 1003/2010 | X | X | X | X |
| 5A | Juhtimisseadmestik | Määrus (EÜ) nr 661/2009<br>ÜRO eeskiri nr 79 | X | G | G | G |

| Kirje | Teema | Õigusakti viide | $M_1 \leq 2500$ kg* | $M_1 > 2500$ kg* | $M_2$ | $M_3$ |
|---|---|---|---|---|---|---|
| 6A | Sõidukisse pääs ja sõiduki manööverdamisvõime | Määrus (EÜ) nr 661/2009<br>Määrus (EL) nr 130/2012 | X | X | | |
| 6B | Uksesulgurid ja uksekinnitusdetailid | Määrus (EÜ) nr 661/2009<br>ÜRO eeskiri nr 11 | B | G+B | | |
| 7A | Helisignaalseadmed ja signaalseadised | Määrus (EÜ) nr 661/2009<br>ÜRO eeskiri nr 28 | X | X | X | X |
| 8A | Kaudse nähtavuse seadmed ja nende paigaldamine | Määrus (EÜ) nr 661/2009<br>ÜRO eeskiri nr 46 | X | G | G | G |
| 9A | Sõidukite ja haagiste pidurisüsteem | Määrus (EÜ) nr 661/2009<br>ÜRO eeskiri nr 13 | | | G([3]) | G([3]) |
| 9B | Sõiduautode pidurisüsteem | Nõukogu määrus (EÜ) nr 1257/96,<br>ÜRO eeskiri nr 13-H | X ([4]) | $G+A_1$ | | |
| 10A | Elektromagnetiline ühilduvus | Määrus (EÜ) nr 661/2009<br>ÜRO eeskiri nr 10 | X | X | X | X |

| Kirje | Teema | Õigusakti viide | $M_1 \leq 2500$ kg* | $M_1 > 2500$ kg* | $M_2$ | $M_3$ |
|---|---|---|---|---|---|---|
| 12A | Sisustus | Määrus (EÜ) nr 661/2009<br>ÜRO eeskiri nr 21 | C | G+C | | |
| 13A | Kaitse mootorsõiduki omavolilise kasutamise eest | Määrus (EÜ) nr 661/2009<br>ÜRO eeskiri nr 18 | | | G ([4A]) | G ([4A]) |
| 13B | Kaitse mootorsõiduki omavolilise kasutamise eest | Määrus (EÜ) nr 661/2009<br>ÜRO eeskiri nr 116 | X | G | | |
| 14A | Juhi kaitse roolimehhanismi eest kokkupõrke korral | Määrus (EÜ) nr 661/2009<br>ÜRO eeskiri nr 12 | X | G | | |
| 15A | Istmed, nende kinnituspunktid ja peatoed | Määrus (EÜ) nr 661/2009<br>ÜRO eeskiri nr 17 | D | G+D | G+D ([4B]) | G+D ([4B]) |
| 15B | Suurte reisijateveo-sõidukite istmed | Määrus (EÜ) nr 661/2009<br>ÜRO eeskiri nr 80 | | | X | X |
| 16A | Väljaulatuvad osad | Määrus (EÜ) nr 661/2009<br>ÜRO eeskiri nr 26 | X kabiini kohta; A+Z ülejäänu kohta | G kabiini kohta; A+Z ülejäänu kohta | | |

| Kirje | Teema | Õigusakti viide | $M_1 \leq 2500$ kg* | $M_1 > 2500$ kg* | $M_2$ | $M_3$ |
|---|---|---|---|---|---|---|
| 17A | Sõidukisse pääs ja sõiduki manööverdamisvõime | Määrus (EÜ) nr 661/2009<br>Määrus (EL) nr 130/2012 | X | X | X | X |
| 17B | Kiirusmõõdik ja selle paigaldamine | Määrus (EÜ) nr 661/2009<br>ÜRO eeskiri nr 39 | X | X | X | X |
| 18A | Tootja andmesilt ja VIN-kood | Määrus (EÜ) nr 661/2009<br>Määrus (EL) nr 19/2011 | X | X | X | X |
| 19A | Turvavööde kinnituspunktid, ISOFIX-kinnitussüsteemid ja ISOFIX-ülakinnitused | Määrus (EÜ) nr 661/2009<br>ÜRO eeskiri nr 14 | D | G+L | G+L | G+L |
| 20A | Valgustus- ja valgussignaalseadmete paigaldamine sõidukitele | Määrus (EÜ) nr 661/2009<br>ÜRO eeskiri nr 48 | A+N | A+G+N kabiini kohta; A+N ülejäänu kohta | A+G+N kabiini kohta; A+N ülejäänu kohta | A+G+N kabiini kohta; A+N ülejäänu kohta |
| 21A | Mootorsõidukite ja nende haagiste helkurseadmed | Määrus (EÜ) nr 661/2009<br>ÜRO eeskiri nr 3 | X | X | X | X |
| 22A | Mootorsõidukite ja nende haagiste eesmised ja tagumised ääretulelaternad, piduritulelaternad ja ülemised ääretulelaternad | Määrus (EÜ) nr 661/2009<br>ÜRO eeskiri nr 7 | X | X | X | X |

| Kirje | Teema | Õigusakti viide | $M_1 \leq 2500$ kg* | $M_1 > 2500$ kg* | $M_2$ | $M_3$ |
|---|---|---|---|---|---|---|
| 22B | Mootorsõidukite päevatulelaternad | Määrus (EÜ) nr 661/2009<br>ÜRO eeskiri nr 87 | X | X | X | X |
| 22C | Mootorsõidukite ja nende haagiste küljeääretulelaternad | Määrus (EÜ) nr 661/2009<br>ÜRO eeskiri nr 91 | X | X | X | X |
| 23A | Mootorsõidukite ja nende haagiste suunatuled | Määrus (EÜ) nr 661/2009<br>ÜRO eeskiri nr 6 | X | X | X | X |
| 24A | Mootorsõidukite ja nende haagiste tagumiste registreerimismärkide valgustus | Määrus (EÜ) nr 661/2009<br>ÜRO eeskiri nr 4 | X | X | X | X |
| 25A | Mootorsõidukite Euroopa asümmeetrilise valgusjaotusega lähi- või kaugtuld või mõlemat kiirgavad esitulede lamplaternad | Määrus (EÜ) nr 661/2009<br>ÜRO eeskiri nr 31 | X | X | X | X |
| 25B | Mootorsõidukite ja nende haagiste tüübikinnitusega laternaseadmestikus kasutatavad hõõglambid | Määrus (EÜ) nr 661/2009<br>ÜRO eeskiri nr 37 | X | X | X | X |
| 25C | Mootorsõiduki gaaslahendusvalgusallikatega varustatud esilaternad | Määrus (EÜ) nr 661/2009<br>ÜRO eeskiri nr 98 | X | X | X | X |

| Kirje | Teema | Õigusakti viide | $M_1 \leq 2500$ kg* | $M_1 > 2500$ kg* | $M_2$ | $M_3$ |
|---|---|---|---|---|---|---|
| 25D | Tüübikinnitusega gaaslahenduslaternates kasutatavad gaaslahendus-valgusallikad | Määrus (EÜ) nr 661/2009<br>ÜRO eeskiri nr 99 | X | X | X | X |
| 25E | Mootorsõidukite esilaternad, mis kiirgavad asümmeetrilist lähi- või kaugtuld või mõlemat ja on varustatud hõõglampide ja/või LED-moodulitega | Määrus (EÜ) nr 661/2009<br>ÜRO eeskiri nr 112 | X | X | X | X |
| 25F | Mootorsõidukite kohanduvate esitulede süsteemid (AFS) | Määrus (EÜ) nr 661/2009<br>ÜRO eeskiri nr 123 | X | X | X | X |
| 26A | Mootorsõidukite eesmised udutulelaternad | Määrus (EÜ) nr 661/2009<br>ÜRO eeskiri nr 19 | X | X | X | X |
| 27A | Pukseerimisseade | Määrus (EÜ) nr 661/2009<br>Määrus (EL) nr 1005/2010 | E | E | E | E |
| 28A | Mootorsõidukite ja nende haagiste tagumised udutulelaternad | Määrus (EÜ) nr 661/2009<br>ÜRO eeskiri nr 38 | X | X | X | X |
| 29A | Mootorsõidukite ja nende haagiste tagurdustuled | Määrus (EÜ) nr 661/2009<br>ÜRO eeskiri nr 23 | X | X | X | X |

| Kirje | Teema | Õigusakti viide | $M_1 \leq 2500$ kg* | $M_1 > 2500$ kg* | $M_2$ | $M_3$ |
|---|---|---|---|---|---|---|
| 30A | Mootorsõidukite seisutulelaternad | Määrus (EÜ) nr 661/2009<br>ÜRO eeskiri nr 77 | X | X | X | X |
| 31A | Turvavööd, turvasüsteemid, lapse turvasüsteemid ja ISOFIX-tüüpi lapse turvasüsteemid | Määrus (EÜ) nr 661/2009<br>ÜRO eeskiri nr 16 | D | G+M | G+M | G+M |
| 32A | Eesmine vaateväli | Määrus (EÜ) nr 661/2009<br>ÜRO eeskiri nr 125 | X | G | | |
| 33A | Käsijuhtseadiste, märgutulede ja näidikute paigutus ja tähistus | Määrus (EÜ) nr 661/2009<br>ÜRO eeskiri nr 121 | X | X | X | X |
| 34A | Tuuleklaasilt jäite ja niiskuse eemaldamise seadmed | Määrus (EÜ) nr 661/2009<br>Määrus (EL) nr 672/2010 | X | G ([5]) | ([5]) | ([5]) |
| 35A | Tuuleklaasi puhasti- ja pesurisüsteemid | Määrus (EÜ) nr 661/2009<br>Määrus (EL) nr 1008/2010 | X | G ([6]) | ([6]) | ([6]) |
| 36A | Küttesüsteemid | Määrus (EÜ) nr 661/2009<br>ÜRO eeskiri nr 122 | X | X | X | X |

| Kirje | Teema | Õigusakti viide | $M_1 \leq 2500$ kg* | $M_1 > 2500$ kg* | $M_2$ | $M_3$ |
|---|---|---|---|---|---|---|
| 37A | Porikaitsmed | Määrus (EÜ) nr 661/2009<br>Määrus (EL) nr 1009/2010 | X | G | | |
| 38A | Sõiduki istmega kokku ehitatud või eraldiseisvad peatoed | Määrus (EÜ) nr 661/2009<br>ÜRO eeskiri nr 25 | D | G + D | | |
| 44A | Massid ja mõõtmed | Määrus (EÜ) nr 661/2009<br>Määrus (EL) nr 1230/2012 | X | X | | |
| 45A | Ohutud klaaspinnamaterjalid ja nende paigaldamine sõidukitele | Määrus (EÜ) nr 661/2009<br>ÜRO eeskiri nr 43 | J | G+J | G+J | G+J |
| 46A | Rehvide paigaldamine | Määrus (EÜ) nr 661/2009<br>Määrus (EL) nr 458/2011 | X | G | G | G |
| 46B | Mootorsõidukite ja nende haagiste õhkrehvid ($C_1$-klass) | Määrus (EÜ) nr 661/2009<br>ÜRO eeskiri nr 30 | X | G | | |
| 46C | Mootorsõidukite ja nende haagiste õhkrehvid ($C_2$- ja $C_3$-klass) | Määrus (EÜ) nr 661/2009<br>ÜRO eeskiri nr 54 | - | G | G | G |

| Kirje | Teema | Õigusakti viide | $M_1 \leq 2500$ kg* | $M_1 > 2500$ kg* | $M_2$ | $M_3$ |
|---|---|---|---|---|---|---|
| 46D | Rehvide veeremismüra, märja pinnaga haardumine ja veeretakistusjõud ($C_1$-, $C_2$- ja $C_3$-klass) | Määrus (EÜ) nr 661/2009<br>ÜRO eeskiri nr 117 | X | G | G | G |
| 46E | Ajutiseks kasutamiseks ette nähtud varuratas, mobiilrehvid / mobiilrehvide süsteem ja rehvirõhu seire süsteem | Määrus (EÜ) nr 661/2009<br>ÜRO eeskiri nr 64 | X | G | | |
| 47A | Sõidukite kiiruspiirikud | Määrus (EÜ) nr 661/2009<br>ÜRO eeskiri nr 89 | | | X | X |
| 48A | Massid ja mõõtmed | Määrus (EÜ) nr 661/2009<br>Määrus (EL) nr 1230/2012 | | | X | X |
| 50A | Autorongi mehaaniliste haakeseadiste osad | Määrus (EÜ) nr 661/2009<br>ÜRO eeskiri nr 55 | X ([10]) | G ([10]) | G ([10]) | G ([10]) |
| 51A | Teatavate mootorsõidukikategooriate sisekujunduses kasutatavate materjalide põlemisomadused | Määrus (EÜ) nr 661/2009<br>ÜRO eeskiri nr 118 | | | | G kabiini kohta; X ülejäänu kohta |
| 52A | $M_2$ ja $M_3$-kategooria sõidukid | Määrus (EÜ) nr 661/2009<br>ÜRO eeskiri nr 107 | | | A | A |
| 52B | Suurte reisijateveosõidukite pealisehitise tugevus | Määrus (EÜ) nr 661/2009<br>ÜRO eeskiri nr 66 | | | A | A |

| Kirje | Teema | Õigusakti viide | $M_1 \leq 2500$ kg* | $M_1 > 2500$ kg* | $M_2$ | $M_3$ |
|---|---|---|---|---|---|---|
| 53A | Sõidukis viibijate kaitse laupkokkupõrke korral | Määrus (EÜ) nr 661/2009<br>ÜRO eeskiri nr 94 | Ei kohaldata | Ei kohaldata | | |
| 54A | Sõidukis viibijate kaitse külgkokkupõrke korral | Määrus (EÜ) nr 661/2009<br>ÜRO eeskiri nr 95 | Ei kohaldata | Ei kohaldata | | |
| 58 | Jalakäijate kaitse | Määrus (EÜ) nr 78/2009 | X | Ei kohaldata<br>Sõidukiga koos tarnitav mistahes esikaitsesüsteem peab nõuetele vastama ja olema tähistatud. | | |
| 59 | Ringlussevõetavus | Direktiiv 2005/64/EÜ | Ei kohaldata | Ei kohaldata | | |
| 61 | Kliimaseade | Direktiiv 2006/40/EÜ | X | G ([14]) | | |
| 62 | Vesinikusüsteem | Määrus (EÜ) nr 79/2009 | Q | G + Q | G + Q | G + Q |
| 63 | Üldine ohutus | Määrus (EÜ) nr 661/2009 | X ([15]) | X ([15]) | X ([15]) | X ([15]) |
| 64 | Käiguvahetuse näidikud | Määrus (EÜ) nr 661/2009<br>Määrus (EL) nr 65/2012 | X | G | | |
| 65 | Kõrgetasemelised hädapidurdussüsteemid | Määrus (EÜ) nr 661/2009<br>Määrus (EL) nr 347/2012 | | | Ei kohaldata ([16]) | Ei kohaldata ([16]) |

| Kirje | Teema | Õigusakti viide | $M_1 \leq 2500$ kg* | $M_1 > 2500$ kg* | $M_2$ | $M_3$ |
|---|---|---|---|---|---|---|
| 66 | Sõidurajalt kõrvalekaldumise hoiatusmärguande seade | Määrus (EÜ) nr 661/2009<br>Määrus (EL) nr 351/2012 | | | Ei kohaldata ([17]) | Ei kohaldata ([17]) |
| 67 | Kütusena veeldatud naftagaasi (LPG) kasutavate mootorsõidukite eriseadmed ja nende paigaldamine asjaomastele sõidukitele | Määrus (EÜ) nr 661/2009<br>ÜRO eeskiri nr 67 | X | X | X | X |
| 68 | Sõiduki alarmsüsteemid | Määrus (EÜ) nr 661/2009<br>ÜRO eeskiri nr 97 | X | G | | |
| 69 | Elektriohutus | Määrus (EÜ) nr 661/2009<br>ÜRO eeskiri nr 100 | X | X | X | X |
| 70 | Kütusena surumaagaasi kasutavate mootorsõidukite eriosad ja nende paigaldamine asjaomastele sõidukitele | Määrus (EÜ) nr 661/2009<br>ÜRO eeskiri nr 110 | X | X | X | X |
| ***72*** | ***eCall-süsteem*** | ***Määrus (EL) 2015/758*** | ***G*** | ***G*** | ***Ei kohaldata*** | ***Ei kohaldata*** |

* Suurim tehniliselt lubatud täismass.

Lisanõuded kiirabiautodele

Haigete transportimiseks ettenähtud ala kiirabiautodes peab vastama standardi EN 1789:2007 +A1: 2010 +A2:2014 „Meditsiinis kasutatavad liiklusvahendid ja nende varustus – Kiirabiautod“ nõuetele, välja arvatud punktile 6.5 (varustuse loetelu). Tõend nõuetele vastavuse kohta tuleb esitada koos tehnilise teenistuse katsearuandega. Kui sõidukis on ette nähtud koht ratastoolile, kohaldatakse 3. liites sätestatud nõudeid ratastooli kinnituse ja ratastooli kasutaja turvasüsteemi kohta.

2. liide

Soomussõidukid

| Kirje | Teema | Õigusakti viide | $M_1$ | $M_2$ | $M_3$ | $N_1$ | $N_2$ | $N_3$ | $O_1$ | $O_2$ | $O_3$ | $O_4$ |
|---|---|---|---|---|---|---|---|---|---|---|---|---|
| 1A | Müratase | Määrus (EL) nr 540/2014 | X | X | X | X | X | X | | | | |
| 2 | Väikeste tarbesõidukite heide (Euro 5 ja Euro 6) / teabe kättesaadavus | Määrus (EÜ) nr 715/2007 | A([1]) | A([1]) | | A([1]) | A([1]) | | | | | |
| 3A | Tuleohutus (vedelkütusepaagid) | Määrus (EÜ) nr 661/2009<br>ÜRO eeskiri nr 34 | X ([2]) | X ([2]) | X ([2]) | X ([2]) | X ([2]) | X ([2]) | X | X | X | X |
| 3B | Tagumised allasõidutõkke seadised ja nende paigaldamine; tagumine allasõidutõke | Määrus (EÜ) nr 661/2009<br>ÜRO eeskiri nr 58 | X | X | X | X | A | A | X | X | X | X |
| 4A | Tagumise registreerimismärgi paigaldus- ja kinnituskoht | Määrus (EÜ) nr 661/2009<br>Määrus (EL) nr 1003/2010 | X | X | X | X | X | X | X | X | X | X |
| 5A | Juhtimisseadmestik | Määrus (EÜ) nr 661/2009<br>ÜRO eeskiri nr 79 | X | X | X | X | X | X | X | X | X | X |
| 6A | Sõidukisse pääs ja sõiduki manööverdamis-võime<br>(astmed, astmelauad ja käepidemed) | Määrus (EÜ) nr 661/2009<br>Määrus (EL) nr 130/2012 | X | X | X | X | X | X | | | | |

| Kirje | Teema | Õigusakti viide | $M_1$ | $M_2$ | $M_3$ | $N_1$ | $N_2$ | $N_3$ | $O_1$ | $O_2$ | $O_3$ | $O_4$ |
|---|---|---|---|---|---|---|---|---|---|---|---|---|
| 6B | Uksesulgurid ja uksekinnitusdetailid | Määrus (EÜ) nr 661/2009<br>ÜRO eeskiri nr 11 | X | | | X | | | | | | |
| 7A | Helisignaalseadmed ja signaalseadised | Määrus (EÜ) nr 661/2009<br>ÜRO eeskiri nr 28 | A+K | A+K | A+K | A+K | A+K | A+K | | | | |
| 8A | Kaudse nähtavuse seadmed ja nende paigaldamine | Määrus (EÜ) nr 661/2009<br>ÜRO eeskiri nr 46 | A | A | A | A | A | A | | | | |
| 9A | Sõidukite ja haagiste pidurisüsteem | Määrus (EÜ) nr 661/2009<br>ÜRO eeskiri nr 13 | | X ([3]) | X ([3]) | X ([3]) | X ([3]) | X ([3]) | X ([3]) | X ([3]) | X ([3]) | X ([3]) |
| 9B | Sõiduautode pidurisüsteem | Määrus (EÜ) nr 661/2009<br>ÜRO eeskiri nr 13-H | X ([4]) | | | X ([4]) | | | | | | |
| 10A | Elektromagnetiline ühilduvus | Määrus (EÜ) nr 661/2009<br>ÜRO eeskiri nr 10 | X | X | X | X | X | X | X | X | X | X |
| 12A | Sisustus | Määrus (EÜ) nr 661/2009<br>ÜRO eeskiri nr 21 | A | | | | | | | | | |

| Kirje | Teema | Õigusakti viide | $M_1$ | $M_2$ | $M_3$ | $N_1$ | $N_2$ | $N_3$ | $O_1$ | $O_2$ | $O_3$ | $O_4$ |
|---|---|---|---|---|---|---|---|---|---|---|---|---|
| 13A | Kaitse mootorsõiduki omavolilise kasutamise eest | Määrus (EÜ) nr 661/2009<br>ÜRO eeskiri nr 18 | | X([4A]) | X([4A]) | | X([4A]) | X([4A]) | | | | |
| 13B | Kaitse mootorsõiduki omavolilise kasutamise eest | Määrus (EÜ) nr 661/2009<br>ÜRO eeskiri nr 116 | X | | | X | | | | | | |
| 14A | Juhi kaitse roolimehhanismi eest kokkupõrke korral | Määrus (EÜ) nr 661/2009<br>ÜRO eeskiri nr 12 | Ei kohal data | | | Ei kohal data | | | | | | |
| 15A | Istmed, nende kinnituspunktid ja peatoed | Määrus (EÜ) nr 661/2009<br>ÜRO eeskiri nr 17 | X | D([4B]) | D([4B]) | D | D | D | | | | |
| 15B | Suurte reisijateveo-sõidukite istmed | Määrus (EÜ) nr 661/2009<br>ÜRO eeskiri nr 80 | | D | D | | | | | | | |
| 16A | Väljaulatuvad osad | Määrus (EÜ) nr 661/2009<br>ÜRO eeskiri nr 26 | A | | | | | | | | | |
| 17A | Sõidukisse pääs ja sõiduki manööverdamis-võime<br>(tagasikäik) | Määrus (EÜ) nr 661/2009<br>Määrus (EL) nr 130/2012 | X | X | X | X | X | X | | | | |

| Kirje | Teema | Õigusakti viide | $M_1$ | $M_2$ | $M_3$ | $N_1$ | $N_2$ | $N_3$ | $O_1$ | $O_2$ | $O_3$ | $O_4$ |
|---|---|---|---|---|---|---|---|---|---|---|---|---|
| 17B | Kiirusmõõdik ja selle paigaldamine | Määrus (EÜ) nr 661/2009<br>ÜRO eeskiri nr 39 | X | X | X | X | X | X | | | | |
| 18A | Tootja andmesilt ja VIN-kood | Määrus (EÜ) nr 661/2009<br>Määrus (EL) nr 19/2011 | X | X | X | X | X | X | X | X | X | X |
| 19A | Turvavööde kinnituspunktid, ISOFIX-kinnitussüsteemid ja ISOFIX-ülakinnitused | Määrus (EÜ) nr 661/2009<br>ÜRO eeskiri nr 14 | A | A | A | A | A | A | | | | |
| 20A | Valgustus- ja valgussignaalsead-mete paigaldamine sõidukitele | Määrus (EÜ) nr 661/2009<br>ÜRO eeskiri nr 48 | A+N | A+N | A+N | A+N | A+N | A+N | A+N | A+N | A+N | A+N |
| 21A | Mootorsõidukite ja nende haagiste helkurseadmed | Määrus (EÜ) nr 661/2009<br>ÜRO eeskiri nr 3 | X | X | X | X | X | X | X | X | X | X |
| 22A | Mootorsõidukite ja nende haagiste eesmised ja tagumised ääretulelaternad, piduritulelaternad ja ülemised ääretulelaternad | Määrus (EÜ) nr 661/2009<br>ÜRO eeskiri nr 7 | X | X | X | X | X | X | X | X | X | X |

| Kirje | Teema | Õigusakti viide | $M_1$ | $M_2$ | $M_3$ | $N_1$ | $N_2$ | $N_3$ | $O_1$ | $O_2$ | $O_3$ | $O_4$ |
|---|---|---|---|---|---|---|---|---|---|---|---|---|
| 22B | Mootorsõidukite päevatulelaternad | Määrus (EÜ) nr 661/2009<br>ÜRO eeskiri nr 87 | X | X | X | X | X | X | | | | |
| 22C | Mootorsõidukite ja nende haagiste küljeääretule-laternad | Määrus (EÜ) nr 661/2009<br>ÜRO eeskiri nr 91 | X | X | X | X | X | X | X | X | X | X |
| 23A | Mootorsõidukite ja nende haagiste suunatuled | Määrus (EÜ) nr 661/2009<br>ÜRO eeskiri nr 6 | X | X | X | X | X | X | X | X | X | X |
| 24A | Mootorsõidukite ja nende haagiste tagumiste registreerimis-märkide valgustus | Määrus (EÜ) nr 661/2009<br>ÜRO eeskiri nr 4 | X | X | X | X | X | X | X | X | X | X |
| 25A | Mootorsõidukite Euroopa asümmeetrilise valgusjaotusega lähi- või kaugtuld või mõlemat kiirgavad esitulede lamplaternad | Määrus (EÜ) nr 661/2009<br>ÜRO eeskiri nr 31 | X | X | X | X | X | X | | | | |
| 25B | Mootorsõidukite ja nende haagiste tüübikinnitusega laternaseadmestikus kasutatavad hõõglambid | Määrus (EÜ) nr 661/2009<br>ÜRO eeskiri nr 37 | X | X | X | X | X | X | X | X | X | X |

| Kirje | Teema | Õigusakti viide | $M_1$ | $M_2$ | $M_3$ | $N_1$ | $N_2$ | $N_3$ | $O_1$ | $O_2$ | $O_3$ | $O_4$ |
|---|---|---|---|---|---|---|---|---|---|---|---|---|
| 25C | Mootorsõiduki gaaslahendusvalgus allikatega varustatud esilaternad | Määrus (EÜ) nr 661/2009<br>ÜRO eeskiri nr 98 | X | X | X | X | X | X | | | | |
| 25D | Tüübikinnitusega gaaslahenduslater-nates kasutatavad gaaslahendus-valgusallikad | Määrus (EÜ) nr 661/2009<br>ÜRO eeskiri nr 99 | X | X | X | X | X | X | | | | |
| 25E | Mootorsõidukite esilaternad, mis kiirgavad asümmeetrilist lähi- või kaugtuld või mõlemat ja on varustatud hõõglampide ja/või LED-moodulitega | Määrus (EÜ) nr 661/2009<br>ÜRO eeskiri nr 112 | X | X | X | X | X | X | | | | |
| 25F | Mootorsõidukite kohanduvate esitulede süsteemid | Määrus (EÜ) nr 661/2009<br>ÜRO eeskiri nr 123 | X | X | X | X | X | X | | | | |
| 26A | Mootorsõidukite eesmised udutulelaternad | Määrus (EÜ) nr 661/2009<br>ÜRO eeskiri nr 19 | X | X | X | X | X | X | | | | |
| 27A | Pukseerimisseade | Määrus (EÜ) nr 661/2009<br>Määrus (EL) nr 1005/2010 | A | A | A | A | A | A | | | | |

| Kirje | Teema | Õigusakti viide | $M_1$ | $M_2$ | $M_3$ | $N_1$ | $N_2$ | $N_3$ | $O_1$ | $O_2$ | $O_3$ | $O_4$ |
|---|---|---|---|---|---|---|---|---|---|---|---|---|
| 28A | Mootorsõidukite ja nende haagiste tagumised udutulelaternad | Määrus (EÜ) nr 661/2009<br>ÜRO eeskiri nr 38 | X | X | X | X | X | X | X | X | X | X |
| 29A | Mootorsõidukite ja nende haagiste tagurdustuled | Määrus (EÜ) nr 661/2009<br>ÜRO eeskiri nr 23 | X | X | X | X | X | X | X | X | X | X |
| 30A | Mootorsõidukite seisutulelaternad | Määrus (EÜ) nr 661/2009<br>ÜRO eeskiri nr 77 | X | X | X | X | X | X | | | | |
| 31A | Turvavööd, turvasüsteemid, lapse turvasüsteemid ja ISOFIX-tüüpi lapse turvasüsteemid | Määrus (EÜ) nr 661/2009<br>ÜRO eeskiri nr 16 | A | A | A | A | A | A | | | | |
| 32A | Eesmine vaateväli | Määrus (EÜ) nr 661/2009<br>ÜRO eeskiri nr 125 | S | | | | | | | | | |
| 33A | Käsijuhtseadiste, märgutulede ja näidikute paigutus ja tähistus | Määrus (EÜ) nr 661/2009<br>ÜRO eeskiri nr 121 | X | X | X | X | X | X | | | | |
| 34A | Tuuleklaasilt jäite ja niiskuse eemaldamise seadmed | Määrus (EÜ) nr 661/2009<br>Määrus (EL) nr 672/2010 | A | ([5]) | ([5]) | ([5]) | ([5]) | ([5]) | | | | |

| Kirje | Teema | Õigusakti viide | $M_1$ | $M_2$ | $M_3$ | $N_1$ | $N_2$ | $N_3$ | $O_1$ | $O_2$ | $O_3$ | $O_4$ |
|---|---|---|---|---|---|---|---|---|---|---|---|---|
| 35A | Tuuleklaasi puhasti- ja pesurisüsteemid | Määrus (EÜ) nr 661/2009<br>Määrus (EL) nr 1008/2010 | A | ([6]) | ([6]) | ([6]) | ([6]) | ([6]) | | | | |
| 36A | Küttesüsteemid | Määrus (EÜ) nr 661/2009<br>ÜRO eeskiri nr 122 | X | X | X | X | X | X | X | X | X | X |
| 37A | Porikaitsmed | Määrus (EÜ) nr 661/2009<br>Määrus (EL) nr 1009/2010 | X | | | | | | | | | |
| 38A | Sõiduki istmega kokku ehitatud või eraldiseisvad peatoed | Määrus (EÜ) nr 661/2009<br>ÜRO eeskiri nr 25 | X | | | | | | | | | |
| 41A | Raskeveokite heide (Euro VI) / teabe kättesaadavus | Määrus (EÜ) nr 595/2009 | X ([9]) | X ([9]) | X | X ([9]) | X ([9]) | X | | | | |
| 42A | Kaubaveokite külgmised allasõidutõkked | Määrus (EÜ) nr 661/2009<br>ÜRO eeskiri nr 73 | | | | | X | X | | | X | X |
| 43A | Porikaitsesüsteemid | Määrus (EÜ) nr 661/2009<br>Määrus (EL) nr 109/2011 | | | | X | X | X | X | X | X | X |
| 44A | Massid ja mõõtmed | Määrus (EÜ) nr 661/2009<br>Määrus (EL) nr 1230/2012 | X | | | | | | | | | |

| Kirje | Teema | Õigusakti viide | $M_1$ | $M_2$ | $M_3$ | $N_1$ | $N_2$ | $N_3$ | $O_1$ | $O_2$ | $O_3$ | $O_4$ |
|---|---|---|---|---|---|---|---|---|---|---|---|---|
| 45A | Ohutud klaaspinnamaterja-lid ja nende paigaldamine sõidukitele | Määrus (EÜ) nr 661/2009<br>ÜRO eeskiri nr 43 | Ei kohal data | Ei kohal data | Ei kohal data | Ei kohal data | Ei kohal data | Ei kohal data | Ei kohal data | Ei kohal data | Ei kohal data | Ei kohal data |
| 46A | Rehvide paigaldamine | Määrus (EÜ) nr 661/2009<br>Määrus (EL) nr 458/2011 | A | A | A | A | A | A | A | A | A | A |
| 46B | Mootorsõidukite ja nende haagiste õhkrehvid ($C_1$-klass) | Määrus (EÜ) nr 661/2009<br>ÜRO eeskiri nr 30 | A | | | A | | | A | A | | |
| 46C | Mootorsõidukite ja nende haagiste õhkrehvid ($C_2$- ja $C_3$-klass) | Määrus (EÜ) nr 661/2009<br>ÜRO eeskiri nr 54 | | A | A | A | A | A | | | A | A |
| 46D | Rehvide veeremismüra, märja pinnaga haardumine ja veeretakistusjõud ($C_1$-, $C_2$- ja $C_3$-klass) | Määrus (EÜ) nr 661/2009<br>ÜRO eeskiri nr 117 | A | A | A | A | A | A | A | A | A | A |
| 46E | Ajutiseks kasutamiseks ette nähtud varuratas, mobiilrehvid / mobiilrehvide süsteem ja rehvirõhu seire süsteem | Määrus (EÜ) nr 661/2009<br>ÜRO eeskiri nr 64 | A([9A]) | | | A([9A]) | | | | | | |
| 47A | Sõidukite kiiruspiirikud | Määrus (EÜ) nr 661/2009<br>ÜRO eeskiri nr 89 | | X | X | | X | X | | | | |

| Kirje | Teema | Õigusakti viide | $M_1$ | $M_2$ | $M_3$ | $N_1$ | $N_2$ | $N_3$ | $O_1$ | $O_2$ | $O_3$ | $O_4$ |
|---|---|---|---|---|---|---|---|---|---|---|---|---|
| 48A | Massid ja mõõtmed | Määrus (EÜ) nr 661/2009<br>Määrus (EL) nr 1230/2012 | | X | X | X | X | X | X | X | X | X |
| 49A | Tarbesõidukite kabiini tagapaneelist eespool asuvad eenduvad osad | Määrus (EÜ) nr 661/2009<br>ÜRO eeskiri nr 61 | | | | A | A | A | | | | |
| 50A | Autorongi mehaaniliste haakeseadiste osad | Määrus (EÜ) nr 661/2009<br>ÜRO eeskiri nr 55 | X([10]) | X([10]) | X([10]) | X([10]) | X([10]) | X([10]) | X | X | X | X |
| 50B | Suletud haakeseadis; tüübikinnitusega suletud haakeseadise paigaldamine | Määrus (EÜ) nr 661/2009<br>ÜRO eeskiri nr 102 | | | | | X([10]) | X([10]) | | | X([10]) | X([10]) |
| 51A | Teatavate mootorsõidukikategooriate sisekujunduses kasutatavate materjalide põlemisomadused | Määrus (EÜ) nr 661/2009<br>ÜRO eeskiri nr 118 | | | X | | | | | | | |
| 52A | $M_2$ ja $M_3$-kategooria sõidukid | Määrus (EÜ) nr 661/2009<br>ÜRO eeskiri nr 107 | | A | A | | | | | | | |
| 52B | Suurte reisijateveosõidukite pealisehitise tugevus | Määrus (EÜ) nr 661/2009<br>ÜRO eeskiri nr 66 | | A | A | | | | | | | |

| Kirje | Teema | Õigusakti viide | $M_1$ | $M_2$ | $M_3$ | $N_1$ | $N_2$ | $N_3$ | $O_1$ | $O_2$ | $O_3$ | $O_4$ |
|---|---|---|---|---|---|---|---|---|---|---|---|---|
| 53A | Sõidukis viibijate kaitse laupkokkupõrke korral | Määrus (EÜ) nr 661/2009<br>ÜRO eeskiri nr 94 | Ei kohal data | | | | | | | | | |
| 54A | Sõidukis viibijate kaitse külgkokkupõrke korral | Määrus (EÜ) nr 661/2009<br>ÜRO eeskiri nr 95 | Ei kohal data | | | Ei kohal data | | | | | | |
| 56A | Sõidukid ohtlike kaupade veoks | Määrus (EÜ) nr 661/2009<br>ÜRO eeskiri nr 105 | | | | X([13]) | X([13]) | X([13]) | X([13]) | X([13]) | X([13]) | X([13]) |
| 57A | Eesmised allasõidutõkke seadised ja nende paigaldamine; eesmine allasõidutõke | Määrus (EÜ) nr 661/2009<br>ÜRO eeskiri nr 93 | | | | | X | X | | | | |
| 58 | Jalakäijate kaitse | Määrus (EÜ) nr 78/2009 | Ei kohal data | | | Ei kohal data | | | | | | |
| 59 | Ringlussevõetavus | Direktiiv 2005/64/EÜ | Ei kohal data | | | Ei kohal data | | | | | | |
| 61 | Kliimaseade | Direktiiv 2006/40/EÜ | X | | | X([14]) | | | | | | |
| 62 | Vesinikusüsteem | Määrus (EÜ) nr 79/2009 | A | A | A | A | A | A | | | | |
| 63 | Üldine ***turvalisus*** | Määrus (EÜ) nr 661/2009 | X([15]) | X([15]) | X([15]) | X([15]) | X([15]) | X([15]) | X([15]) | X([15]) | X([15]) | X([15]) |

| Kirje | Teema | Õigusakti viide | $M_1$ | $M_2$ | $M_3$ | $N_1$ | $N_2$ | $N_3$ | $O_1$ | $O_2$ | $O_3$ | $O_4$ |
|---|---|---|---|---|---|---|---|---|---|---|---|---|
| 64 | Käiguvahetuse näidikud | Määrus (EÜ) nr 661/2009<br>Määrus (EL) nr 65/2012 | X | | | | | | | | | |
| 65 | Kõrgetasemelised hädapidurdus-süsteemid | Määrus (EÜ) nr 661/2009<br>Määrus (EL) nr 347/2012 | | ([16]) | ([16]) | | ([16]) | ([16]) | | | | |
| 66 | Sõidurajalt kõrvalekaldumise hoiatusmärguande seade | Määrus (EÜ) nr 661/2009<br>Määrus (EL) nr 351/2012 | | ([17]) | ([17]) | | ([17]) | ([17]) | | | | |
| 67 | Kütusena veeldatud naftagaasi (LPG) kasutavate mootorsõidukite eriseadmed ja nende paigaldamine asjaomastele sõidukitele | Määrus (EÜ) nr 661/2009<br>ÜRO eeskiri nr 67 | X | X | X | X | X | X | | | | |
| 68 | Sõiduki alarmsüsteemid | Määrus (EÜ) nr 661/2009<br>ÜRO eeskiri nr 97 | X | | | X | | | | | | |
| 69 | Elektriohutus | Määrus (EÜ) nr 661/2009<br>ÜRO eeskiri nr 100 | X | X | X | X | X | X | | | | |
| 70 | Kütusena surumaagaasi kasutavate mootorsõidukite eriosad ja nende paigaldamine asjaomastele sõidukitele | Määrus (EÜ) nr 661/2009<br>ÜRO eeskiri nr 110 | X | X | X | X | X | X | | | | |
| ***72*** | ***eCall-süsteem*** | ***Määrus (EL) 2015/758*** | ***G*** | ***Ei kohal data*** | ***Ei kohal data*** | ***G*** | ***Ei kohal data*** | ***Ei kohal data*** | ***Ei kohal data*** | ***Ei kohal data*** | ***Ei kohal data*** | ***Ei kohal data*** |

3. liide

Ratastooliga juurdepääsetavad sõidukid

| Kirje | Teema | Õigusakt | $M_1$ |
|---|---|---|---|
| 1A | Müratase | Määrus (EL) nr 540/2014 | $G+W_9$ |
| 2 | Väikeste tarbesõidukite heide (Euro 5 ja Euro 6) / teabe kättesaadavus | Määrus (EÜ) nr 715/2007 | $G+W_1$ |
| 3A | Tuleohutus (vedelkütusepaagid) | Määrus (EÜ) nr 661/2009<br>ÜRO eeskiri nr 34 | $X+W_2$ |
| 3B | Tagumised allasõidutõkke seadised ja nende paigaldamine; tagumine allasõidutõke | Määrus (EÜ) nr 661/2009<br>ÜRO eeskiri nr 58 | X |
| 4A | Tagumise registreerimismärgi paigaldus- ja kinnituskoht | Määrus (EÜ) nr 661/2009<br>Määrus (EL) nr 1003/2010 | X |
| 5A | Juhtimisseadmestik | Määrus (EÜ) nr 661/2009<br>ÜRO eeskiri nr 79 | G |
| 6A | Sõidukisse pääs ja sõiduki manööverdamisvõime (astmed, astmelauad ja käepidemed) | Määrus (EÜ) nr 661/2009<br>Määrus (EL) nr 130/2012 | X |
| 6B | Uksesulgurid ja uksekinnitusdetailid | Määrus (EÜ) nr 661/2009<br>ÜRO eeskiri nr 11 | X |
| 7A | Helisignaalseadmed ja signaalseadised | Määrus (EÜ) nr 661/2009<br>ÜRO eeskiri nr 28 | X |
| 8A | Kaudse nähtavuse seadmed ja nende paigaldamine | Määrus (EÜ) nr 661/2009<br>ÜRO eeskiri nr 46 | X |
| 9B | Sõiduautode pidurisüsteem | Määrus (EÜ) nr 661/2009<br>ÜRO eeskiri nr 13-H | $G+A_1$ |
| 10A | Elektromagnetiline ühilduvus | Määrus (EÜ) nr 661/2009<br>ÜRO eeskiri nr 10 | X |
| 12A | Sisustus | Määrus (EÜ) nr 661/2009<br>ÜRO eeskiri nr 21 | G+C |

| Kirje | Teema | Õigusakt | $M_1$ |
|---|---|---|---|
| 13B | Kaitse mootorsõiduki omavolilise kasutamise eest | Määrus (EÜ) nr 661/2009<br>ÜRO eeskiri nr 116 | X |
| 14A | Juhi kaitse roolimehhanismi eest kokkupõrke korral | Määrus (EÜ) nr 661/2009<br>ÜRO eeskiri nr 12 | G |
| 15A | Istmed, nende kinnituspunktid ja peatoed | Määrus (EÜ) nr 661/2009<br>ÜRO eeskiri nr 17 | $G+W_3$ |
| 16A | Väljaulatuvad osad | Määrus (EÜ) nr 661/2009<br>ÜRO eeskiri nr 26 | $G+W_4$ |
| 17A | Sõidukisse pääs ja sõiduki manööverdamisvõime (tagasikäik) | Määrus (EÜ) nr 661/2009<br>Määrus (EL) nr 130/2012 | X |
| 17B | Kiirusmõõdik ja selle paigaldamine | Määrus (EÜ) nr 661/2009<br>ÜRO eeskiri nr 39 | X |
| 18A | Tootja andmesilt ja VIN-kood | Määrus (EÜ) nr 661/2009<br>Määrus (EL) nr 19/2011 | X |
| 19A | Turvavööde kinnituspunktid, ISOFIX-kinnitussüsteemid ja ISOFIX-ülakinnitused | Määrus (EÜ) nr 661/2009<br>ÜRO eeskiri nr 14 | $X+W_5$ |
| 20A | Valgustus- ja valgussignaalseadmete paigaldamine sõidukitele | Määrus (EÜ) nr 661/2009<br>ÜRO eeskiri nr 48 | X |
| 21A | Mootorsõidukite ja nende haagiste helkurseadmed | Määrus (EÜ) nr 661/2009<br>ÜRO eeskiri nr 3 | X |
| 22A | Mootorsõidukite ja nende haagiste eesmised ja tagumised ääretulelaternad, piduritulelaternad ja ülemised ääretulelaternad | Määrus (EÜ) nr 661/2009<br>ÜRO eeskiri nr 7 | X |
| 22B | Mootorsõidukite päevatulelaternad | Määrus (EÜ) nr 661/2009<br>ÜRO eeskiri nr 87 | X |
| 22C | Mootorsõidukite ja nende haagiste küljeääretulelaternad | Määrus (EÜ) nr 661/2009<br>ÜRO eeskiri nr 91 | X |
| 23A | Mootorsõidukite ja nende haagiste suunatuled | Määrus (EÜ) nr 661/2009<br>ÜRO eeskiri nr 6 | X |

| Kirje | Teema | Õigusakt | $M_1$ |
|---|---|---|---|
| 24A | Mootorsõidukite ja nende haagiste tagumiste registreerimismärkide valgustus | Määrus (EÜ) nr 661/2009<br>ÜRO eeskiri nr 4 | X |
| 25A | Mootorsõidukite Euroopa asümmeetrilise valgusjaotusega lähi- või kaugtuld või mõlemat kiirgavad esitulede lamplaternad | Määrus (EÜ) nr 661/2009<br>ÜRO eeskiri nr 31 | X |
| 25B | Mootorsõidukite ja nende haagiste tüübikinnitusega laternaseadmestikus kasutatavad hõõglambid | Määrus (EÜ) nr 661/2009<br>ÜRO eeskiri nr 37 | X |
| 25C | Mootorsõiduki gaaslahendusvalgusallikatega varustatud esilaternad | Määrus (EÜ) nr 661/2009<br>ÜRO eeskiri nr 98 | X |
| 25D | Tüübikinnitusega gaaslahenduslaternates kasutatavad gaaslahendus-valgusallikad | Määrus (EÜ) nr 661/2009<br>ÜRO eeskiri nr 99 | X |
| 25E | Mootorsõidukite esilaternad, mis kiirgavad asümmeetrilist lähi- või kaugtuld või mõlemat ja on varustatud hõõglampide ja/või LED-moodulitega | Määrus (EÜ) nr 661/2009<br>ÜRO eeskiri nr 112 | X |
| 25F | Mootorsõidukite kohanduvate esitulede süsteemid | Määrus (EÜ) nr 661/2009<br>ÜRO eeskiri nr 123 | X |
| 26A | Mootorsõidukite eesmised udutulelaternad | Määrus (EÜ) nr 661/2009<br>ÜRO eeskiri nr 19 | X |
| 27A | Pukseerimisseade | Määrus (EÜ) nr 661/2009<br>Määrus (EL) nr 1005/2010 | E |
| 28A | Mootorsõidukite ja nende haagiste tagumised udutulelaternad | Määrus (EÜ) nr 661/2009<br>ÜRO eeskiri nr 38 | X |
| 29A | Mootorsõidukite ja nende haagiste tagurdustuled | Määrus (EÜ) nr 661/2009<br>ÜRO eeskiri nr 23 | X |
| 30A | Mootorsõidukite seisutulelaternad | Määrus (EÜ) nr 661/2009<br>ÜRO eeskiri nr 77 | X |
| 31A | Turvavööd, turvasüsteemid, lapse turvasüsteemid ja ISOFIX-tüüpi lapse turvasüsteemid | Määrus (EÜ) nr 661/2009<br>ÜRO eeskiri nr 16 | $X+W_6$ |
| 32A | Eesmine vaateväli | Määrus (EÜ) nr 661/2009<br>ÜRO eeskiri nr 125 | G |

| Kirje | Teema | Õigusakt | $M_1$ |
|---|---|---|---|
| 33A | Käsijuhtseadiste, märgutulede ja näidikute paigutus ja tähistus | Määrus (EÜ) nr 661/2009<br>ÜRO eeskiri nr 121 | X |
| 34A | Tuuleklaasilt jäite ja niiskuse eemaldamise seadmed | Määrus (EÜ) nr 661/2009<br>Määrus (EL) nr 672/2010 | G([5]) |
| 35A | Tuuleklaasi puhasti- ja pesurisüsteemid | Määrus (EÜ) nr 661/2009<br>Määrus (EL) nr 1008/2010 | G([6]) |
| 36A | Küttesüsteemid | Määrus (EÜ) nr 661/2009<br>ÜRO eeskiri nr 122 | X |
| 37A | Porikaitsmed | Määrus (EÜ) nr 661/2009<br>Määrus (EL) nr 1009/2010 | G |
| 38A | Sõiduki istmega kokku ehitatud või eraldiseisvad peatoed | Määrus (EÜ) nr 661/2009<br>ÜRO eeskiri nr 25 | X |
| 41A | Raskeveokite heide (Euro VI) / teabe kättesaadavus | Määrus (EÜ) nr 595/2009 | $X+W_1$ ([9]) |
| 44A | Massid ja mõõtmed | Määrus (EÜ) nr 661/2009<br>Määrus (EL) nr 1230/2012 | $X+W_8$ |
| 45A | Ohutud klaaspinnamaterjalid ja nende paigaldamine sõidukitele | Määrus (EÜ) nr 661/2009<br>ÜRO eeskiri nr 43 | G |
| 46A | Rehvide paigaldamine | Määrus (EÜ) nr 661/2009<br>Määrus (EL) nr 458/2011 | X |
| 46B | Mootorsõidukite ja nende haagiste õhkrehvid ($C_1$-klass) | Määrus (EÜ) nr 661/2009<br>ÜRO eeskiri nr 30 | X |
| 46D | Rehvide veeremismüra, märja pinnaga haardumine ja veeretakistusjõud ($C_1$-, $C_2$- ja $C_3$-klass) | Määrus (EÜ) nr 661/2009<br>ÜRO eeskiri nr 117 | X |
| 46E | Ajutiseks kasutamiseks ette nähtud varuratas, mobiilrehvid / mobiilrehvide süsteem ja rehvirõhu seire süsteem | Määrus (EÜ) nr 661/2009<br>ÜRO eeskiri nr 64 | G([9A]) |
| 50A | Autorongi mehaaniliste haakeseadiste osad | Määrus (EÜ) nr 661/2009<br>ÜRO eeskiri nr 55 | X([10]) |

| Kirje | Teema | Õigusakt | $M_1$ |
|---|---|---|---|
| 53A | Sõidukis viibijate kaitse laupkokkupõrke korral | Määrus (EÜ) nr 661/2009<br>ÜRO eeskiri nr 94 | Ei kohaldata |
| 54A | Sõidukis viibijate kaitse külgkokkupõrke korral | Määrus (EÜ) nr 661/2009<br>ÜRO eeskiri nr 95 | Ei kohaldata |
| 58 | Jalakäijate kaitse | Määrus (EÜ) nr 78/2009 | G |
| 59 | Ringlussevõetavus | Direktiiv 2005/64/EÜ | Ei kohaldata |
| 61 | Kliimaseadmed | Direktiiv 2006/40/EÜ | G |
| 62 | Vesinikusüsteem | Määrus (EÜ) nr 79/2009 | X |
| 63 | Üldine ohutus | Määrus (EÜ) nr 661/2009 | X([15]) |
| 64 | Käiguvahetuse näidikud | Määrus (EÜ) nr 661/2009<br>Määrus (EL) nr 65/2012 | G |
| 67 | Kütusena veeldatud naftagaasi (LPG) kasutavate mootorsõidukite eriseadmed ja nende paigaldamine asjaomastele sõidukitele | Määrus (EÜ) nr 661/2009<br>ÜRO eeskiri nr 67 | X |
| 68 | Sõiduki alarmsüsteemid | Määrus (EÜ) nr 661/2009<br>ÜRO eeskiri nr 97 | X |
| 69 | Elektriohutus | Määrus (EÜ) nr 661/2009<br>ÜRO eeskiri nr 100 | X |
| 70 | Kütusena surumaagaasi kasutavate mootorsõidukite eriosad ja nende paigaldamine asjaomastele sõidukitele | Määrus (EÜ) nr 661/2009<br>ÜRO eeskiri nr 110 | X |
| ***72*** | ***eCall-süsteem*** | ***Määrus (EL) 2015/758*** | ***G*** |

Lisanõuded ratastooli kinnituse ja ratastooli kasutaja turvasüsteemi katsetamiseks

Kohaldatakse järgmist punkti 1 ja kas punkti 3 või punkti 4.

1. Mõisted

1.1. Asendusratastool (SWC) on jäik, uuesti kasutatav katsetamiseks ettenähtud ratastool, mis on määratletud rahvusvahelise standardi ISO 10542-1:2012 punktis 3.

1.2. Punkt P tähistab ratastooli kasutaja puusa asukohta asendusratastoolis (SWC) istudes, nagu on määratletud rahvusvahelise standardi ISO 10542-1:2012 punktis 3.

2. Üldnõuded

2.1. Iga ratastooli asukoht peab olema varustatud kinnituspunktidega, mille külge ratastooli kinnitus- ja ratastooli kasutaja turvasüsteem (WTORS) kinnitatakse.

2.2. Ratastooli kasutaja alumise turvavöö kinnituspunktide asukoht peab olema ÜRO eeskirja nr 14.07 punkti 5.4.2.2 kohane ja vastama asendusratastooli (SWC) punktile P, kui ratastool on tootja määratud sõiduasendis. Ülemine tegelik kinnituspunkt (kinnituspunktid) peab asuma vähemalt 1 100 mm kõrgemal horisontaalpinnast, mis kulgeb läbi asendusratastooli (SWC) tagumiste rataste ja sõiduki põranda vaheliste kontaktpunktide. See tingimus peab olema täidetud pärast käesoleva liite punkti 3 kohase katse tegemist.

2.3. WTORS-süsteemi kasutaja turvavööd tuleb hinnata, et tagada selle vastavus ÜRO eeskirja nr 16.06 punktidele 8.2.2−8.2.2.4 ja 8.3.1−8.3.4.

2.4. ISOFIX-lasteistmete vähimat arvu ei ole vaja esitada. Kui mitmeastmelise tüübikinnituse korral on muudatused ISOFIX-kinnitussüsteemi mõjutanud, tuleb süsteemi kas uuesti katsetada või lugeda kinnitused kasutamiskõlbmatuks. Viimasel juhul tuleb ISOFIX-märgistus eemaldada ja edastada asjakohane teave sõiduki ostjale.

3. Sõidukisisene staatiline katse

3.1. Ratastooli kasutaja turvasüsteemi kinnituspunktid

3.1.1. Ratastooli kasutaja turvasüsteemi kinnituspunktid peavad suutma samaaegselt taluda kasutaja turvasüsteemi kinnituspunktidele suunatud ÜRO eeskirjas nr 14.07 nimetatud staatilist jõudu ja ratastooli kinnituspunktidele suunatud selle lisa punktis 3.2 nimetatud staatilist jõudu.

3.2. Ratastooli kinnituspunktid

Ratastooli kinnituspunktid peavad vähemalt 0,2 sekundi jooksul taluma järgmisi jõude, mis on neile suunatud läbi SWC (või läbi sobiva asendusratastooli, mille teljevahe, istmekõrgus ja kinnituspunktid vastavad SWC tehnilisele kirjeldusele) 300 +/– 100 mm kõrguselt pinnast, millel SWC asetseb:

3.2.1. näoga sõidusuunas asuva ratastooli puhul 24,5 kN suurune jõud samaaegselt ratastooli kasutaja turvasüsteemi kinnituspunktidele suunatud jõuga ja

3.2.2. teine katse, kus 8,2 kN staatiline jõud suunatakse sõiduki tagaossa.

3.2.3. Tahapoole suunatud asendis ratastooli puhul 8,2 kN jõud samaaegselt ratastooli kasutaja turvasüsteemi kinnituspunktidele suunatud jõuga ja

3.2.4. teine katse, kus 24,5 kN staatiline jõud suunatakse sõiduki esiossa.

3.3. Süsteemi osad

3.3.1. WTORS-süsteemi kõik osad peavad vastama rahvusvahelise standardi ISO 10542-1:2012 asjaomastele nõuetele. Rahvusvahelise standardi ISO 10542-1:2012 A lisas ning punktides 5.2.2 ja 5.2.3 määratletud dünaamiline katse tuleb kogu WTORS-süsteemi puhul siiski teha nii, et kasutatakse sõiduki kinnituspunktide geomeetriat, mitte rahvusvahelise standardi ISO 10542-1:2012 A lisas määratletud katsegeomeetriat. Katse võib sooritada sõiduki sees või sõidukit asendavas struktuuris, mis vastab katsetatava sõiduki WTORS-süsteemi kinnituspunktide geomeetriale. Kõikide kinnituspunktide asukoht peab jääma ÜRO eeskirja nr 16.06 punktis 7.7.1 sätestatud lubatud hälbe piiridesse.

3.3.2. Kui WTORS-süsteemi reisijaistme turvaseade on saanud tüübikinnituse ÜRO eeskirja nr 16.06 kohaselt, tuleb sellele teha käesoleva liite punktis 3.3.1 sätestatud kogu WTORS-süsteemi dünaamiline katse, kuid rahvusvahelise standardi ISO 10542-1:2012 punktide 5.1, 5.3 ja 5.4 nõuded loetakse täidetuks.

4. Sõidukisisene dünaamiline katse

4.1. Kogu WTORS-süsteemi tuleb katsetada sõiduki sees sooritatava dünaamilise katsega kooskõlas rahvusvahelise standardi ISO 10542-1:2012 punktidega 5.2.2 ja 5.2.3 ning A lisaga, katsetades üheaegselt kõiki osasid/kinnituspunkte ja kasutades selleks sõidukikere või sellele vastavat struktuuri.

4.2. WTORS-süsteemi osad peavad vastama rahvusvahelise standardi ISO 10542-1:2012 punktide 5.1, 5.3 ja 5.4 asjaomastele nõuetele. Need nõuded loetakse reisijaistme turvasüsteemi puhul täidetuks, kui see on ÜRO eeskirja nr 16.06 kohaselt saanud tüübikinnituse.

4. liide

Muud eriotstarbelised sõidukid

(sh erirühm, mitmeotstarbelised vedukid ja haagissuvilad)

Käesolevas liites sätestatud erandid on lubatud ainult juhul, kui tootja tõendab tüübikinnitusasutusele, et sõiduk ei saa oma eriotstarbe tõttu vastata kõigile käesoleva lisa I osas esitatud nõuetele.

| Kirje | Teema | Viide õigusaktile | $M_2$ | $M_3$ | $N_1$ | $N_2$ | $N_3$ | $O_1$ | $O_2$ | $O_3$ | $O_4$ |
|---|---|---|---|---|---|---|---|---|---|---|---|
| 1A | Müratase | Määrus (EL) nr 540/2014 | | H | H | H | H | H | | | |
| 2 | Väikeste tarbesõidukite heide (Euro 5 ja Euro 6) / teabe kättesaadavus | Määrus (EÜ) nr 715/2007 | Q([1]) | | Q+$V_1$ ([1]) | Q+$V_1$ ([1]) | | | | | |
| 3A | Tuleohutus (vedelkütusepaagid) | Määrus (EÜ) nr 661/2009<br>ÜRO eeskiri nr 34 | F | F | F | F | F | X | X | X | X |
| 3B | Tagumised allasõidutõkke seadised ja nende paigaldamine; tagumine allasõidutõke | Määrus (EÜ) nr 661/2009<br>ÜRO eeskiri nr 58 | X | X | A | A | A | X | X | X | X |
| 4A | Tagumise registreerimismärgi paigaldus- ja kinnituskoht | Määrus (EÜ) nr 661/2009<br>Määrus (EL) nr 1003/2010 | A+R | A+R | A+R | A+R | A+R | A+R | A+R | A+R | A+R |
| 5A | Juhtimisseadmestik | Määrus (EÜ) nr 661/2009<br>ÜRO eeskiri nr 79 | X | X | X | X | X | X | X | X | X |

| Kirje | Teema | Viide õigusaktile | $M_2$ | $M_3$ | $N_1$ | $N_2$ | $N_3$ | $O_1$ | $O_2$ | $O_3$ | $O_4$ |
|---|---|---|---|---|---|---|---|---|---|---|---|
| 6A | Sõidukisse pääs ja sõiduki manööverdamisvõime (astmed, astmelauad ja käepidemed) | Määrus (EÜ) nr 661/2009<br>Määrus (EL) nr 130/2012 | X | X | B | B | B | | | | |
| 6B | Uksesulgurid ja uksekinnitusdetailid | Määrus (EÜ) nr 661/2009<br>ÜRO eeskiri nr 11 | | | B | | | | | | |
| 7A | Helisignaalseadmed ja signaalseadised | Määrus (EÜ) nr 661/2009<br>ÜRO eeskiri nr 28 | X | X | X | X | X | | | | |
| 8A | Kaudse nähtavuse seadmed ja nende paigaldamine | Määrus (EÜ) nr 661/2009<br>ÜRO eeskiri nr 46 | X | X | X | X | X | | | | |
| 9A | Sõidukite ja haagiste pidurisüsteem | Määrus (EÜ) nr 661/2009<br>ÜRO eeskiri nr 13 | X ([3]) | X ([3]) | X ([3]) | X+$U_1$ ([3]) | X+$U_1$ ([3]) | X | X | X ([3]) | X ([3]) |
| 9B | Sõiduautode pidurisüsteem | Määrus (EÜ) nr 661/2009<br>ÜRO eeskiri nr 13-H | | | X ([4]) | | | | | | |
| 10A | Elektromagnetiline ühilduvus | Määrus (EÜ) nr 661/2009<br>ÜRO eeskiri nr 10 | X | X | X | X | X | X | X | X | X |
| 13A | Kaitse mootorsõiduki omavolilise kasutamise eest | Määrus (EÜ) nr 661/2009<br>ÜRO eeskiri nr 18 | X([4A]) | X([4A]) | | X([4A]) | X([4A]) | | | | |

| Kirje | Teema | Viide õigusaktile | M[2] | M[3] | $N_1$ | $N_2$ | $N_3$ | O[1] | O[2] | O[3] | O[4] |
|---|---|---|---|---|---|---|---|---|---|---|---|
| 13B | Kaitse mootorsõiduki omavolilise kasutamise eest | Määrus (EÜ) nr 661/2009<br>ÜRO eeskiri nr 116 | | | X | | | | | | |
| 14A | Juhi kaitse roolimehhanismi eest kokkupõrke korral | Määrus (EÜ) nr 661/2009<br>ÜRO eeskiri nr 12 | | | X | | | | | | |
| 15A | Istmed, nende kinnituspunktid ja peatoed | Määrus (EÜ) nr 661/2009<br>ÜRO eeskiri nr 17 | D([4B]) | D([4B]) | D | D | D | | | | |
| 15B | Suurte reisijateveo-sõidukite istmed | Määrus (EÜ) nr 661/2009<br>ÜRO eeskiri nr 80 | D | D | | | | | | | |
| 17A | Sõidukisse pääs ja sõiduki manööverdamisvõime (tagasikäik) | Määrus (EÜ) nr 661/2009<br>Määrus (EL) nr 130/2012 | X | X | X | X | X | | | | |
| 17B | Kiirusmõõdik ja selle paigaldamine | Määrus (EÜ) nr 661/2009<br>ÜRO eeskiri nr 39 | X | X | X | X | X | | | | |
| 18A | Tootja andmesilt ja VIN-kood | Määrus (EÜ) nr 661/2009<br>Määrus (EL) nr 19/2011 | X | X | X | X | X | X | X | X | X |
| 19A | Turvavööde kinnituspunktid, ISOFIX-kinnitussüsteemid ja ISOFIX-ülakinnitused | Määrus (EÜ) nr 661/2009<br>ÜRO eeskiri nr 14 | D | D | D | D | D | | | | |

| Kirje | Teema | Viide õigusaktile | $M_2$ | $M_3$ | $N_1$ | $N_2$ | $N_3$ | $O_1$ | $O_2$ | $O_3$ | $O_4$ |
|---|---|---|---|---|---|---|---|---|---|---|---|
| 20A | Valgustus- ja valgussignaalseadmete paigaldamine sõidukitele | Määrus (EÜ) nr 661/2009<br>ÜRO eeskiri nr 48 | A+N | A+N | A+N | A+N | A+N | A+N | A+N | A+N | A+N |
| 21A | Mootorsõidukite ja nende haagiste helkurseadmed | Määrus (EÜ) nr 661/2009<br>ÜRO eeskiri nr 3 | X | X | X | X | X | X | X | X | X |
| 22A | Mootorsõidukite ja nende haagiste eesmised ja tagumised ääretulelaternad, piduritulelaternad ja ülemised ääretulelaternad | Määrus (EÜ) nr 661/2009<br>ÜRO eeskiri nr 7 | X | X | X | X | X | X | X | X | X |
| 22B | Mootorsõidukite päevatulelaternad | Määrus (EÜ) nr 661/2009<br>ÜRO eeskiri nr 87 | X | X | X | X | X | | | | |
| 22C | Mootorsõidukite ja nende haagiste küljeääretulelaternad | Määrus (EÜ) nr 661/2009<br>ÜRO eeskiri nr 91 | X | X | X | X | X | X | X | X | X |
| 23A | Mootorsõidukite ja nende haagiste suunatuled | Määrus (EÜ) nr 661/2009<br>ÜRO eeskiri nr 6 | X | X | X | X | X | X | X | X | X |
| 24A | Mootorsõidukite ja nende haagiste tagumiste registreerimismärkide valgustus | Määrus (EÜ) nr 661/2009<br>ÜRO eeskiri nr 4 | X | X | X | X | X | X | X | X | X |
| 25A | Mootorsõidukite Euroopa asümmeetrilise valgusjaotusega lähi- või kaugtuld või mõlemat kiirgavad esitulede lamplaternad | Määrus (EÜ) nr 661/2009<br>ÜRO eeskiri nr 31 | X | X | X | X | X | | | | |

| Kirje | Teema | Viide õigusaktile | $M_2$ | $M_3$ | $N_1$ | $N_2$ | $N_3$ | $O_1$ | $O_2$ | $O_3$ | $O_4$ |
|---|---|---|---|---|---|---|---|---|---|---|---|
| 25B | Mootorsõidukite ja nende haagiste tüübikinnitusega laternaseadmestikus kasutatavad hõõglambid | Määrus (EÜ) nr 661/2009<br>ÜRO eeskiri nr 37 | X | X | X | X | X | X | X | X | X |
| 25C | Mootorsõiduki gaaslahendusvalgusallikatega varustatud esilaternad | Määrus (EÜ) nr 661/2009<br>ÜRO eeskiri nr 98 | X | X | X | X | X | | | | |
| 25D | Tüübikinnitusega gaaslahenduslaternates kasutatavad gaaslahendus-valgusallikad | Määrus (EÜ) nr 661/2009<br>ÜRO eeskiri nr 99 | X | X | X | X | X | | | | |
| 25E | Mootorsõidukite esilaternad, mis kiirgavad asümmeetrilist lähi- või kaugtuld või mõlemat ja on varustatud hõõglampide ja/või LED-moodulitega | Määrus (EÜ) nr 661/2009<br>ÜRO eeskiri nr 112 | X | X | X | X | X | | | | |
| 25F | Mootorsõidukite kohanduvate esitulede süsteemid | Määrus (EÜ) nr 661/2009<br>ÜRO eeskiri nr 123 | X | X | X | X | X | | | | |
| 26A | Mootorsõidukite eesmised udutulelaternad | Määrus (EÜ) nr 661/2009<br>ÜRO eeskiri nr 19 | X | X | X | X | X | | | | |
| 27A | Pukseerimisseade | Määrus (EÜ) nr 661/2009<br>Määrus (EL) nr 1005/2010 | A | A | A | A | A | | | | |
| 28A | Mootorsõidukite ja nende haagiste tagumised udutulelaternad | Määrus (EÜ) nr 661/2009<br>ÜRO eeskiri nr 38 | X | X | X | X | X | X | X | X | X |

| Kirje | Teema | Viide õigusaktile | $M_2$ | $M_3$ | $N_1$ | $N_2$ | $N_3$ | $O_1$ | $O_2$ | $O_3$ | $O_4$ |
|---|---|---|---|---|---|---|---|---|---|---|---|
| 29A | Mootorsõidukite ja nende haagiste tagurdustuled | Määrus (EÜ) nr 661/2009<br>ÜRO eeskiri nr 23 | X | X | X | X | X | X | X | X | X |
| 30A | Mootorsõidukite seisutulelaternad | Määrus (EÜ) nr 661/2009<br>ÜRO eeskiri nr 77 | X | X | X | X | X | | | | |
| 31A | Turvavööd, turvasüsteemid, lapse turvasüsteemid ja ISOFIX-tüüpi lapse turvasüsteemid | Määrus (EÜ) nr 661/2009<br>ÜRO eeskiri nr 16 | D | D | D | D | D | | | | |
| 33A | Käsijuhtseadiste, märgutulede ja näidikute paigutus ja tähistus | Määrus (EÜ) nr 661/2009<br>ÜRO eeskiri nr 121 | X | X | X | X | X | | | | |
| 34A | Tuuleklaasilt jäite ja niiskuse eemaldamise seadmed | Määrus (EÜ) nr 661/2009<br>Määrus (EL) nr 672/2010 | ([5]) | ([5]) | ([5]) | ([5]) | ([5]) | | | | |
| 35A | Tuuleklaasi puhasti- ja pesurisüsteemid | Määrus (EÜ) nr 661/2009<br>Määrus (EL) nr 1008/2010 | ([6]) | ([6]) | ([6]) | ([6]) | ([6]) | | | | |
| 36A | Küttesüsteemid | Määrus (EÜ) nr 661/2009<br>ÜRO eeskiri nr 122 | X | X | X | X | X | X | X | X | X |
| 38A | Sõiduki istmega kokku ehitatud või eraldiseisvad peatoed | Määrus (EÜ) nr 661/2009<br>ÜRO eeskiri nr 25 | X | | | | | | | | |

| Kirje | Teema | Viide õigusaktile | $M_2$ | $M_3$ | $N_1$ | $N_2$ | $N_3$ | $O_1$ | $O_2$ | $O_3$ | $O_4$ |
|---|---|---|---|---|---|---|---|---|---|---|---|
| 41A | Raskeveokite heide (Euro VI) / teabe kättesaadavus | Määrus (EÜ) nr 595/2009 | H ([9]) | H | H ([9]) | H ([9]) | H | | | | |
| 42A | Kaubaveokite külgmised allasõidutõkked | Määrus (EÜ) nr 661/2009<br>ÜRO eeskiri nr 73 | | | | X | X | | | X | X |
| 43A | Porikaitsesüsteemid | Määrus (EÜ) nr 661/2009<br>Määrus (EL) nr 109/2011 | | | X | X | X | X | X | X | X |
| 45A | Ohutud klaaspinnamaterjalid ja nende paigaldamine sõidukitele | Määrus (EÜ) nr 661/2009<br>ÜRO eeskiri nr 43 | J | J | J | J | J | J | J | J | J |
| 46A | Rehvide paigaldamine | Määrus (EÜ) nr 661/2009<br>Määrus (EL) nr 458/2011 | X | X | X | X | X | X | X | X | X |
| 46B | Mootorsõidukite ja nende haagiste õhkrehvid ($C_1$-klass) | Määrus (EÜ) nr 661/2009<br>ÜRO eeskiri nr 30 | | | X | | | X | X | | |
| 46C | Mootorsõidukite ja nende haagiste õhkrehvid ($C_2$- ja $C_3$-klass) | Määrus (EÜ) nr 661/2009<br>ÜRO eeskiri nr 54 | X | X | X | X | X | | | X | X |
| 46D | Rehvide veeremismüra, märja pinnaga haardumine ja veeretakistusjõud ($C_1$-, $C_2$- ja $C_3$-klass) | Määrus (EÜ) nr 661/2009<br>ÜRO eeskiri nr 117 | X | X | X | X | X | X | X | X | X |

| Kirje | Teema | Viide õigusaktile | $M_2$ | $M_3$ | $N_1$ | $N_2$ | $N_3$ | $O_1$ | $O_2$ | $O_3$ | $O_4$ |
|---|---|---|---|---|---|---|---|---|---|---|---|
| 46E | Ajutiseks kasutamiseks ette nähtud varuratas, mobiilrehvid / mobiilrehvide süsteem ja rehvirõhu seire süsteem | Määrus (EÜ) nr 661/2009<br>ÜRO eeskiri nr 64 | | | X ([9A]) | | | | | | |
| 47A | Sõidukite kiiruspiirikud | Määrus (EÜ) nr 661/2009<br>ÜRO eeskiri nr 89 | X | X | | X | X | | | | |
| 48A | Massid ja mõõtmed | Määrus (EÜ) nr 661/2009<br>Määrus (EL) nr 1230/2012 | X | X | X | X | X | X | X | X | X |
| 49A | Tarbesõidukite kabiini tagapaneelist eespool asuvad eenduvad osad | Määrus (EÜ) nr 661/2009<br>ÜRO eeskiri nr 61 | | | X | X | X | | | | |
| 50A | Autorongi mehaaniliste haakeseadiste osad | Määrus (EÜ) nr 661/2009<br>ÜRO eeskiri nr 55 | X([10]) | X([10]) | X([10]) | X([10]) | X([10]) | X | X | X | X |
| 50B | Suletud haakeseadis; tüübikinnitusega suletud haakeseadise paigaldamine | Määrus (EÜ) nr 661/2009<br>ÜRO eeskiri nr 102 | | | | X([10]) | X([10]) | | | X([10]) | X([10]) |
| 51A | Teatavate mootorsõidukikategooriate sisekujunduses kasutatavate materjalide põlemisomadused | Määrus (EÜ) nr 661/2009<br>ÜRO eeskiri nr 118 | | X | | | | | | | |
| 52A | $M_2$- ja $M_3$-kategooria sõidukid | Määrus (EÜ) nr 661/2009<br>ÜRO eeskiri nr 107 | X | X | | | | | | | |

| Kirje | Teema | Viide õigusaktile | $M_2$ | $M_3$ | $N_1$ | $N_2$ | $N_3$ | $O_1$ | $O_2$ | $O_3$ | $O_4$ |
|---|---|---|---|---|---|---|---|---|---|---|---|
| 52B | Suurte reisijateveosõidukite pealisehitise tugevus | Määrus (EÜ) nr 661/2009<br>ÜRO eeskiri nr 66 | X | X | | | | | | | |
| 54A | Sõidukis viibijate kaitse külgkokkupõrke korral | Määrus (EÜ) nr 661/2009<br>ÜRO eeskiri nr 95 | | | A | | | | | | |
| 56A | Sõidukid ohtlike kaupade veoks | Määrus (EÜ) nr 661/2009<br>ÜRO eeskiri nr 105 | | | X ([13]) | X ([13]) | X ([13]) | X([13]) | X([13]) | X([13]) | X([13]) |
| 57A | Eesmised allasõidutõkke seadised ja nende paigaldamine; eesmine allasõidutõke | Määrus (EÜ) nr 661/2009<br>ÜRO eeskiri nr 93 | | | | X | X | | | | |
| 58 | Jalakäijate kaitse | Määrus (EÜ) nr 78/2009 | | | Ei kohaldata ([2]) | | | | | | |
| 59 | Ringlussevõetavus | Direktiiv 2005/64/EÜ | | | Ei kohaldata | | | | | | |
| 61 | Kliimaseadmed | Direktiiv 2006/40/EÜ | | | X ([14]) | | | | | | |
| 62 | Vesinikusüsteem | Määrus (EÜ) nr 79/2009 | X | X | X | X | X | | | | |
| 63 | Üldine ohutus | Määrus (EÜ) nr 661/2009 | X([15]) | X([15]) | X([15]) | X([15]) | X([15]) | X([15]) | X([15]) | X([15]) | X([15]) |
| 65 | Kõrgetasemelised hädapidurdussüsteemid | Määrus (EÜ) nr 661/2009<br>Määrus (EL) nr 347/2012 | Ei kohaldata | Ei kohaldata | | Ei kohaldata | Ei kohaldata | | | | |
| 66 | Sõidurajalt kõrvalekaldumise hoiatusmärguande seade | Määrus (EÜ) nr 661/2009<br>Määrus (EL) nr 351/2012 | Ei kohaldata | Ei kohaldata | | Ei kohaldata | Ei kohaldata | | | | |

| Kirje | Teema | Viide õigusaktile | $M_2$ | $M_3$ | $N_1$ | $N_2$ | $N_3$ | $O_1$ | $O_2$ | $O_3$ | $O_4$ |
|---|---|---|---|---|---|---|---|---|---|---|---|
| 67 | Kütusena veeldatud naftagaasi (LPG) kasutavate mootorsõidukite eriseadmed ja nende paigaldamine asjaomastele sõidukitele | Määrus (EÜ) nr 661/2009<br>ÜRO eeskiri nr 67 | X | X | X | X | X | | | | |
| 68 | Sõiduki alarmsüsteemid | Määrus (EÜ) nr 661/2009<br>ÜRO eeskiri nr 97 | | | X | | | | | | |
| 69 | Elektriohutus | Määrus (EÜ) nr 661/2009<br>ÜRO eeskiri nr 100 | X | X | X | X | X | | | | |
| 70 | Kütusena surumaagaasi kasutavate mootorsõidukite eriosad ja nende paigaldamine asjaomastele sõidukitele | Määrus (EÜ) nr 661/2009<br>ÜRO eeskiri nr 110 | X | X | X | X | X | | | | |
| ***72*** | ***eCall-süsteem*** | ***Määrus (EL) 2015/758*** | ***Ei kohaldata*** | ***Ei kohaldata*** | ***G*** | ***Ei kohaldata*** | ***Ei kohaldata*** | ***Ei kohaldata*** | ***Ei kohaldata*** | ***Ei kohaldata*** | ***Ei kohaldata*** |

5. liide

Liikurkraanad

| Kirje | Teema | Viide õigusaktile | $N_3$ |
|---|---|---|---|
| 1A | Müratase | Määrus (EL) nr 540/2014 | $T + Z_1$ |
| 3A | Tuleohutus (vedelkütusepaagid) | Määrus (EÜ) nr 661/2009<br>ÜRO eeskiri nr 34 | X |
| 3B | Tagumised allasõidutõkke seadised ja nende paigaldamine; tagumine allasõidutõke | Määrus (EÜ) nr 661/2009<br>ÜRO eeskiri nr 58 | A |
| 4A | Tagumise registreerimismärgi paigaldus- ja kinnituskoht | Määrus (EÜ) nr 661/2009<br>Määrus (EL) nr 1003/2010 | X |
| 5A | Juhtimisseadmestik | Määrus (EÜ) nr 661/2009<br>ÜRO eeskiri nr 79 | X<br>Külgliikumine on lubatud |
| 6A | Sõidukisse pääs ja sõiduki manööverdamisvõime (astmed, astmelauad ja käepidemed) | Määrus (EÜ) nr 661/2009<br>Määrus (EL) nr 130/2012 | A |
| 7A | Helisignaalseadmed ja signaalseadised | Määrus (EÜ) nr 661/2009<br>ÜRO eeskiri nr 28 | X |
| 8A | Kaudse nähtavuse seadmed ja nende paigaldamine | Määrus (EÜ) nr 661/2009<br>ÜRO eeskiri nr 46 | X |
| 9A | Sõidukite ja haagiste pidurisüsteem | Määrus (EÜ) nr 661/2009<br>ÜRO eeskiri nr 13 | U ([3]) |
| 10A | Elektromagnetiline ühilduvus | Määrus (EÜ) nr 661/2009<br>ÜRO eeskiri nr 10 | X |
| 13A | Kaitse mootorsõiduki omavolilise kasutamise eest | Määrus (EÜ) nr 661/2009<br>ÜRO eeskiri nr 18 | X ([4A]) |
| 15A | Istmed, nende kinnituspunktid ja peatoed | Määrus (EÜ) nr 661/2009<br>ÜRO eeskiri nr 17 | X |
| 17A | Sõidukisse pääs ja sõiduki manööverdamisvõime (tagasikäik) | Määrus (EÜ) nr 661/2009<br>Määrus (EL) nr 130/2012 | X |

| Kirje | Teema | Viide õigusaktile | $N_3$ |
|---|---|---|---|
| 17B | Kiirusmõõdik ja selle paigaldamine | Määrus (EÜ) nr 661/2009<br>ÜRO eeskiri nr 39 | X |
| 18A | Tootja andmesilt ja VIN-kood | Määrus (EÜ) nr 661/2009<br>Määrus (EL) nr 19/2011 | X |
| 19A | Turvavööde kinnituspunktid, ISOFIX-kinnitussüsteemid ja ISOFIX-ülakinnitused | Määrus (EÜ) nr 661/2009<br>ÜRO eeskiri nr 14 | X |
| 20A | Valgustus- ja valgussignaalseadmete paigaldamine sõidukitele | Määrus (EÜ) nr 661/2009<br>ÜRO eeskiri nr 48 | A+Y |
| 21A | Mootorsõidukite ja nende haagiste helkurseadmed | Määrus (EÜ) nr 661/2009<br>ÜRO eeskiri nr 3 | X |
| 22A | Mootorsõidukite ja nende haagiste eesmised ja tagumised ääretulelaternad, piduritulelaternad ja ülemised ääretulelaternad | Määrus (EÜ) nr 661/2009<br>ÜRO eeskiri nr 7 | X |
| 22B | Mootorsõidukite päevatulelaternad | Määrus (EÜ) nr 661/2009<br>ÜRO eeskiri nr 87 | X |
| 22C | Mootorsõidukite ja nende haagiste küljeääretulelaternad | Määrus (EÜ) nr 661/2009<br>ÜRO eeskiri nr 91 | X |
| 23A | Mootorsõidukite ja nende haagiste suunatuled | Määrus (EÜ) nr 661/2009<br>ÜRO eeskiri nr 6 | X |
| 24A | Mootorsõidukite ja nende haagiste tagumiste registreerimismärkide valgustus | Määrus (EÜ) nr 661/2009<br>ÜRO eeskiri nr 4 | X |
| 25A | Mootorsõidukite Euroopa asümmeetrilise valgusjaotusega lähi- või kaugtuld või mõlemat kiirgavad esitulede lamplaternad | Määrus (EÜ) nr 661/2009<br>ÜRO eeskiri nr 31 | X |
| 25B | Mootorsõidukite ja nende haagiste tüübikinnitusega laternaseadmestikus kasutatavad hõõglambid | Määrus (EÜ) nr 661/2009<br>ÜRO eeskiri nr 37 | X |
| 25C | Mootorsõiduki gaaslahendusvalgusallikatega varustatud esilaternad | Määrus (EÜ) nr 661/2009<br>ÜRO eeskiri nr 98 | X |
| 25D | Tüübikinnitusega gaaslahenduslaternates kasutatavad gaaslahendus-valgusallikad | Määrus (EÜ) nr 661/2009<br>ÜRO eeskiri nr 99 | X |

| Kirje | Teema | Viide õigusaktile | $N_3$ |
|---|---|---|---|
| 25E | Mootorsõidukite esilaternad, mis kiirgavad asümmeetrilist lähi- või kaugtuld või mõlemat ja on varustatud hõõglampide ja/või LED-moodulitega | Määrus (EÜ) nr 661/2009<br>ÜRO eeskiri nr 112 | X |
| 25F | Mootorsõidukite kohanduvate esitulede süsteemid | Määrus (EÜ) nr 661/2009<br>ÜRO eeskiri nr 123 | X |
| 26A | Mootorsõidukite eesmised udutulelaternad | Määrus (EÜ) nr 661/2009<br>ÜRO eeskiri nr 19 | X |
| 27A | Pukseerimisseade | Määrus (EÜ) nr 661/2009<br>Määrus (EL) nr 1005/2010 | A |
| 28A | Mootorsõidukite ja nende haagiste tagumised udutulelaternad | Määrus (EÜ) nr 661/2009<br>ÜRO eeskiri nr 38 | X |
| 29A | Mootorsõidukite ja nende haagiste tagurdustuled | Määrus (EÜ) nr 661/2009<br>ÜRO eeskiri nr 23 | X |
| 30A | Mootorsõidukite seisutulelaternad | Määrus (EÜ) nr 661/2009<br>ÜRO eeskiri nr 77 | X |
| 31A | Turvavööd, turvasüsteemid, lapse turvasüsteemid ja ISOFIX-tüüpi lapse turvasüsteemid | Määrus (EÜ) nr 661/2009<br>ÜRO eeskiri nr 16 | X |
| 33A | Käsijuhtseadiste, märgutulede ja näidikute paigutus ja tähistus | Määrus (EÜ) nr 661/2009<br>ÜRO eeskiri nr 121 | X |
| 34A | Tuuleklaasilt jäite ja niiskuse eemaldamise seadmed | Määrus (EÜ) nr 661/2009<br>Määrus (EL) nr 672/2010 | ([5]) |
| 35A | Tuuleklaasi puhasti- ja pesurisüsteemid | Määrus (EÜ) nr 661/2009<br>Määrus (EL) nr 1008/2010 | ([6]) |
| 36A | Küttesüsteemid | Määrus (EÜ) nr 661/2009<br>ÜRO eeskiri nr 122 | X |
| 41A | Raskeveokite heide (Euro VI) / teabe kättesaadavus | Määrus (EÜ) nr 595/2009 | V |
| 42A | Kaubaveokite külgmised allasõidutõkked | Määrus (EÜ) nr 661/2009<br>ÜRO eeskiri nr 73 | A |

| Kirje | Teema | Viide õigusaktile | $N_3$ |
|---|---|---|---|
| 43A | Porikaitsesüsteemid | Määrus (EÜ) nr 661/2009<br>Määrus (EL) nr 109/2011 | $Z_1$ |
| 45A | Ohutud klaaspinnamaterjalid ja nende paigaldamine sõidukitele | Määrus (EÜ) nr 661/2009<br>ÜRO eeskiri nr 43 | J |
| | | | |
| 46A | Rehvide paigaldamine | Määrus (EÜ) nr 661/2009<br>Määrus (EL) nr 458/2011 | X |
| 46C | Mootorsõidukite ja nende haagiste õhkrehvid ($C_2$- ja $C_3$-klass) | Määrus (EÜ) nr 661/2009<br>ÜRO eeskiri nr 54 | X |
| 46D | Rehvide veeremismüra, märja pinnaga haardumine ja veeretakistusjõud ($C_1$-, $C_2$- ja $C_3$-klass) | Määrus (EÜ) nr 661/2009<br>ÜRO eeskiri nr 117 | X |
| 47A | Sõidukite kiiruspiirikud | Määrus (EÜ) nr 661/2009<br>ÜRO eeskiri nr 89 | X |
| 48A | Massid ja mõõtmed | Määrus (EÜ) nr 661/2009<br>Määrus (EL) nr 1230/2012 | A |
| 49A | Tarbesõidukite kabiini tagapaneelist eespool asuvad eenduvad osad | Määrus (EÜ) nr 661/2009<br>ÜRO eeskiri nr 61 | A |
| 50A | Autorongi mehaaniliste haakeseadiste osad | Määrus (EÜ) nr 661/2009<br>ÜRO eeskiri nr 55 | X ([10]) |
| 50B | Suletud haakeseadis; tüübikinnitusega suletud haakeseadise paigaldamine | Määrus (EÜ) nr 661/2009<br>ÜRO eeskiri nr 102 | X ([10]) |
| 57A | Eesmised allasõidutõkke seadised ja nende paigaldamine; eesmine allasõidutõke | Määrus (EÜ) nr 661/2009<br>ÜRO eeskiri nr 93 | X |
| 62 | Vesinikusüsteem | Määrus (EÜ) nr 79/2009 | X |

| Kirje | Teema | Viide õigusaktile | $N_3$ |
|---|---|---|---|
| 63 | Üldine ohutus | Määrus (EÜ) nr 661/2009 | X ([15]) |
| 65 | Kõrgetasemelised hädapidurdussüsteemid | Määrus (EÜ) nr 661/2009<br>Määrus (EL) nr 347/2012 | Ei kohaldata ([16]) |
| 66 | Sõidurajalt kõrvalekaldumise hoiatusmärguande seade | Määrus (EÜ) nr 661/2009<br>Määrus (EL) nr 351/2012 | Ei kohaldata ([17]) |
| 67 | Kütusena veeldatud naftagaasi (LPG) kasutavate mootorsõidukite eriseadmed ja nende paigaldamine asjaomastele sõidukitele | Määrus (EÜ) nr 661/2009<br>ÜRO eeskiri nr 67 | X |
| 69 | Elektriohutus | Määrus (EÜ) nr 661/2009<br>ÜRO eeskiri nr 100 | X |
| 70 | Kütusena surumaagaasi kasutavate mootorsõidukite eriosad ja nende paigaldamine asjaomastele sõidukitele | Määrus (EÜ) nr 661/2009<br>ÜRO eeskiri nr 110 | X |

6. liide

Erakorralisteks raskevedudeks ettenähtud sõidukid

| Kirje | Teema | Viide õigusaktile | $N_3$ | $O_4$ |
|---|---|---|---|---|
| 1 | Lubatud müratase | Direktiiv 70/157/EMÜ | T | |
| 3A | Tuleohutus (vedelkütusepaagid) | Määrus (EÜ) nr 661/2009<br>ÜRO eeskiri nr 34 | X | X |
| 3B | Tagumised allasõidutõkke seadised ja nende paigaldamine; tagumine allasõidutõke | Määrus (EÜ) nr 661/2009<br>ÜRO eeskiri nr 58 | A | A |
| 4A | Tagumise registreerimismärgi paigaldus- ja kinnituskoht | Määrus (EÜ) nr 661/2009<br>Määrus (EL) nr 1003/2010 | X | A+R |
| 5A | Juhtimisseadmestik | Määrus (EÜ) nr 661/2009<br>ÜRO eeskiri nr 79 | X<br>Külgliiku-mine on lubatud | X |
| 6A | Sõidukisse pääs ja sõiduki manööverdamisvõime (astmed, astmelauad ja käepidemed) | Määrus (EÜ) nr 661/2009<br>Määrus (EL) nr 130/2012 | X | |
| 7A | Helisignaalseadmed ja signaalseadised | Määrus (EÜ) nr 661/2009<br>ÜRO eeskiri nr 28 | X | |
| 8A | Kaudse nähtavuse seadmed ja nende paigaldamine | Määrus (EÜ) nr 661/2009<br>ÜRO eeskiri nr 46 | X | |
| 9A | Sõidukite ja haagiste pidurisüsteem | Määrus (EÜ) nr 661/2009<br>ÜRO eeskiri nr 13 | U ([3]) | X ([3]) |
| 10A | Elektromagnetiline ühilduvus | Määrus (EÜ) nr 661/2009<br>ÜRO eeskiri nr 10 | X | X |
| 13A | Kaitse mootorsõiduki omavolilise kasutamise eest | Määrus (EÜ) nr 661/2009<br>ÜRO eeskiri nr 18 | X ([4A]) | |
| 15A | Istmed, nende kinnituspunktid ja peatoed | Määrus (EÜ) nr 661/2009<br>ÜRO eeskiri nr 17 | X | |

| Kirje | Teema | Viide õigusaktile | $N_3$ | $O_4$ |
|---|---|---|---|---|
| 17A | Sõidukisse pääs ja sõiduki manööverdamisvõime (tagasikäik) | Määrus (EÜ) nr 661/2009<br>Määrus (EL) nr 130/2012 | X | |
| 17B | Kiirusmõõdik ja selle paigaldamine | Määrus (EÜ) nr 661/2009<br>ÜRO eeskiri nr 39 | X | |
| 18A | Tootja andmesilt ja VIN-kood | Määrus (EÜ) nr 661/2009<br>Määrus (EL) nr 19/2011 | X | X |
| 19A | Turvavööde kinnituspunktid, ISOFIX-kinnitussüsteemid ja ISOFIX-ülakinnitused | Määrus (EÜ) nr 661/2009<br>ÜRO eeskiri nr 14 | X | |
| 20A | Valgustus- ja valgussignaalseadmete paigaldamine sõidukitele | Määrus (EÜ) nr 661/2009<br>ÜRO eeskiri nr 48 | X | A+N |
| 21A | Mootorsõidukite ja nende haagiste helkurseadmed | Määrus (EÜ) nr 661/2009<br>ÜRO eeskiri nr 3 | X | X |
| 22A | Mootorsõidukite ja nende haagiste eesmised ja tagumised ääretulelaternad, piduritulelaternad ja ülemised ääretulelaternad | Määrus (EÜ) nr 661/2009<br>ÜRO eeskiri nr 7 | X | X |
| 22B | Mootorsõidukite päevatulelaternad | Määrus (EÜ) nr 661/2009<br>ÜRO eeskiri nr 87 | X | |
| 22C | Mootorsõidukite ja nende haagiste küljeääretulelaternad | Määrus (EÜ) nr 661/2009<br>ÜRO eeskiri nr 91 | X | X |
| 23A | Mootorsõidukite ja nende haagiste suunatuled | Määrus (EÜ) nr 661/2009<br>ÜRO eeskiri nr 6 | X | X |
| 24A | Mootorsõidukite ja nende haagiste tagumiste registreerimismärkide valgustus | Määrus (EÜ) nr 661/2009<br>ÜRO eeskiri nr 4 | X | X |
| 25A | Mootorsõidukite Euroopa asümmeetrilise valgusjaotusega lähi- või kaugtuld või mõlemat kiirgavad esitulede lamplaternad | Määrus (EÜ) nr 661/2009<br>ÜRO eeskiri nr 31 | X | |
| 25B | Mootorsõidukite ja nende haagiste tüübikinnitusega laternaseadmestikus kasutatavad hõõglambid | Määrus (EÜ) nr 661/2009<br>ÜRO eeskiri nr 37 | X | X |

| Kirje | Teema | Viide õigusaktile | $N_3$ | $O_4$ |
|---|---|---|---|---|
| 25C | Mootorsõiduki gaaslahendusvalgusallikatega varustatud esilaternad | Määrus (EÜ) nr 661/2009<br>ÜRO eeskiri nr 98 | X | |
| 25D | Tüübikinnitusega gaaslahenduslaternates kasutatavad gaaslahendus-valgusallikad | Määrus (EÜ) nr 661/2009<br>ÜRO eeskiri nr 99 | X | |
| 25E | Mootorsõidukite esilaternad, mis kiirgavad asümmeetrilist lähi- või kaugtuld või mõlemat ja on varustatud hõõglampide ja/või LED-moodulitega | Määrus (EÜ) nr 661/2009<br>ÜRO eeskiri nr 112 | X | |
| 25F | Mootorsõidukite kohanduvate esitulede süsteemid | Määrus (EÜ) nr 661/2009<br>ÜRO eeskiri nr 123 | X | |
| 26A | Mootorsõidukite eesmised udutulelaternad | Määrus (EÜ) nr 661/2009<br>ÜRO eeskiri nr 19 | X | |
| 27A | Pukseerimisseade | Määrus (EÜ) nr 661/2009<br>Määrus (EL) nr 1005/2010 | A | |
| 28A | Mootorsõidukite ja nende haagiste tagumised udutulelaternad | Määrus (EÜ) nr 661/2009<br>ÜRO eeskiri nr 38 | X | X |
| 29A | Mootorsõidukite ja nende haagiste tagurdustuled | Määrus (EÜ) nr 661/2009<br>ÜRO eeskiri nr 23 | X | X |
| 30A | Mootorsõidukite seisutulelaternad | Määrus (EÜ) nr 661/2009<br>ÜRO eeskiri nr 77 | X | |
| 31A | Turvavööd, turvasüsteemid, lapse turvasüsteemid ja ISOFIX-tüüpi lapse turvasüsteemid | Määrus (EÜ) nr 661/2009<br>ÜRO eeskiri nr 16 | X | |
| 33A | Käsijuhtseadiste, märgutulede ja näidikute paigutus ja tähistus | Määrus (EÜ) nr 661/2009<br>ÜRO eeskiri nr 121 | X | |
| 34A | Tuuleklaasilt jäite ja niiskuse eemaldamise seadmed | Määrus (EÜ) nr 661/2009<br>Määrus (EL) nr 672/2010 | ([5]) | |
| 35A | Tuuleklaasi puhasti- ja pesurisüsteemid | Määrus (EÜ) nr 661/2009<br>Määrus (EL) nr 1008/2010 | ([6]) | |
| 36A | Küttesüsteemid | Määrus (EÜ) nr 661/2009<br>ÜRO eeskiri nr 122 | X | |

| Kirje | Teema | Viide õigusaktile | $N_3$ | $O_4$ |
|---|---|---|---|---|
| 41A | Raskeveokite heide (Euro VI) / teabe kättesaadavus | Määrus (EÜ) nr 595/2009 | X ([9]) | |
| 42A | Kaubaveokite külgmised allasõidutõkked | Määrus (EÜ) nr 661/2009<br>ÜRO eeskiri nr 73 | X | A |
| 43A | Porikaitsesüsteemid | Määrus (EÜ) nr 661/2009<br>Määrus (EL) nr 109/2011 | X | A |
| 45 | Ohutud klaaspinnad | Direktiiv 92/22/EMÜ | X | |
| 45A | Ohutud klaaspinnamaterjalid ja nende paigaldamine sõidukitele | Määrus (EÜ) nr 661/2009<br>ÜRO eeskiri nr 43 | X | |
| 46A | Rehvide paigaldamine | Määrus (EÜ) nr 661/2009<br>Määrus (EL) nr 458/2011 | X | I |
| 46C | Mootorsõidukite ja nende haagiste õhkrehvid ($C_2$- ja $C_3$-klass) | Määrus (EÜ) nr 661/2009<br>ÜRO eeskiri nr 54 | X | I |
| 46D | Rehvide veeremismüra, märja pinnaga haardumine ja veeretakistusjõud ($C_1$-, $C_2$- ja $C_3$-klass) | Määrus (EÜ) nr 661/2009<br>ÜRO eeskiri nr 117 | X | I |
| 47A | Sõidukite kiiruspiirikud | Määrus (EÜ) nr 661/2009<br>ÜRO eeskiri nr 89 | X | |
| 48A | Massid ja mõõtmed | Määrus (EÜ) nr 661/2009<br>Määrus (EL) nr 1230/2012 | A | A |
| 49A | Tarbesõidukite kabiini tagapaneelist eespool asuvad eenduvad osad | Määrus (EÜ) nr 661/2009<br>ÜRO eeskiri nr 61 | A | |
| 50A | Autorongi mehaaniliste haakeseadiste osad | Määrus (EÜ) nr 661/2009<br>ÜRO eeskiri nr 55 | X([10]) | X |
| 50B | Suletud haakeseadis; tüübikinnitusega suletud haakeseadise paigaldamine | Määrus (EÜ) nr 661/2009<br>ÜRO eeskiri nr 102 | X([10]) | X([10]) |
| 56A | Sõidukid ohtlike kaupade veoks | Määrus (EÜ) nr 661/2009<br>ÜRO eeskiri nr 105 | X([13]) | X([13]) |

| Kirje | Teema | Viide õigusaktile | $N_3$ | $O_4$ |
|---|---|---|---|---|
| 57A | Eesmised allasõidutõkke seadised ja nende paigaldamine; eesmine allasõidutõke | Määrus (EÜ) nr 661/2009<br>ÜRO eeskiri nr 93 | A | |
| 62 | Vesinikusüsteem | Määrus (EÜ) nr 79/2009 | X | |
| 63 | Üldine ohutus | Määrus (EÜ) nr 661/2009 | X ([15]) | X([15]) |
| 65 | Kõrgetasemelised hädapidurdussüsteemid | Määrus (EÜ) nr 661/2009<br>Määrus (EL) nr 347/2012 | Ei kohaldata ([16]) | |
| 66 | Sõidurajalt kõrvalekaldumise hoiatusmärguande seade | Määrus (EÜ) nr 661/2009<br>Määrus (EL) nr 351/2012 | Ei kohaldata ([17]) | |
| 67 | Kütusena veeldatud naftagaasi (LPG) kasutavate mootorsõidukite eriseadmed ja nende paigaldamine asjaomastele sõidukitele | Määrus (EÜ) nr 661/2009<br>ÜRO eeskiri nr 67 | X | |
| 69 | Elektriohutus | Määrus (EÜ) nr 661/2009<br>ÜRO eeskiri nr 100 | X | |
| 70 | Kütusena surumaagaasi kasutavate mootorsõidukite eriosad ja nende paigaldamine asjaomastele sõidukitele | Määrus (EÜ) nr 661/2009<br>ÜRO eeskiri nr 110 | X | |

Selgitavad märkused käesoleva osa nõuete kohaldatavuse kohta

X Kohaldatakse asjaomases õigusaktis kehtestatud nõudeid. Kohustuslikud ÜRO eeskirjade muudatuste seeriad on loetletud määruse (EÜ) nr 661/2009 IV lisas. Hiljem vastu võetud muudatuste seeriaid käsitatakse alternatiivsetena. Liikmesriigid võivad seniseid määrusega (EÜ) nr 661/2009 kehtetuks tunnistatud direktiivide kohaselt antud tüübikinnitusi laiendada nimetatud määruse artikli 13 lõikes 14 sätestatud tingimustel.

Ei kohaldata Seda õigusakti selle kategooria sõidukite puhul ei kohaldata (nõuded puuduvad).

([1]) Sõidukite puhul, mille tuletatud mass ei ületa 2 610 kg. Tootja taotluse korral võib määrust (EÜ) nr 715/2007 kohaldada sõidukite suhtes, mille tuletatud mass on kuni 2 840 kg.

Andmetele juurdepääsu osas on muude osade kui baassõiduki (nt eluruum) puhul piisav, kui tootja tagab lihtsa ja operatiivse juurdepääsu sõiduki remondi- ja hooldusteabele.

([2]) Juhul, kui sõidukile on paigaldatud veeldatud naftagaasi või maagaasi seadmed, on nõutav sõiduki tüübikinnitus vastavalt ÜRO eeskirjale nr 67 või 110.

([3]) Elektroonilise stabiilsuskontrolli (ESC) süsteemi paigaldamine on nõutav vastavalt määruse (EÜ) nr 661/2009 artiklitele 12 ja 13. Kooskõlas ÜRO eeskirjaga nr 13 ei ole elektroonilise stabiilsuskontrolli süsteemi paigaldamine nõutav $M_2$-, $M_3$-, $N_2$- ja $N_3$-kategooria eriotstarbelistele sõidukitele, erakorralisteks raskevedudeks ettenähtud sõidukitele ja haagistele, milles on seisukohad sõitjatele. $N_1$-kategooria sõidukitele võib anda tüübikinnituse kooskõlas ÜRO eeskirjadega nr 13 või 13-H.

([4]) Elektroonilise stabiilsuskontrolli süsteemi paigaldamine on nõutav vastavalt määruse (EÜ) nr 661/2009 artiklitele 12 ja 13. Seetõttu tuleb täita ÜRO eeskirja nr 13-H 9. lisa A osas kehtestatud nõudeid. $N_1$-kategooria sõidukitele võib anda tüübikinnituse kooskõlas ÜRO eeskirjadega nr 13 või 13-H.

([4A]) Kaitsevahendi paigaldamise korral peab see vastama ÜRO eeskirja nr 18 nõuetele.

([4B]) Kõnealust määrust kohaldatakse istmetele, mis ei ole ÜRO eeskirja nr 80 reguleerimisalas. Muude võimaluste kohta vt määruse (EÜ) nr 595/2009 artikkel 2.

([5]) Muud kui $M_1$-kategooria sõidukid ei pea kõikidele määruse (EL) nr 672/2010 nõuetele vastama, kuid nad tuleb varustada jäite ja niiskuse tuuleklaasilt eemaldamise seadmega.

([6]) Muud kui $M_1$-kategooria sõidukid ei pea kõikidele määruse (EL) nr 1008/2010 nõuetele vastama, kuid nad tuleb varustada tuuleklaasi pesuri ja puhastiga.

(8) Sõidukite puhul, mille tuletatud mass ületab 2 610 kg ja mille puhul ei kasutatud märkuses (1) esitatud võimalust.

(9) Tüübikinnituseta sõidukite puhul, mille võrdlusmass on üle 2 610 kg (tootja taotlusel ja tingimusel, et nende võrdlusmass ei ületa 2 840 kg), määruse (EÜ) nr 715/2007 alusel. Muude osade kui baassõiduki puhul piisav, kui tootja tagab lihtsa ja operatiivse juurdepääsu sõiduki remondi- ja hooldusteabele.

(9A) Kohaldatakse ainult siis, kui sellistele sõidukitele on paigaldatud ÜRO eeskirjaga nr 64 reguleeritud seadmed. Vastavalt määruse (EÜ) nr 661/2009 artikli 9 lõikele 2 on rehvirõhu seire süsteem $M_1$-kategooria sõidukitele kohustuslik.

(10) Kohaldatakse ainult haakeseadme(te)ga varustatud sõidukite suhtes.

(11) Kohaldatakse sõidukite suhtes, mille suurim tehniliselt lubatud täismass ei ületa 2,5 tonni.

(12) Kohaldatakse ainult sõidukite suhtes, mille madalaima istme võrdluspunkt (R-punkt) ei paikne maapinnast kõrgemal kui 700 mm.

(13) Kohaldatakse ainult juhul, kui tootja taotleb tüübikinnitust ohtlike kaupade veoks ette nähtud sõidukile.

(14) Kohaldatakse ainult $N_1$-kategooria I klassi sõidukite suhtes (tuletatud mass $\leq$ 1 305 kg)

(15) Tootja taotluse korral võib selle punkti alusel anda tüübikinnituse alternatiivina tüübikinnituse andmisele määrusega (EÜ) nr 661/2009 hõlmatud iga punkti alusel.

([16]) Kõrgetasemelise hädapidurdussüsteemi paigaldamine ei ole vastavalt määruse (EL) nr 347/2012 artiklile 1 eriotstarbeliste sõidukite puhul nõutav.

([17]) Sõidurajalt kõrvalekaldumise hoiatussüsteemi paigaldamine ei ole vastavalt määruse (EL) nr 351/2012 artiklile 1 eriotstarbeliste sõidukite puhul nõutav.

A Tüübikinnitusasutus võib teha erandi, kui tootja tõendab, et sõiduk ei saa oma eriotstarbe tõttu vastata kõigile nõuetele. Tehtud erandeid tuleb kirjeldada sõiduki tüübikinnitustunnistusel ja vastavussertifikaadil.

$A_1$ Elektroonilise stabiilsuskontrolli süsteemi paigaldamine ei ole nõutav. Kui mitmeastmelise tüübikinnituse korral hakkavad teataval astmel tehtud muudatused tõenäoliselt mõjutama baassõiduki elektroonilise stabiilsuskontrolli-süsteemi toimimist, võib tootja süsteemi kas kasutuskõlbmatuks muuta või tõendada, et sõiduk ei ole muutunud ohtlikuks või ebastabiilseks. Selle tõendamiseks võib näiteks sooritada kiireid kahekordseid sõidureavahetusi kummaski suunas kiirusel 80 km/h ning piisavalt järsult, et elektroonilise stabiilsuskontrolli süsteem käivituks. Süsteemi käivitumine peab olema hästi kontrolli all ning see peaks parandama sõiduki stabiilsust. Tehnilisel teenistusel on õigus nõuda vajaduse korral täiendavat katsetamist.

B Kohaldatakse ainult uste suhtes, mis võimaldavad ligipääsu avalikel teedel tavakasutuseks ette nähtud istmetele, mille korral kaugus istme R-punktist uksepinna kesktasandini, mõõdetuna risti sõiduki keskpikitasandiga, ei ületa 500 mm.

C Kohaldatakse ainult sõiduki selle osa suhtes, mis asub avalikel teedel tavakasutuseks ette nähtud kõige tagumise istme ees, ja asjaomases õigusaktis määratletud pealöögipiirkonnale.

D Kohaldatakse ainult tavakasutuseks ettenähtud istmete suhtes avalikel teedel liiklemisel. Avalikel teedel kasutamiseks mitte ette nähtud istmed peavad olema kasutajatele selgelt tähistatud kas piktogrammi või asjakohase tekstiga sildiga. ÜRO eeskirjas nr 17 sätestatud pagasipidurdussüsteemi nõudeid ei kohaldata.

E ainult ees.

F Lubatud on tankimistorustiku paigutuse ja pikkuse muutmine ning kütusepaagi ümberpaigutamine.

G Mitmeastmelise tüübikinnituse korral võib kasutada ka baas-/mittekomplektse sõiduki (nt mille šassiid on kasutatud eriotstarbelise sõiduki ehitamisel) kategooriale vastavaid nõudeid.

H Väljalaskesüsteemi pikkuse muutmine kuni 2 m võrra pärast viimast summutit on lubatud ilma lisakatseteta.

I Isegi juhul kui sõiduki valmistajakiirus on väiksem kui 80 km/h, peab rehvide tüübikinnitus vastama ÜRO eeskirjas nr 54 kehtestatud nõuetele. Kokkuleppel rehvitootjaga ja haagise valmistajakiirust arvesse võttes võib kandevõimet kohandada.

J Peale juhikabiini akende (tuuleklaas ja külgakende klaasid) võivad kõik muud aknad olla ohutust klaasist või jäigast plastist.

K Lubatud on täiendavate alarmseadmete paigaldamine.

L Kohaldatakse ainult tavakasutuseks ettenähtud istmete suhtes avalikel teedel liiklemisel. Tagaistmetel peavad olema vähemalt kahepunktivöö kinnituskohad. Avalikel teedel kasutamiseks mitte ette nähtud istmed peavad olema kasutajatele selgelt tähistatud kas piktogrammi või asjakohase tekstiga sildiga. ISOFIX-süsteem ei ole nõutav kiirabiautodes ega matuseautodes.

M Kohaldatakse ainult tavakasutuseks ettenähtud istmete suhtes avalikel teedel liiklemisel. Kõik tagaistmed peavad olema varustatud vähemalt kahepunktivööga. Avalikel teedel kasutamiseks mitte ette nähtud istmed peavad olema kasutajatele selgelt tähistatud kas piktogrammi või asjakohase tekstiga sildiga. ISOFIX-süsteem ei ole nõutav kiirabiautodes ega matuseautodes.

N Tingimusel, et kõik kohustuslikud valgustusseadmed on paigaldatud ja geomeetriline nähtavus ei ole takistatud.

Q Väljalaskesüsteemi pikkuse muutmine kuni 2 m võrra pärast viimast summutit on lubatud ilma lisakatseteta. Kõige representatiivsemale baassõidukile antud ELi tüübikinnitus jääb kehtima vaatamata võrdlusmassi muutumisele.

R Tingimusel, et on võimalik paigaldada kõigi liikmesriikide registreerimismärgid ja et need on pärast paigaldamist nähtavad.

S Valgusläbilaskvus on vähemalt 60 % ja A-piilari peitenurk ei ole üle 10°.

T Katse tohib teha ainult komplektse/komplekteeritud sõidukiga. Sõidukit võib katsetada kooskõlas direktiiviga 70/157/EMÜ. Direktiivi 70/157/EMÜ I lisa punkti 5.2.2.1 suhtes kehtivad järgmised piirväärtused:

a) 81 dB(A) sõidukitele, mille mootori võimsus on alla 75 kW;

b) 83 dB(A) sõidukitele, mille mootori võimsus on vähemalt 75 kW, kuid alla 150 kW;

c) 84 dB(A) sõidukitele, mille mootori võimsus on vähemalt 150 kW.

U Katse tohib teha ainult komplektse/komplekteeritud sõidukiga. Kuni neljateljelised sõidukid peavad vastama kõigile asjaomaste õigusaktide nõuetele. Erandid on lubatud sõidukite korral, millel on rohkem kui neli telge, tingimusel et:

a) see on sõiduki erikonstruktsiooni tõttu põhjendatud; ning

b) on täidetud kõik asjaomases õigusaktis sätestatud seisu-, töö- ja abipidurite pidurdusvõime nõuded.

$U_1$ ABS ei ole hüdroajamiga sõidukite puhul nõutav.

V Alternatiivina võib kohaldada ka direktiivi 97/68/EÜ.

$V_1$ Alternatiivina võib hüdroajamiga sõidukite suhtes kohaldada ka direktiivi 97/68/EÜ.

$W_0$ Väljalaskesüsteemi pikkuse muutmine on lubatud lisakatseteta, kui vasturõhk on samasugune. Kui uus katse on vajalik, võib kohaldatav piirväärtus olla 2 dB(A) võrra suurem.

$W_1$ Väljalaskesüsteemi muutmine on lubatud ilma heite ja $CO_2$ heite / kütusekulu täiendavate katseteta, kui kõnealused muudatused ei mõjuta heitekontrolliseadmete, sh (võimalike) kübemefiltrite toimimist. Uut kütuseaurude katset muudetud sõidukil ei nõuta, kui kütuseaurude hulga piiramise seadmed säilitatakse sellisena, nagu baassõiduki tootja need paigaldas.

Kõige representatiivsemale baassõidukile antud ELi tüübikinnitus jääb kehtima hoolimata tuletatud massi muutusest.

$W_2$ Tankimistorustiku, kütusevoolikute ja kütuseaurutorude paigutuse ja pikkuse muutmine lubatud on ilma täiendavate katseteta. Lubatud on originaalkütusepaagi ümberpaigutamine, kui kõik nõuded on täidetud. ÜRO eeskirja nr 34 5. lisa kohaseid lisakatseid ei nõuta.

$W_3$ Ratastooli kavandatud sõiduasend peaks olema paralleelne sõiduki keskpikitasapinnaga.

Sõidukiomanikule tehakse kättesaadavaks asjakohane teave selle kohta, et soovitav on kasutada ratastooli, mille ehitus vastab standardi ISO 7176-19:2008 asjaomase osa nõuetele, et see peaks vastu jõududele, mida avaldab kinnitusmehhanism erinevate sõidutingimuste korral.

Sõiduki istmeid võib täiendavate katsetusteta kohandada tingimusel, et tehnilisele teenistusele tõendatakse, et istmete kinnituspunktid, mehhanismid ja peatoed toimivad samaväärselt.

ÜRO eeskirjas nr 17 kehtestatud pagasipidurdussüsteemi nõudeid ei kohaldata.

$W_4$ Asjaomas(t)e õigusakti(de) täitmist nõutakse ooteasendis olevate sisenemist hõlbustavate seadmete korral.

$W_5$ Iga ratastooli asukoht peab olema varustatud kinnituspunktidega, mille külge ratastooli kinnitus- ja ratastooli kasutaja turvasüsteem (WTORS) kinnitatakse ning mis vastavad ratastooli kinnitus- ja ratastooli kasutaja turvasüsteemi lisasätetele 3. liites.

$W_6$ Iga ratastooli asukoht peab olema varustatud ratastoolis reisijale ettenähtud turvavööga, mis vastab ratastooli kinnitus- ja ratastooli kasutaja turvasüsteemi lisasätetele 3. liites.

Kui ümberehitamise tõttu tuleb turvavööde kinnituspunktid viia väljapoole ÜRO eeskirja nr 16.06 punktis 7.7.1 ette nähtud tolerantsi, kontrollib tehniline teenistus, kas muudatus tähendab halvimat võimalikku juhtumit või mitte. Sellisel juhul tuleb teha ÜRO eeskirja nr 16.06 punktis 7.7.1 sätestatud katse. ELi tüübikinnituse laiendust ei ole vaja väljastada. Katses võib kasutada neid osi, mille suhtes ei ole ÜRO eeskirjas nr 16.06 ettenähtud konditsioneerimiskatset tehtud.

$W_8$ Arvutustes eeldatakse, et ratastool koos kasutajaga kaalub 160 kg. Massikese asub asendusratastooli punktis P, kui ratastool on tootja poolt kavandatud sõiduasendis.

Ratastooli(de) kasutamisest tulenev sõitjate mahutavuse piirang märgitakse kasutusjuhendisse, ELi tüübikinnitustunnistuse 2. lehele ja vastavussertifikaadile.

$W_9$ Heitgaasisüsteemi pikkust on lubatud muuta ilma korduskatsetamiseta tingimusel, et vasturõhk jääb samaks.

Y Tingimusel, et on paigaldatud kõik kohustuslikud valgustusseadmed.

Z Avatud akende väljaulatuvate osade suhtes kehtivaid nõudeid ei kohaldata eluruumidele.

$Z_1$ Liikurkraanasid, millel on rohkem kui kuus telge, käsitatakse maastikusõidukitena (N3G), kui vähemalt kolme telge saab panna vedama ja kui liikurkraanad vastavad I lisa A osa punkti 4.3 alapunkti b alapunktide ii ja iii ning punkti 4.3 alapunkti c nõuetele.

III LISA

ELi TÜÜBIKINNITUSEGA SEOTUD MENETLUSED

1. Eesmärgid ja reguleerimisala

1.1. Käesolevas lisas sätestatakse menetlused sõiduki tüübikinnitusmenetluse nõuetekohaseks läbiviimiseks kooskõlas artiklitega 26, 27 ja 28.

1.2. See sisaldab ka järgmist:

a) loetelu rahvusvahelistest standarditest, mis on olulised tehniliste teenistuste määramiseks kooskõlas artiklitega 68 ja 70;

b) kirjeldus menetlusest, mida tuleb järgida tehniliste teenistuste oskuste hindamisel kooskõlas artikliga 73;

c) tehniliste teenistuste katsearuannete koostamise üldnõuded.

2. Tüübikinnitusmenetlus

Sõiduki tüübikinnitustaotluse saamisel peab tüübikinnitusasutus

a) kontrollima, et kõik ELi tüübikinnitustunnistused, mis on väljastatud sõiduki tüübikinnitusele kohaldatavate II lisas loetletud õigusaktide alusel, hõlmavad sõiduki tüüpi ning vastavad ettenähtud nõuetele;

b) kontrollima, kas sõiduki tehnilised jm andmed sisalduvad asjakohase õigusaktiga seonduvas teabepaketis ja asjaomaste õigusaktide alusel välja antud ELi tüübikinnitustunnistustes;

c) kui mõni kirje ei sisaldu ühegi õigusakti kohases teabepaketis, kontrollima, kas kõnesolev detail või näitaja vastab teatmikus esitatud andmetele;

d) kontrollima või laskma kontrollida kinnitatavasse tüüpi kuuluvate sõidukite valimi põhjal sõiduki osi ja süsteeme, et teha kindlaks, kas sõiduk(id) on valmistatud vastavalt kinnitatud teabepaketi asjaomastele andmetele seoses asjaomaste ELi tüübikinnitustunnistustega;

e) vajaduse korral kontrollima või laskma kontrollida eraldi seadmestike paigaldust;

f) vajaduse korral kontrollima või laskma kontrollida II lisa I osa selgitavates märkustes 1 ja 2 sätestatud seadmete olemasolu;

g) vajaduse korral kontrollima või laskma kontrollida II lisa I osa selgitavates märkuses 5 kehtestatud nõuete täitmist.

3. Tehniliste kirjelduste kombinatsioonid

Esitatavate sõidukite arv peab olema piisav, et erinevaid tüübikinnitatavaid kombinatsioone saaks nõuetekohaselt kontrollida järgmiste kriteeriumide alusel:

| Tehnilised kirjeldused | Sõidukikategooria | | | | | | | | | |
|---|---|---|---|---|---|---|---|---|---|---|
| | $M_1$ | $M_2$ | $M_3$ | $N_1$ | $N_2$ | $N_3$ | $O_1$ | $O_2$ | $O_3$ | $O_4$ |
| Mootor | X | X | X | X | X | X | - | - | - | - |
| Käigukast | X | X | X | X | X | X | - | - | - | - |
| Telgede arv | - | X | X | X | X | X | X | X | X | X |
| Veoteljed (arv, asukoht, ühendusviis) | X | X | X | X | X | X | - | - | - | - |
| Juhtteljed (arv ja asukoht), | X | X | X | X | X | X | X | X | X | X |
| Kere tüüp | X | X | X | X | X | X | X | X | X | X |
| Uste arv | X | X | X | X | X | X | X | X | X | X |
| Rooli asukoht | X | X | X | X | X | X | - | - | - | - |
| Istekohtade arv | X | X | X | X | X | X | - | - | - | - |
| Varustustase | X | X | X | X | X | X | - | - | - | - |

4. Erisätted

Kui asjakohaste õigusaktide alusel välja antud tüübikinnitustunnistused ei ole kättesaadavad, peab tüübikinnitusasutus:

a) korraldama iga asjakohase õigusaktiga nõutud katsed ja kontrollimised;

b) kontrollima, kas sõiduk vastab teatmikus esitatud andmetele ja kõigis asjakohastes õigusaktides esitatud tehnilistele nõuetele;

c) vajaduse korral kontrollima või laskma kontrollida eraldi seadmestike paigaldust;

d) vajaduse korral kontrollima või laskma kontrollida II lisa I osa selgitavates märkustes 1 ja 2 sätestatud seadmete olemasolu;

e) vajaduse korral kontrollima või laskma kontrollida II lisa I osa selgitavates märkuses 5 kehtestatud nõuete täitmist.

1. liide

Standardid, millele artiklis 68 osutatud tehnilised teenistused peavad vastama

1. Tüübikinnituseks tehtavate katsetega seotud tegevus, mis peab olema kooskõlas II lisas loetletud õigusaktidega:

1.1. A-kategooria (oma ruumides tehtavad katsed)

Standardi EN ISO/IEC 17025:2005 katse- ja kalibreerimislaborite kompetentsuse üldnõuete kohta.

A-kategooriaga seotud tegevuseks määratud tehniline teenistus võib ***samuti*** teha õigusaktides sätestatud katseid, mille tegemiseks ta on määratud, tootja ***või kolmanda isiku*** ruumides ▌. ***Mõlemal juhul peavad töötajad, kes vastutavad ametialase hinnangu andmise eest õigusaktidele vastavuse kindlaksmääramiseks, mille jaoks tehniline teenistus on määratud, vastama standardile EN ISO/IEC 17020:2012.***

1.2. B-kategooria (katsete juhendamine, kaasa arvatud katsete ettevalmistamine, juhul kui katsed viiakse läbi tootja või ***kolmanda isiku*** ruumides):

Standardi EN ISO/IEC 17020:2012 eri tüüpi inspekteerimisasutuste toimimise üldkriteeriumide kohta.

Enne katse tegemist või juhendamist tootja või ***kolmanda isiku*** ruumides kontrollib tehniline teenistus, kas katsekoht ja mõõtmisseadmed vastavad standardi ***EN ISO/IEC 17025:2005*** asjakohastele nõuetele.

2. Toodangu vastavusega seotud tegevus

2.1. C-kategooria (tootja kvaliteedijuhtimissüsteemi alghindamise ja järelevalveauditite tegemise kord)

Standardi EN ISO/IEC 17021:2011 nõuete kohta juhtimissüsteemide auditit ja sertifitseerimist teostavatele asutustele.

2.2. D-kategooria (tootenäidiste kontrollimine või katsetamine või selle juhendamine)

Standardi EN ISO/IEC 17020:2012 eri tüüpi inspekteerimisasutuste toimimise üldkriteeriumide kohta.

2. liide

Tehniliste teenistuste hindamise kord

1. Eesmärk ja reguleerimisala

1.1. Käesolevas liites kehtestatakse tingimused, millele vastavalt peab artiklis 73 osutatud pädev asutus („pädev asutus“) tegema tehniliste teenistuste hindamist.

1.2. Neid tingimusi kohaldatakse kõigi tehniliste teenistuste suhtes sõltumata nende õiguslikust seisundist (sõltumatu organisatsioon, tootja või tüübikinnitusasutus, kes tegutseb tehnilise teenistusena).

2. Hindamine

Hindamisel lähtutakse järgmistest põhimõtetest:

a) sõltumatuse põhimõte, mis on järelduste erapooletuse ja objektiivsuse aluseks, ning

b) tõenditel põhinev lähenemine, mis tagab usaldusväärsed ja reprodutseeritavad järeldused.

Audiitorid peavad üles näitama usaldust ja ausust. Nad peavad täitma konfidentsiaalsus- ja vaikimiskohustust.

Nad peavad oma avastustest ja järeldustest tõeselt ja täpselt aru andma.

3. Audiitorite oskusnõuded

3.1. Hindamisi võivad teha ainult selleks vajalike tehniliste ja haldusalaste teadmistega audiitorid.

3.2. Audiitorid peavad olema saanud hindamisalast erikoolitust. Lisaks peavad nad omama tehnilisi eriteadmisi tehnilise teenistuse tegevusalal.

3.3. Ilma et see piiraks punktide 3.1 ja 3.2 kohaldamist, peavad artiklis 73 osutatud hindamise tegema audiitorid, kes ei ole seotud tegevustega, mida hinnatakse.

4. Määramise taotlemine

4.1. Taotlust esitava tehnilise teenistuse nõuetekohaselt volitatud esindaja peab esitama tüübikinnitusasutusele ametliku taotluse, mis sisaldab järgmist teavet:

a) tehnilise teenistuse üldised andmed, sealhulgas äriühing, nimi, aadress, õiguslik seisund ning tehnilised ressursid;

b) katsetamisega tegeleva personali ja juhtkonna üksikasjalik kirjeldus, sealhulgas CVd, milles on esitatud nende haridusalane kvalifikatsioon ja kutseoskused;

c) virtuaalseid katsemeetodeid kasutavad tehnilised teenistused peavad tõendama oma suutlikkust töötada arvutipõhises keskkonnas;

d) üldine teave tehnilise teenistuse kohta, kaasa arvatud selle tegevus, kuulumine suuremasse kontserni ning kõigi nende tegevusüksuste aadressid, mida määramine hõlmab;

e) kinnitus selle kohta, et tehniline teenistus nõustub täitma kõiki tema määramisega seotud nõudeid ning vastavalt vajadusele muid asjakohastes õigusaktides sätestatud kohustusi, millega seoses ta määramist taotleb;

f) loetelu vastavushindamisteenustest, mida tehniline teenistus kohustub osutama asjakohaste õigusaktide raames, ning loetelu õigusaktidest, mille osas tehniline teenistus taotleb määramist, sealhulgas vajaduse korral suutlikkuse piirid;

g) üks tehnilise teenistuse kvaliteedikäsiraamatu eksemplar.

4.2. Pädev astutus peab kontrollima, kas tehnilise teenistuse esitatud teave on piisav.

4.3. Tehniline teenistus teatab pädevale asutusele kõigist muudatustest punkti 4.1 kohaselt esitatud teabes.

5. Ressursside ülevaatamine

Pädev asutus peab omaenda poliitikast, pädevusest ning sobivate audiitorite ja ekspertide kättesaadavusest lähtudes üle vaatama, kas ta on suuteline tehnilist teenistust hindama.

6. Hindamise alltöövõtt

6.1. Pädev asutus võib hindamise teatud osade läbiviimiseks sõlmida alltöövõtulepingu teise tehnilisi teenistusi määrava pädeva asutusega või taotleda abi tehnilistelt ekspertidelt, keda vahendavad teised pädevad asutused. Taotluse esitanud tehniline teenistus peab alltöövõtjad ja eksperdid heaks kiitma.

6.2. Pädev asutus peab tehnilisele teenistusele lõpliku üldhinnangu andmisel arvesse võtma piisava pädevusalaga akrediteerimistunnistusi.

7. Hindamise ettevalmistamine

7.1. Pädev asutus peab ametlikult määrama ühise hindamisrühma. Pädev asutus peab tagama, et iga ülesannet täidavad selleks sobivad eksperdid. Eelkõige peab kogu ühine hindamisrühm:

a) omama asjakohaseid teadmisi konkreetsel pädevusalal, mille osas määramist taotletakse, ning

b) omama piisavalt teadmisi, et usaldusväärselt hinnata tehnilise teenistuse pädevust määramise pädevusalas tegutsemiseks.

7.2. Pädev asutus peab ühisele hindamisrühmale antava ülesande selgelt piiritlema. Ühise hindamisrühma ülesandeks on läbi vaadata taotluse esitanud tehniliselt teenistuselt saadud dokumendid ning teha kohapealne hindamine.

7.3. Pädev asutus peab koos tehnilise teenistuse ning määratud hindamisrühmaga kokku leppima hindamise kuupäeva ja kava. Ent pädeva asutuse ülesandeks on tagada, et see kuupäev oleks kooskõlas järelevalve ja ümberhindamise kavaga.

7.4. Pädev asutus peab tagama, et ühisele hindamisrühmale antakse asjakohased kriteeriume käsitlevad dokumendid, varasemad hindamisaruanded ning tehnilise teenistuse vastavad dokumendid ja aruanded.

8. Kohapealne hindamine

Ühine hindamisrühm peab tehnilist teenistust hindama tehnilise teenistuse ühe või enama põhitegevuse toimumise kohas ning vajaduse korral tunnistajana külastama teisi tehnilise teenistuse tegevusüksusi.

9. Hindamistulemuste analüüs ja hindamisaruanne

9.1. Ühine hindamisrühm peab analüüsima kogu asjakohast teavet ning asjakohaseid tõendeid, mis on kogutud dokumentide ja aruannete läbivaatamise ning kohapealse hindamise käigus. See analüüs peab olema piisav, et võimaldada hindamisrühmal kindlaks määrata tehnilise teenistuse pädevus ja selle vastamine määramise nõuetele.

9.2. Pädeva asutuse aruandluskord peab tagama järgmiste nõuete täitmise.

9.2.1. Enne tehnilise teenistuse tegevuskohast lahkumist korraldatakse ühise hindamisrühma ja tehnilise teenistuse ühine koosolek. Sellel koosolekul peab ühine hindamisrühm esitama analüüsist lähtuvate hindamistulemuste kirjaliku ja/või suulise aruande. Tehnilisele teenistusele tuleb anda võimalus esitada küsimusi hindamistulemuste, sealhulgas nõuetele mittevastavuste kohta ning selle kohta, mis oli nende aluseks.

9.2.2. Tehnilisele teenistusele tuleb viivitamata esitada hindamise lõpptulemust käsitlev kirjalik aruanne. See hindamisaruanne peab sisaldama pädevust ja vastavust käsitlevaid märkusi ning loetlema nõuetele mittevastavused, mis tuleb kõigi määramisega seotud tingimuste täitmiseks likvideerida.

9.2.3. Tehnilist teenistust kutsutakse üles hindamisaruandele vastama ning kirjeldama konkreetseid meetmeid, mida on kõnealuste nõuetele mittevastavuste likvideerimiseks võetud või kavatsetakse kindlaksmääratud aja jooksul võtta.

9.3. Pädev asutus tagab, et tehnilise teenistuse võetavad meetmed nõuetele mittevastavuste likvideerimiseks on piisavad ja tõhusad. Kui tehnilise teenistuse võetud meetmeid peetakse ebapiisavateks, tuleb nõuda täiendavat teavet. Lisaks võib nõuda tõendeid võetud meetmete tõhusa rakendamise kohta või teha järelhindamise, et kontrollida parandusmeetmete tõhusat rakendamist.

9.4. Hindamisaruanne sisaldab vähemalt järgmisi andmeid:

a) tehnilise teenistuse kordumatu identifitseerimistunnus;

b) kohapealse hindamise kuupäev(ad);

c) hindamisega seotud audiitori(te) ja/või eksperdi (ekspertide) nimed;

d) kõigi hinnatud tegevusüksuste kordumatu identifitseerimistunnus;

e) ettepanek hinnatud määramise pädevusala kohta;

f) avaldus tehnilise teenistuse poolt kasutusele võetud sisemise töökorralduse ja menetluste kohta tehnilise teenistuse pädevuse kinnitamiseks; pädevus on kindlaks määratud sellega, et tehniline teenistus täidab määramise tingimusi;

g) teave kõigi nõuetele mittevastavuste kõrvaldamise kohta;

h) soovitus selle kohta, kas taotleja tuleks määrata või kinnitada tehniliseks teenistuseks, ning positiivse vastuse korral määramise pädevusala.

10. Määramine, määramise kinnitamine ja määramise laiendamine

10.1. Pädev asutus peab hindamisaruande/-aruannete ja muu asjaomase teabe alusel ilma liigse viivituseta otsustama, kas määrata tehniline teenistus, kinnitada selle määramine või määramist laiendada.

10.2. Pädev asutus peab andma tehnilisele teenistusele tunnistuse. Sellel tunnistusel peavad olema järgmised andmed:

a) pädeva asutuse nimi ja logo;

b) määratud tehnilise teenistuse kordumatu identifitseerimistunnus;

c) määramise jõustumise kuupäev ja selle lõppemise kuupäev;

d) määramise ulatuse lühikirjeldus või viide sellele (asjakohased õigusaktid või nende osad);

e) vastavusavaldus ja viide käesolevale määrusele.

11. Ümberhindamine ja järelevalve

11.1. Ümberhindamine sarnaneb alghindamisega, kuid selle puhul tuleb arvestada eelnevate hindamiste käigus omandatud kogemusi. Järelevalvega seotud kohapealsed hindamised ei ole nii ulatuslikud kui ümberhindamised.

11.2. Pädev asutus peab koostama kava iga määratud tehnilise teenistuse ümberhindamiseks ja järelevalveks nii, et määramise pädevusala representatiivseid valimeid hinnatakse korrapäraselt.

Kohapealsete hindamiste vaheline ajavahemik sõltub nii ümberhindamise kui ka järelevalve puhul sellest, millise tõendatud stabiilsuse tehniline teenistus on saavutanud.

11.3. Kui järelevalve või ümberhindamiste käigus avastatakse mittevastavusi nõuetele, peab pädev asutus määrama parandusmeetmete rakendamisele ranged ajalised piirangud.

11.4. Kui parandusmeetmeid ei ole kokkulepitud aja jooksul võetud või neid ei loeta piisavaks, peab pädev asutus vastu võtma kohased meetmed, näiteks täiendav hindamine, määramise peatamine/tühistamine ühe või mitme tegevuse osas, milleks tehniline teenistus on määratud.

11.5. Kui pädev asutus otsustab tehnilise teenistuse määramise peatada või tühistada, teatab ta tehnilisele teenistusele oma otsusest tähitud kirjaga. Pädev asutus peab igal juhul võtma kõik vajalikud meetmed, et tagada tehnilise teenistuse poolt juba alustatud tegevuste jätkamine.

12. Andmed määratud tehniliste teenistuste kohta

12.1. Pädev asutus peab säilitama andmed tehniliste teenistuste kohta tõendamaks, et määramise, sealhulgas pädevuse nõudeid täidetakse.

12.2. Pädev asutus peab tagama tehnilisi teenistusi käsitlevate andmete turvalisuse, et tagada nende konfidentsiaalsus.

12.3. Tehnilisi teenistusi käsitlevad andmed peavad sisaldama vähemalt

a) asjakohast kirjavahetust;

b) hindamisega seotud andmeid ja aruandeid;

c) määramise tunnistuste koopiaid.

I

IV LISA

TOODANGU VASTAVUSE KONTROLLIMISE KORD

1. Eesmärgid

1.1. Toodangu vastavuse kontrollimise korra eesmärgiks on tagada, et iga toodetud sõiduk, süsteem, osa, eraldi seadmestik, osa või varustus vastab kinnitatud tüübile.

1.2. Toodangu vastavuse kontrollimise korra lahutamatuks osaks on kvaliteedijuhtimissüsteemide hindamine, mida nimetatakse punktis 2 alghindamiseks, ning tüübikinnitusobjekti kontroll ja toodangu kontroll, mida punktis 3 nimetatakse toodangu vastavuse tagamise meetmeteks.

2. Alghindamine

2.1. Tüübikinnitusasutus kontrollib enne tüübikinnituse andmist, kas tootja on rakendanud piisavad meetmed ja menetlused tagamaks, et sõidukeid, osi, süsteeme, eraldi seadmestikke või tarvikuid ja lisaseadmeid toodetakse vastavalt tüübikinnituse saamiseks esitatud tüübile.

2.2. Hindamise juhised sisalduvad harmoneeritud standardis EN ISO 19011:2011 – „Juhtimissüsteemide juhised“.

2.3. Punkti 2.1 nõuete täitmise peab heaks kiitma tüübikinnitusasutus.

Tüübikinnitusasutus peab heaks kiitma alghindamise ja toodangu vastavuse tagamise korra vastavalt punktile 3, rakendades vajaduse korral ühte punktides 2.3.1–3.3.3 kirjeldatud meetmetest või nimetatud meetmete kombinatsiooni vastavalt vajadusele kas tervikuna või osaliselt.

2.3.1. Alghinnangu võib anda ja/või toodangu vastavuse tagamise meetmeid kontrollida ka tüübikinnitusasutus või tüübikinnitusasutuse poolt selleks määratud organ.

2.3.1.1. Alghindamise ulatuse määramisel võib tüübikinnitusasutus kasutada järgmist kättesaadavat teavet:

a) kui tootjal on punktis 2.3.3 kirjeldatud sertifikaadiga sarnanev sertifikaat, mida kõnealuse lõike alusel ei tunnustata;

b) süsteemi, osa või eraldi seadmestiku tüübikinnituse korral kvaliteedisüsteemi hindamised, mille sõiduki tootja(d) on läbi viinud süsteemi, osa või eraldi seadmestiku tootja ettevõttes kooskõlas tööstusharu ühe või mitme spetsifikatsiooniga, mis vastavad standardile EN ISO 9001:2015 või ISO/TS16949:2009;

c) kas ühes liikmesriigis on ühe või mitme tootja tüübikinnitusi hiljuti tühistatud toodangu nõuetele vastavuse mitterahuldava kontrolli tõttu. Sellisel juhul ei piirdu tüübikinnitusasutuse alghindamine tootja kvaliteedijuhtimissüsteemi tõendi aktsepteerimisega, vaid tüübikinnitusasutus peab kontrollima, et on võetud kõik vajalikud meetmed, et tagada tõhus kontroll tootmises olevate sõidukite, osade, süsteemide või eraldi seadmestike vastavuse üle tüübikinnituse saanud tüübile.

2.3.2. Alghinnangu võib anda ja toodangu vastavuse tagamise meetmeid kontrollida mõne teise liikmesriigi tüübikinnitusasutus või tüübikinnitusasutuse poolt selleks määratud organ.

2.3.2.1. Teise liikmesriigi tüübikinnitusasutus koostab sel juhul vastavusavalduse, kus piiritletakse hinnangus hõlmatud valdkonnad ja tootmisüksused, mis tüübikinnitusasutuse hinnangul on seotud tüübikinnitusel oleva(te) too(de)tega ja mis omavad tähtsust seoses õigusaktidega, mille kohaselt nendele toodetele tüübikinnitus antakse.

2.3.2.2. Saades tüübikinnitust andva liikmesriigi tüübikinnitusasutuselt vastavusavalduse taotluse, saadab teise liikmesriigi tüübikinnitusasutus viivitamata vastavusavalduse või teatab tüübikinnitusasutusele, et tal ei ole võimalik niisugust avaldust väljastada.

2.3.2.3. Vastavusavaldus peab sisaldama vähemalt järgmist:

| | | |
|---|---|---|
| a) | Kontsern või ettevõte | (nt autotehas XYZ) |
| b) | Organisatsioon | (nt piirkondlik osakond) |
| c) | Tehased/tootmisüksused | (nt 1. mootoritehas (riigis A), 2. sõidukitehas (riigis B)) |
| d) | Sõidukite/osade valik | (nt kõik $M_1$-kategooria mudelid) |
| e) | Hinnatavad valdkonnad | (nt mootorite koostamine, kerede stantsimine ja koostamine, sõidukite koostamine) |
| f) | Kontrollitud dokumendid | (nt ettevõtte ja tehaste kvaliteedikäsiraamat ja kvaliteedi tagamise kord) |
| g) | Hindamise kuupäev | (nt Auditeerimise aeg pp/kk/aaaa kuni pp/kk/aaaa) |
| h) | Kavandatud kontrollkäik | (nt kk/aaaa) |

2.3.3. Tüübikinnitusasutus võib aktsepteerida punkti 2.3 alghinnangu nõuetele vastavana ka standardite EN ISO 9001:2015 või ISO/TS16949:2009 (sertifikaadi rakendusala hõlmab sellisel juhul tüübikinnituse saamiseks esitatud toodet/tooteid) või muu samaväärse standardi kohaseid tootja sertifikaate, tingimusel et kvaliteedijuhtimise süsteem hõlmab toodangu nõuetele vastavust ning et tootja tüübikinnitust ei ole punkti 2.3.1.1 alapunkti c kohaselt tühistatud. Tootja peab esitama sertifitseerimise kohta täpsed andmed ja teatama tüübikinnitusasutusele kõigist sertifitseerimise kehtivuse või kohaldamisalaga seotud muudatustest.

2.4. Sõiduki süsteemide, osade ja eraldi seadmestike tüübikinnituse eesmärgil tehtud alghindamisi ei ole sõiduki tüübikinnituse taotlemisel vaja korrata, vaid neid täiendatakse nende tootmisüksuste ja valdkondade hindamistega, mis on seotud terviksõiduki koostamisega ja mida alghindamistes ei käsitletud.

3. Toodangu vastavuse tagamise meetmed

3.1. Iga süsteem, osa, eraldi seadmestik, tarvik või lisaseade, millele on antud tüübikinnitus 1958. aasta muudetud kokkuleppele lisatud ÜRO eeskirja ja käesoleva määruse alusel, peab olema valmistatud selliselt, et see vastaks kinnitatud tüübile, täites käesolevas lisas, nimetatud ÜRO eeskirjas ja käesolevas määruses esitatud nõuded.

3.2. Tüübikinnitusasutus peab enne käesolevale määrusele ja 1958. aasta muudetud kokkuleppele lisatud ÜRO eeskirjale vastava tüübikinnituse andmist veenduma, et on olemas adekvaatne toodangu vastavuse hindamiskord ja dokumenteeritud kontrollimiskavad, mis tuleb iga tüübikinnituse korral tootjaga kooskõlastada, et teha kindlaksmääratud ajavahemike järel katsed või nendega seonduvad kontrollimised, sh vajaduse korral käesolevas määruses ja nimetatud ÜRO eeskirjas ette nähtud katsed, mis on vajalikud, et tõendada jätkuvat vastavust kinnitatud tüübile.

3.3. Tüübikinnituse omanik peab eelkõige

3.3.1. tagama, et on olemas tõhus sõidukite, süsteemide, osade, eraldi seadmestike, tarvikute või lisaseadmete vastavuse kontrollimise kord ja et seda rakendatakse;

3.3.2. omama juurdepääsu katseseadmetele või muudele asjakohastele seadmetele, mis on vajalikud igale kinnitatud tüübile vastavuse kontrollimiseks;

3.3.3. tagama katse- või kontrollitulemuste registreerimise ja lisatud dokumentide kättesaadavuse kuni kümneaastase perioodi vältel, mis määratakse täpsemalt kindlaks kokkuleppel tüübikinnitusasutusega;

3.3.4. analüüsima iga liiki katse või kontrollimise tulemusi, et kontrollida tooteandmeid ning tagada nende stabiilsus, võttes arvesse tööstustoodangu korral lubatud kõikumisi;

3.3.5. tagama, et iga tootetüübi puhul tehakse vähemalt käesolevas määruses ettenähtud katsed ning II lisas loetletud asjakohastes õigusaktides ettenähtud katsed;

3.3.6. tagama, et kui kõnealust liiki katse käigus ilmneb näidise või katseeksemplari mittevastavus nõuetele, valitakse uued näidised ja katset korratakse. Tuleb võtta kõik vajalikud meetmed, et taastada tootmisprotsess, mis tagab vastavuse kinnitatud tüübile.

3.4. Järkjärgulise, sega- või mitmeastmelise tüübikinnituse korral võib terviksõiduki tüübikinnitust andev tüübikinnitusasutus nõuda mis tahes asjaomase süsteemi, osa või eraldi seadmestiku tüübikinnituse andnud tüübikinnitusasutuselt konkreetseid andmeid seoses käesolevas lisas kehtestatud nõuetega toodangu nõuetele vastavuse kohta.

3.5. Terviksõiduki tüübikinnitust andev tüübikinnitusasutus, kes ei jää punktis 3.4 osutatud aruandlusega rahule ning on teatanud sellest kirjalikult asjaomasele tootjale ja süsteemi, osa või eraldi seadmestiku tüübikinnituse andnud tüübikinnitusasutusele, taotleb täiendavate toodangu nõuetele vastavuse auditite või kontrollide tegemist vastavate süsteemide, osade või eraldi seadmestike tootja(te) ruumides. Nende täiendavate toodangu nõuetele vastavuse auditite või kontrollide tulemused tehakse asjaomasele tüübikinnitusasutusele viivitamata kättesaadavaks.

3.6. Kui kohaldatakse punkte 3.4 ja 3.5 ning terviksõiduki tüübikinnitust andev tüübikinnitusasutus ei ole täiendavate auditite või kontrollide tulemustega rahul, tagab tootja, et toodangu nõuetele vastavus taastatakse esimesel võimalusel ning asjaomast tüübikinnitusasutust ja süsteemi, osa või eraldi seadmestiku tüübikinnitust andvat tüübikinnitusasutust rahuldaval viisil.

4. Jätkuva vastavustõendamise meetmed

4.1. Tüübikinnituse andnud tüübikinnitusasutus võib igal ajal kontrollida igas tootmisüksuses rakendatavaid nõuetele vastavuse kontrollimise meetodeid, kasutades selleks korralisi auditeid. Selleks peab tootja võimaldama kõnealusele asutusele juurdepääsu tootmise, kontrolli, katsetamise, ladustamise ja turustamisega seotud tegevuskohtadele ning esitama kogu kvaliteedijuhtimissüsteemi dokumentatsiooni ja aruannetega seotud vajaliku teabe.

4.1.1. Selliste korraliste auditite abil teostatakse tavaliselt käesoleva lisa punktides 2 ja 3 (alghindamine ja toodangu vastavuse tagamise kord) sätestatud menetluste jätkuva toimivuse seiret.

4.1.1.1. Tehniliste teenistuste (kvalifitseeritud või tunnustatud vastavalt punkti 2.3.3 nõuetele) sooritatud järelevalvetoimingud tuleb alghinnangu menetluste suhtes lugeda punkti 4.1.1 nõudele vastavaks.

4.1.1.2. Tüübikinnitusasutus teostab kontrolle (muid kui punktis 4.1.1.1 nimetatud) nii sageli, et see võimaldab tagada punktide 2 ja 3 kohaselt rakendatavate kontrollimenetluste läbivaatamise ajavahemike järel, mis põhinevad riskihindamismeetodil, mis vastab rahvusvahelisele standardile ISO 31000:2018, „Riskijuhtimine – Põhimõtted ja juhised“, ja sellised kontrollid peavad igal juhul toimuma vähemalt iga kolme aasta järel. Selle meetodi puhul võetakse eelkõige arvesse kõiki nõuetele mittevastavusi, mida teised liikmesriigid on esile tõstnud seoses artikli 54 lõikega 1.

4.2. Iga läbivaatamise ajal tuleb kontrollijale kättesaadavaks teha katsete või kontrollide aruanded ja tootmisaruanded, eriti käesoleva lisa punktis 2.2 nõutud katsete ja kontrollide aruanded.

4.3. Ülevaataja võib võtta juhusliku valiku alusel näidiseid katsetamiseks tootja laboratooriumis või tehnilise teenistuse ruumides. Sellisel juhul korraldatakse ainult füüsiline katse. Minimaalse näidiste arvu võib kindlaks määrata vastavalt tootja enda tehtud kontrolli tulemustele.

4.4. Kui kontrollija leiab, et kontrollimise tase on ebarahuldav või kui on vaja kontrollida punkti 4.2 alusel tehtud katsete kehtivust, valib ta välja näidised, mis saadetakse tehnilisele teenistusele füüsiliste katsete tegemiseks kooskõlas toodangu nõuetele vastavuse nõuetega, mis on sätestatud II lisas loetletud õigusaktides.

4.5. Kui selliste kontrollimiste või seireandmete läbivaatamise ajal saadakse ebarahuldavaid tulemusi, peab tüübikinnitusasutus võtma kõik vajalikud meetmed selleks, et toodangu nõuetele vastavus võimalikult kiireks taastatakse.

4.6. Kui käesoleva määruse kohaselt nõutakse vastavust ÜRO eeskirja sätetele, võib tootja omal valikul järgida käesolevat lisa, mis on võrdväärseks alternatiiviks vastava ÜRO eeskirja toodangu vastavust käsitlevatele nõuetele. Kui aga kohaldatakse punkte 4.4 või 4.5, tuleb kõiki ÜRO eeskirjades toodangu vastavusele esitatud üksiknõudeid täita tüübikinnitusasutust rahuldaval viisil seni, kuni tüübikinnitusasutus otsustab, et vastavus nõuetele on taastatud.

V LISA

PIIRARVUD VÄIKESEERIATELE ***JA SEERIA LÕPETAMISEL***

## *A. VÄIKESEERIATE AASTASED KOGUSELISED PIIRNORMID*

1. Ühe aasta jooksul liidus registreeritavate, turul kättesaadavaks tehtavate või kasutusele võetavate ühte tüüpi kuuluvate sõidukite arv ei tohi artikli 41 kohaselt ületada järgmises tabelis asjaomase sõidukikategooria jaoks sätestatud aastast koguselist piirnormi:

| Kategooria | Ühikud |
|---|---|
| $M_1$ | 1 ***500*** |
| $M_2$, $M_3$ | 0 |
| $N_1$ | ***1 500*** |
| $N_2$, $N_3$ | 0 ***Kuni artikli 41 lõikes 5 osutatud delegeeritud õigusaktide kohaldamise kuupäevani.***<br>***Pärast seda kuupäeva 1 500*** |
| $O_1$, $O_2$ | 0 |
| $O_3$, $O_4$ | 0 |

2. Ühe aasta jooksul liikmesriigis registreeritavate, turul kättesaadavaks tehtavate või kasutusele võetavate ühte tüüpi kuuluvate sõidukite arvu määrab kindlaks asjaomane liikmesriik, kuid see ei tohi artikli 42 kohaselt ületada järgmises tabelis asjaomase sõidukikategooria jaoks sätestatud aastast koguselist piirnormi:

| Kategooria | Ühikud |
|---|---|
| $M_1$ | ***250*** |
| $M_2$, $M_3$ | 250 |
| $N_1$ | ▌<br>250▌ |
| $N_2$, $N_3$ | 250 |
| $O_1$, $O_2$ | 500 |
| $O_3$, $O_4$ | 250 |

## *B. PIIRARVUD SEERIA LÕPETAMISEL*

***Suurim igas liikmesriigis kasutusele võetavate komplektsete või komplekteeritud sõidukite arv, kui tegemist on „seeria lõpetamisega“, määratakse liikmesriigi poolt valitud ühel järgmistest viisidest:***

***1. ühte või mitut tüüpi esindavate sõidukite suurim arv võib $M_1$-kategooria korral olla kuni 10 % ja kõigi muude kategooriate korral kuni 30 % eelmisel aastal kõnesolevas liikmesriigis kasutusele võetud vastavat tüüpi sõidukite arvust. Kui nimetatud 10 % või vastavalt 30 % moodustab vähem kui 100 sõidukit, võib liikmesriik lubada maksimaalselt 100 sõiduki kasutuselevõttu;***

***2. igasse üksiktüüpi kuuluvate sõidukite piirarvuks on sõidukite arv, millele sõiduki valmistamispäeval või pärast seda anti vastavustunnistus, mis kehtis vähemalt kolm kuud väljaandmise kuupäevast alates, kuid mille kehtivus lõppes õigusakti jõustumise tõttu.***

**I**

VI LISA

SÕIDUKI TURVALISUSE VÕI KESKKONNAMÕJU SEISUKOHALT OLULISTE SÜSTEEMIDE NÕUETEKOHAST TOIMIMIST MÄRKIMISVÄÄRSELT OHUSTADA VÕIVATE TARVIKUTE JA LISASEADMETE LOETELU, NENDE TARVIKUTE JA LISASEADMETE TÕHUSUSNÕUDED, NÕUETEKOHASED KATSEMENETLUSED NING MÄRGISTUS- JA PAKENDAMISNÕUDED

I. Sõiduki turvalisust märkimisväärselt mõjutavad tarvikud või lisaseadmed

| Detail nr | Osa kirjeldus | Toimivusnõue | Katsemenetlus | Märgistusnõue | Pakendamisnõuded |
|---|---|---|---|---|---|
| 1 | […] | | | | |
| 2 | | | | | |
| 3 | | | | | |

II. Sõiduki keskkonnatoimet märkimisväärselt mõjutavad tarvikud või lisaseadmed

| Detail nr | Osa kirjeldus | Toimivusnõue | Katsemenetlus | Märgistusnõue | Pakendamisnõuded |
|---|---|---|---|---|---|
| 1 | […] | | | | |
| 2 | | | | | |
| 3 | | | | | |

VII LISA

ÕIGUSAKTID, MILLE PUHUL VÕIB TEHNILISEKS TEENISTUSEKS MÄÄRATA TOOTJA

1. Eesmärgid ja reguleerimisala

1.1. Käesolevas lisas kehtestatakse loetelu õigusaktidest, mille puhul võib kooskõlas artikli 72 lõikega 1 määrata tehniliseks teenistuseks tootja ettevõttesisene tehniline teenistus.

1.2. Samuti sisaldab see asjakohaseid sätteid tootja ettevõttesisese tehnilise teenistuse määramise kohta tehniliseks teenistuseks, mida tuleb kohaldada tüübikinnituse andmisel II lisa I osaga hõlmatud sõidukitele, osadele ja eraldi seadmestikele.

1.3. Siiski ei kohaldata seda lisa nende tootjate suhtes, kes taotlevad ELi tüübikinnitust väikeseeria sõidukitele, nagu on osutatud artiklis 41.

2. Tootja ettevõttesisese tehnilise teenistuse määramine tehniliseks teenistuseks

2.1. Tehniliseks teenistuseks määratud tootja tehniline teenistus on tootja, kelle tüübikinnitusasutus on määranud selle asutuse nimel tüübikinnituskatseid tegevaks katselaboratooriumiks.

Väljend „katseid tegema“ ei ole piiratud töötulemuste mõõtmisega, vaid hõlmab ka katsetulemuste registreerimist ning aruande, sealhulgas asjakohaste järelduste esitamist tüübikinnitusasutusele.

See hõlmab ka sellistele sätetele vastavuse kontrollimist, mis ei eelda mõõtmisi. Näiteks võib tuua toote konstruktsiooni õigusaktidele vastavuse hindamise.

3. Õigusaktide ja piirangute loetelu

| | Teema | Õigusakti viide |
|---|---|---|
| 4A | Tagumise registreerimismärgi paigaldus- ja kinnituskoht | Määrus (EÜ) nr 661/2009<br>Määrus (EL) nr 1003/2010 |
| 7A | Helisignaalseadmed ja signaalseadised | Määrus (EÜ) nr 661/2009<br>ÜRO eeskiri nr 28 |
| 10A | Elektromagnetiline ühilduvus | Määrus (EÜ) nr 661/2009<br>ÜRO eeskiri nr 10 |
| 18A | Tootja andmesilt ja VIN-kood | Määrus (EÜ) nr 661/2009<br>Määrus (EL) nr 19/2011 |
| 20A | Valgustus- ja valgussignaalseadmete paigaldamine sõidukitele | Määrus (EÜ) nr 661/2009<br>ÜRO eeskiri nr 48 |
| 27A | Pukseerimisseade | Määrus (EÜ) nr 661/2009<br>Määrus (EL) nr 1005/2010 |
| 33A | Käsijuhtseadiste, märgutulede ja näidikute paigutus ja tähistus | Määrus (EÜ) nr 661/2009<br>ÜRO eeskiri nr 121 |
| 34A | Tuuleklaasilt jäite ja niiskuse eemaldamise seadmed | Määrus (EÜ) nr 661/2009<br>Määrus (EL) nr 672/2010 |
| 35A | Tuuleklaasi puhasti- ja pesurisüsteemid | Määrus (EÜ) nr 661/2009<br>Määrus (EL) nr 1008/2010 |

| | Teema | Õigusakti viide |
|---|---|---|
| 36A | Küttesüsteemid | Määrus (EÜ) nr 661/2009<br>ÜRO eeskiri nr 122<br>Välja arvatud 8. lisas esitatud sätted veeldatud naftagaasi leeksoojendite ja veeldatud naftagaasi küttesüsteemide kohta |
| 37A | Porikaitsmed | Määrus (EÜ) nr 661/2009<br>Määrus (EL) nr 1009/2010 |
| 44A | Massid ja mõõtmed | Määrus (EÜ) nr 661/2009<br>Määrus (EL) nr 1230/2012 |
| 45A | Ohutud klaaspinnamaterjalid ja nende paigaldamine sõidukitele | Määrus (EÜ) nr 661/2009<br>ÜRO eeskiri nr 43<br>Piiratud 21. lisa sätetega |
| 46A | Rehvide paigaldamine | Määrus (EÜ) nr 661/2009<br>Määrus (EL) nr 458/2011 |
| 48A | Massid ja mõõtmed | Määrus (EÜ) nr 661/2009<br>Määrus (EL) nr 1230/2012 |
| 49A | Tarbesõidukite kabiini tagapaneelist eespool asuvad eenduvad osad | Määrus (EÜ) nr 661/2009<br>ÜRO eeskiri nr 61 |
| 50A | Autorongi mehaaniliste haakeseadiste osad | Määrus (EÜ) nr 661/2009<br>ÜRO eeskiri nr 55<br>Piiratud 5. lisa (kuni ja kaasa arvatud punkt 8) ja 7. lisa sätetega |
| 61 | Kliimaseade | Direktiiv 2006/40/EÜ |

Liide

Tootja ettevõttesisese tehnilise teenistuse määramine tehniliseks teenistuseks ja alltöövõtt

1. Üldosa

1.1. Tootja ettevõttesisese tehnilise teenistuse määramine tehniliseks teenistuseks ja sellest teavitamine toimub kooskõlas artiklitega 68–81 ning igasugune alltöövõtt toimub käesoleva liite kohaselt.

2. Allhanked

2.1. Artikli 71 lõike 1 kohaselt võib tehniline teenistus määrata enda nimel katseid tegema alltöövõtja.

2.2. Käesoleva liite kohaldamisel on: „alltöövõtja“ – tehnilise teenistuse tütarettevõtja, kellele see tehniline teenistus on oma organisatsiooni raames usaldanud katsete tegemise, või kolmas isik, kellega tehniline teenistus on katsete tegemiseks lepingu sõlminud.

2.3. Alltöövõtja poole pöördumine ei vabasta tehnilist teenistust kohustusest järgida artiklite 69, 70, 80 ja 81 sätteid, eelkõige neid, mis käsitlevad tehniliste teenistuste oskusi ja vastavust standardile EN ISO/IEC 17025:2005.

2.4. VII lisa punkti 2 kohaldatakse alltöövõtja suhtes.

3. Katsearuanne

Katsearuanne koostatakse kooskõlas artikli 30 lõikes 2 osutatud rakendusaktiga.

VIII LISA

VIRTUAALSETE KATSEMEETODITE KASUTAMISE TINGIMUSED TOOTJALE VÕI TEHNILISELE TEENISTUSELE

1. Eesmärgid ja reguleerimisala

Käesolevas lisas esitatakse virtuaalseid katsemeetodeid käsitlevad sätted kooskõlas artikli 30 lõikega 7.

2. Õigusaktide loetelu

| | Teema | Õigusakti viide |
|---|---|---|
| 3B | Tagumised allasõidutõkke seadised ja nende paigaldamine; tagumine allasõidutõke | Määrus (EÜ) nr 661/2009<br>ÜRO eeskiri nr 58 |
| 6A | Sõidukisse pääs ja sõiduki manööverdamisvõime (astmed, astmelauad ja käepidemed) | Määrus (EÜ) nr 661/2009<br>Määrus (EL) nr 130/2012 |
| 6B | Uksesulgurid ja uksekinnitusdetailid | Määrus (EÜ) nr 661/2009<br>ÜRO eeskiri nr 11 |
| 8A | Kaudse nähtavuse seadmed ja nende paigaldamine | Määrus (EÜ) nr 661/2009<br>ÜRO eeskiri nr 46 |
| 12A | Sisustus | Määrus (EÜ) nr 661/2009<br>ÜRO eeskiri nr 21 |
| 16A | Väljaulatuvad osad | Määrus (EÜ) nr 661/2009<br>ÜRO eeskiri nr 26 |
| 20A | Valgustus- ja valgussignaalseadmete paigaldamine sõidukitele | Määrus (EÜ) nr 661/2009<br>ÜRO eeskiri nr 48 |
| 27A | Pukseerimisseade | Määrus (EÜ) nr 661/2009<br>Määrus (EL) nr 1005/2010 |

| | Teema | Õigusakti viide |
|---|---|---|
| 32A | Eesmine vaateväli | Määrus (EÜ) nr 661/2009<br>ÜRO eeskiri nr 125 |
| 35A | Tuuleklaasi puhasti- ja pesurisüsteemid | Määrus (EÜ) nr 661/2009<br>Määrus (EL) nr 1008/2010 |
| 37A | Porikaitsmed | Määrus (EÜ) nr 661/2009<br>Määrus (EL) nr 1009/2010 |
| 42A | Kaubaveokite külgmised allasõidutõkked | Määrus (EÜ) nr 661/2009<br>ÜRO eeskiri nr 73 |
| 48A | Massid ja mõõtmed | Määrus (EÜ) nr 661/2009<br>Määrus (EL) nr 1230/2012 |
| 49A | Tarbesõidukite kabiini tagapaneelist eespool asuvad eenduvad osad | Määrus (EÜ) nr 661/2009<br>ÜRO eeskiri nr 61 |
| 50A | Autorongi mehaaniliste haakeseadiste osad | Määrus (EÜ) nr 661/2009<br>ÜRO eeskiri nr 55 |
| 50B | Suletud haakeseadis; tüübikinnitusega suletud haakeseadise paigaldamine | Määrus (EÜ) nr 661/2009<br>ÜRO eeskiri nr 102 |
| 52A | $M_2$- ja $M_3$-kategooria sõidukid | Määrus (EÜ) nr 661/2009<br>ÜRO eeskiri nr 107 |
| 52B | Suurte reisijateveosõidukite pealisehitise tugevus | Määrus (EÜ) nr 661/2009<br>ÜRO eeskiri nr 66 |
| 57A | Eesmised allasõidutõkke seadised ja nende paigaldamine; eesmine allasõidutõke | Määrus (EÜ) nr 661/2009<br>ÜRO eeskiri nr 93 |

1. liide

Virtuaalsete katsemeetodite kasutamise üldtingimused

1. Virtuaalse katse struktuur

Virtuaalsete katsete kirjeldamisel ja tegemisel peab lähtuma järgmisest põhistruktuurist:

a) eesmärk,

b) struktuuri mudel;

c) piirtingimused;

d) eeldatav koormus;

e) arvutused,

f) hinnang,

g) dokumentatsioon.

2. Arvutisimulatsiooni ja arvutuste alused

2.1. Matemaatiline mudel

Matemaatilise mudeli esitab tootja. See kajastab katsetatava sõiduki, süsteemi, osa või eraldi seadmestiku konstruktsiooni keerukust koos asjaomase õigusakti nõuetega ja selle piirtingimustega.

Samad sätted on kohaldatavad osade või eraldi seadmestike katsetamise korral sõidukist eraldi.

2.2. Matemaatilise mudeli valideerimise menetlus

Matemaatiline mudel tuleb valideerida võrdluses tegelike katsetingimustega.

Selleks tuleb teha füüsiline katse, et võrrelda matemaatilist mudelit kasutades saadud tulemusi füüsilise katse tulemustega. Katsetulemuste võrreldavust tuleb tõestada. Tootja või tehniline teenistus koostab valideerimisaruande ja esitab selle tüübikinnitusasutusele.

Kõigist matemaatilises mudelis või tarkvaras tehtud muudatustest, mis võivad valideerimisaruande kehtetuks muuta, tuleb teatada tüübikinnitusasutusele, kes võib nõuda uue valideerimise tegemist.

Valideerimismenetluse skeem on esitatud 3. liites.

2.3. Dokumentatsioon

Tootja teeb tehnilisele teenistusele kättesaadavaks ja dokumenteerib simulatsiooniks ja arvutusteks kasutatavad andmed ning lisavahendid.

3. Vahendid ja tugi

Tehnilise teenistuse taotlusel esitab tootja vajalikud vahendid virtuaalsete katsete tegemiseks, sealhulgas asjakohase tarkvara, või võimaldab neile juurdepääsu.

Lisaks pakub tootja tehnilisele teenistusele asjakohast tuge.

Tehnilisele teenistusele juurdepääsu ja toe võimaldamine ei vabasta tehnilist teenistust kohustustest seoses personali oskuste, litsentsitasude maksmise ja konfidentsiaalsusnõudega.

2. liide

Virtuaalsete katsemeetodite kasutamise eritingimused

1. Õigusaktide loetelu

| | Õigusakti viide | Lisa ja punktid | Eritingimused |
|---|---|---|---|
| 3B | Määrus (EÜ) nr 661/2009<br>ÜRO eeskiri nr 58 | ÜRO eeskirja nr 58 punktid 2.3, 7.3 ja 25.6. | Mõõtmed ja jõule vastupidavus. |
| 6A | Määrus (EÜ) nr 661/2009<br>Määrus (EL) nr 130/2012 | Määruse (EL) nr 130/2012 II lisa 1. ja 2. osa. | Astmete, astmelaudade ja käepidemete mõõtmed. |
| 6B | Määrus (EÜ) nr 661/2009<br>ÜRO eeskiri nr 11 | ÜRO eeskirja nr 11 3. lisa.<br>ÜRO eeskirja nr 11 4. lisa punkt 2.1.<br>ÜRO eeskirja nr 11 5. lisa. | Tõmbetugevuse katsete ja sulgurite kiirendustakistus. |
| 8A | Määrus (EÜ) nr 661/2009<br>ÜRO eeskiri nr 46 | ÜRO eeskirja nr 46 punkt 15.2.4. | Tahavaatepeegli ettenähtud vaateväljad. |
| 12A | Määrus (EÜ) nr 661/2009<br>ÜRO eeskiri nr 21 | a) ÜRO eeskirja nr 21 punkt 5–5.7.<br>b) ÜRO eeskirja nr 21 punkt 2.3. | a) Kõigi kumerusraadiuste ja väljaulatuvate osade mõõtmine, välja arvatud nõuded, kus tuleb sätetele vastavuse kontrollimiseks rakendada jõudu.<br>b) Peaga kokkupõrke tsooni kindlaksmääramine. |

| | Õigusakti viide | Lisa ja punktid | Eritingimused |
|---|---|---|---|
| 16A | Määrus (EÜ) nr 661/2009<br>ÜRO eeskiri nr 26 | ÜRO eeskirja nr 26 punkt 5.2.4.<br>Kõik sätted ÜRO eeskirja nr 26 punktides 5 (Üldnõuded) ja 6 (Erinõuded). | Kõigi kumerusraadiuste ja väljaulatuvate osade mõõtmine, välja arvatud nõuded, kus tuleb sätetele vastavuse kontrollimiseks rakendada jõudu. |
| 20A. | Määrus (EÜ) nr 661/2009<br>ÜRO eeskiri nr 48 | Punkt 6 (Erinõuded) ning ÜRO eeskirja nr 48 4., 5. ja 6. lisa | Punktis 6.22.9.2.2 ettenähtud katsesõit sooritatakse reaalse sõidukiga. |
| 27A | Määrus (EÜ) nr 661/2009<br>Määrus (EL) nr 1005/2010 | Määruse (EL) nr 1005/2010<br>II lisa punkt 1.2. | Staatiline tõmbe- ja survejõud. |
| 32A | Määrus (EÜ) nr 661/2009<br>ÜRO eeskiri nr 125 | ÜRO eeskirja nr 125 punkt 5 (Spetsifikatsioonid). | Takistused ja vaateväli. |
| 35A | Määrus (EÜ) nr 661/2009<br>Määrus (EL) nr 1008/2010 | Määruse (EL) nr 1008/2010<br>III lisa punktid 1.1.2 ja 1.1.3. | Üksnes puhastatava ala määramine. |
| 37A | Määrus (EÜ) nr 661/2009<br>Määrus (EL) nr 1009/2010 | Määruse (EL) nr 1009/2010<br>II lisa punkt 2. | Mõõtmisnõuete vastavustõendamine. |
| 42A | Määrus (EÜ) nr 661/2009<br>ÜRO eeskiri nr 73 | ÜRO eeskirja nr 73 punkt 12.10. | Horisontaalsele jõule vastupidavuse ja läbipainde mõõtmine. |

| | Õigusakti viide | Lisa ja punktid | Eritingimused |
|---|---|---|---|
| 48A. | Määrus (EÜ) nr 661/2009<br>Määrus (EL) nr 1230/2012 | a) Määruse (EL) nr 1230/2012 I lisa B osa punktid 7 ja 8.<br>b) Määruse (EL) nr 1230/2012 I lisa C osa punktid 6 ja 7. | a) Manööverdusvõime nõuetele vastavuskontroll, sealhulgas ülestõstetud asendis või koormatavate telgedega varustatud sõidukite manööverdusvõime.<br>b) Suurima tagumise väljapöörde mõõtmine. |
| 49A | Määrus (EÜ) nr 661/2009<br>ÜRO eeskiri nr 61 | ÜRO eeskirja nr 61 punktid 5 ja 6. | Kõigi kumerusraadiuste ja väljaulatuvate osade mõõtmine, välja arvatud nõuded, kus tuleb sätetele vastavuse kontrollimiseks rakendada jõudu. |
| 50A | Määrus (EÜ) nr 661/2009<br>ÜRO eeskiri nr 55 | a) ÜRO eeskirja nr 55 5. lisa „Mehaanilistele haakeseadistele esitatavad nõuded“.<br>b) ÜRO eeskirja nr 55 6. lisa punkt 1.1.<br>c) ÜRO eeskirja nr 55 6. lisa punkt 3. | a) Hõlmatud on punktide 1–8 sätted<br>b) Lihtsa konstruktsiooniga mehaaniliste haakeseadiste tugevuskatsed võib asendada virtuaalsete katsetega.<br>c) Üksnes punktid 3.6.1. (Tugevuskatse), 3.6.2 (Nõtkumistakistus) ja 3.6.3 (Vastupidavus paindemomendile). |
| 52A | Määrus (EÜ) nr 661/2009<br>ÜRO eeskiri nr 107 | ÜRO eeskirja nr 107 3. lisa. | punkt 7.4.5. (arvutusmeetod). |
| 52B | Määrus (EÜ) nr 661/2009<br>ÜRO eeskiri nr 66 | ÜRO eeskirja nr 66 9. lisa. | Komplekteeritud sõiduki ümberminekukatse arvutisimulatsioon samaväärse kinnitusmeetodina |
| 57A | Määrus (EÜ) nr 661/2009<br>ÜRO eeskiri nr 93 | ÜRO eeskirja nr 93 5. lisa punkt 3. | Horisontaalsele jõule vastupidavuse ja läbipainde mõõtmine. |

3. liide

Valideerimismenetlus

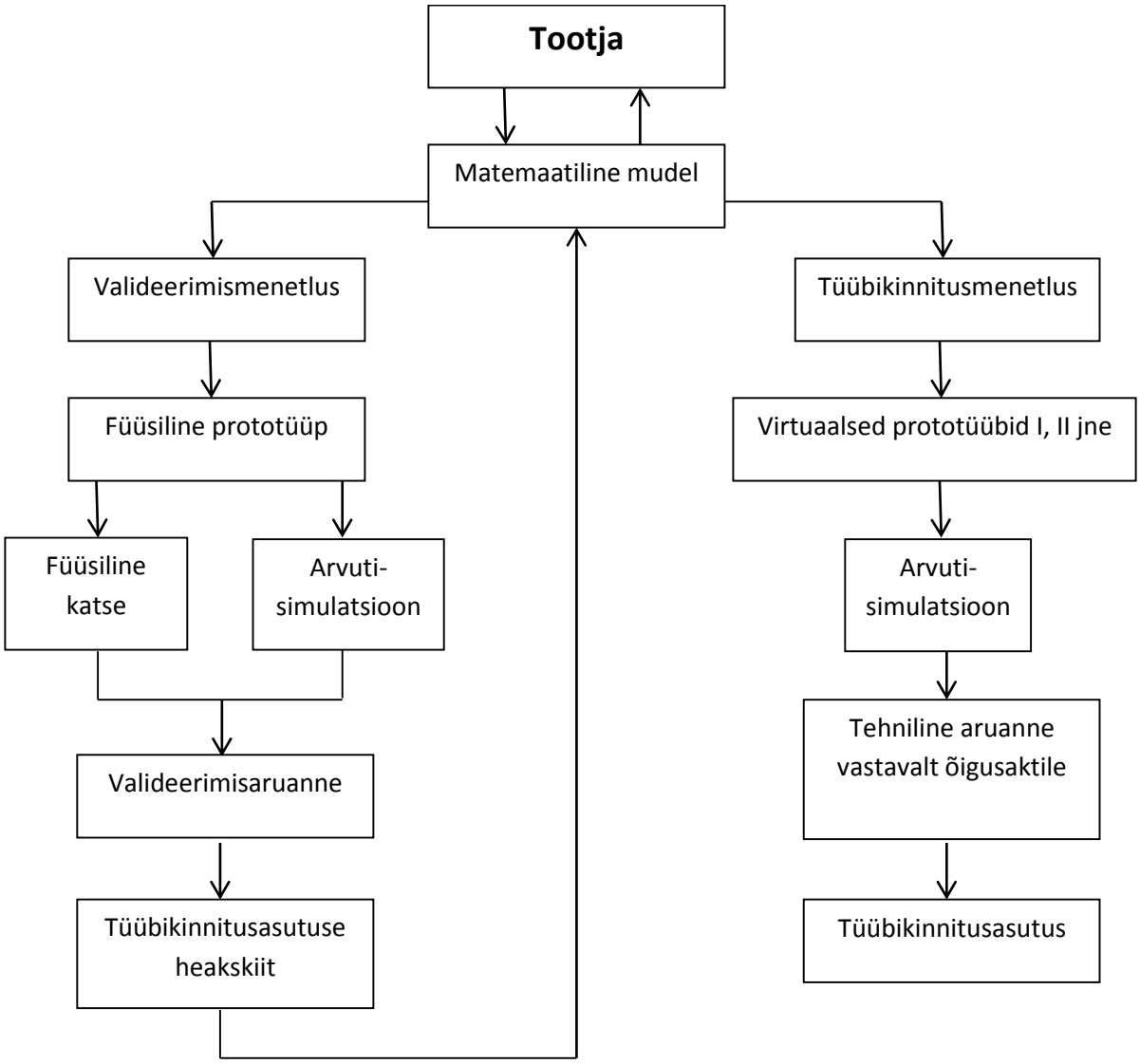

IX LISA

MITMEASTMELINE

TÜÜBIKINNITUSMENETLUS

1. Tootjate kohustused

1.1. Mitmeastmelise tüübikinnitusmenetluse edukaks toimimiseks on vajalik kõigi asjaomaste tootjate ühine tegevus. Selleks peavad tüübikinnitusasutused enne esimese astme ja edasiste astmete tüübikinnitus(t)e andmist veenduma, et asjaomaste tootjate vahel on olemas kohased kokkulepped dokumentide ja teabe edastamise ja omavahelise vahetamise osas, tagamaks komplekteeritud sõiduki tüübi vastavust kõigi II lisas loetletud õigusaktide nõuetele. Selline teave peab sisaldama üksikasjalikke andmeid süsteemidele, osadele ja eraldi seadmestikele antud tüübikinnituste ning sõidukiosade kohta, mis on mittekomplektse sõiduki osaks, kuid millele ei ole veel antud tüübikinnitust.

1.2. Mitmeastmelises tüübikinnitusmenetluses vastutab iga tootja kõigi tema poolt toodetud või tema poolt varasemale komplekteerimisastmele lisatud süsteemide, osade või eraldi seadmestike tüübikinnituse ja toodangu vastavuse eest. Edasise astme tootja ei vastuta varasemal astmel tüübikinnituse saanud osade eest, välja arvatud juhul, kui kõnealune tootja muudab nimetatud osi sedavõrd, et varem antud tüübikinnitus muutub kehtetuks.

2. Tüübikinnitusasutuste kohustused

2.1. Tüübikinnitusasutus peab:

a) kontrollima, et sõiduki tüübikinnituse suhtes kohaldatavate õigusaktide kohaselt välja antud ELi tüübikinnitustunnistused katavad sõidukitüüpi selle komplekteerituse astmes ja vastavad ettenähtud nõuetele;

b) veenduma, et teatmikus on olemas kõik vajalikud andmed, arvestades sõiduki komplekteerituse astet;

c) kontrollima esitatud dokumentide läbivaatamisel, kas teatmikus loetletud tehnilised jm andmed sisalduvad teabepaketis ja asjakohase õigusakti alusel väljastatud ELi tüübikinnitustunnistustes; ning kas komplekteeritud sõiduki korral mõni teatmikus mainitud jaotis ei sisaldu ühegi õigusakti teabepaketis, ning kontrollima, kas asjakohane osa või parameeter vastab teatmikus esitatud andmetele;

d) kontrollima või laskma kontrollida kinnitatavasse tüüpi kuuluvate sõidukite valimi põhjal sõiduki osi ja süsteeme, et teha kindlaks, kas sõiduk(id) on valmistatud kõigi asjaomaste õigusaktide alusel antud tüübikinnituste osas vastavalt kinnitatud teabepaketi asjaomastele andmetele; ning

e) vajaduse korral kontrollima või laskma kontrollida eraldi seadmestike paigaldust.

2.2. Punkti 2.1 alapunktis d nimetatud eesmärgil kontrollitavate sõidukite arv peab olema piisav, et võimaldada erinevatele kombinatsioonidele nõuetekohast ELi tüübikinnituse andmist vastavalt sõiduki komplekteerituse astmele järgmiste kriteeriumide alusel:

– mootor;

– käigukast;

– veoteljed (arv, asukoht, ühendusviis);

– juhtteljed (arv ja asukoht);

– kere tüüp;

– uste arv;

– rooli asukoht;

– istekohtade arv;

– varustustase.

3. Kohaldatavad nõuded

3.1. Mitmeastmelised ELi tüübikinnitused antakse vastavalt sõidukitüübi komplekteerituse astmele ja need peavad hõlmama kõiki varasemate astmete tüübikinnitusi.

3.2. Terviksõiduki tüübikinnituse suhtes kohaldatakse käesolevat määrust (eelkõige I lisa nõudeid ning II lisas loetletud konkreetseid õigusakte) sel viisil, nagu oleks tüübikinnitus antud (või laiendatud) baassõiduki tootjale.

3.2.1 Kui süsteemi, osa või eraldi seadmestiku tüüpi ei ole muudetud, jääb sellele süsteemile, osale või eraldi seadmestikule eelnevas astmes antud tüübikinnitus vastava õigusakti sätete kohaselt kehtima kuni esmase registreerimise aegumiskuupäevani.

3.2.2. Kui süsteemi tüüpi on sõiduki järgmises komplekteerimisastmes muudetud, nii et seda tuleb tüübikinnituse andmiseks uuesti katsetada, piirdub uus katsetamine nende süsteemi osadega, mida on muudetud või mida muudatused on mõjutanud.

3.2.3 Kui teine tootja on sõiduki või süsteemi tüüpi sõiduki järgmises komplekteerimisastmes muutnud sellises ulatuses, et sõidukit või süsteemi võib hoolimata tootja nime muutumisest pidada endiselt sama tüübi alla kuuluvaks, võib jätkuvalt kohaldada olemasolevate tüüpide suhtes kohaldatavat nõuet, tingimusel et asjaomases õigusaktis märgitud esmase registreerimise kuupäev ei ole saabunud.

3.2.4. Sõiduki kategooria muutmine toob kaasa uue kategooria suhtes kehtivate nõuete kohaldamise. Eelmise kategooria ELi tüübikinnitustunnistusi võib aktsepteerida tingimusel, et nõuded, millele sõiduk vastab, on samad või rangemad kui need, mida kohaldatakse uue kategooria suhtes.

3.3. Tüübikinnitusasutuse nõusolekul ei ole edasise komplekteerimisastme tootjale antud terviksõiduki tüübikinnitust vaja laiendada ega läbi vaadata, kui varasema astme sõidukile antud laiendus ei mõjuta edasist astet ega sõiduki tehnilisi andmeid. Siiski tuleb varasema astme (varasemate astmete) sõiduki tüübikinnitusnumber koos selle laiendusega kopeerida edasise astme sõiduki vastavussertifikaati.

3.4. Kui teine tootja on muutnud N- või O-kategooria komplektse või komplekteeritud sõiduki lastiruumi, et lisada eemaldatavaid kinnitusdetaile lasti paigutamiseks või kindlustamiseks (näiteks lastiruumi vooderdus, hoiuraamid ja katuseraamid), võib need arvata nimikoormuse hulka ja tüübikinnitus ei ole vajalik, kui on täidetud mõlemad järgmised tingimused:

a) muudatused ei mõjuta sõiduki tüübikinnitust mingil viisil peale selle, et suurendavad sõiduki tegelikku massi;

b) lisatud kinnitusdetaile on võimalik eemaldada ilma spetsiaalsete tööriistadeta.

4. Sõiduki identifitseerimine

4.1. Määrusega (EL) nr 19/2011 ette nähtud tehasetähis säilitatakse tüübikinnitusmenetluse kõikidel edasistel astmetel menetluse jälgitavuse tagamise eesmärgil.

4.2. Teisel valmimisastmel ja edasistel astmetel kinnitab iga tootja sõidukile lisaks määruses (EL) nr 19/2011 ette nähtud andmesildile täiendava sildi, mille näidis on esitatud käesoleva lisa liites. Silt tuleb kindlalt kinnitada hästi nähtavale ja hõlpsasti ligipääsetavale kohale sellisel detailil, mida sõiduki kasutamise käigus ei tule asendada. Sellel peavad olema märgitud selgelt ja kustutamatult järgmised andmed loetletud järjekorras:

– tootja nimi;

– ELi tüübikinnitusnumbri 1., 3. ja 4. osa;

– tüübikinnituse aste;

– baassõiduki tehasetähis;

– sõiduki suurim tehniliselt lubatud täismass, kui väärtus on tüübikinnituse käesoleva astme jooksul muutunud;

– kombinatsiooni suurim tehniliselt lubatud täismass (kui väärtus on tüübikinnituse käesoleva astme jooksul muutunud ja kui sõidukit on lubatud kasutada haagise pukseerimiseks); kui sõidukiga ei ole lubatud haagist pukseerida kasutatakse „0“;

– suurim tehniliselt lubatud koormus igale teljele, loendades telgi eest tahapoole, kui väärtus on tüübikinnituse käesoleva astme jooksul muutunud;

– sadulhaagise või kesktelghaagise korral suurim tehniliselt lubatud mass haakepunktis, kui väärtus on tüübikinnituse käesoleva astme jooksul muutunud.

Kui punktis 4.1 ja käesolevas punktis ei ole sätestatud teisiti, peab täiendav silt vastama määruse (EL) nr 19/2011 I ja II lisas kehtestatud nõuetele.

Liide

TÄIENDAVA TOOTJASILDI NÄIDIS

Allpool esitatud näidis on esitatud ainult suunisena.

| |
|---|
| TOOTJA NIMI (3. etapp) |
| e2*201X/XX*2609 |
| 3. etapp |
| WD9VD58D98D234560 |
| |
| 1 500 kg |
| 2 500 kg |
| 1 – 700 kg |
| 2 – 810 kg |

X LISA

SÕIDUKITE PARDADIAGNOSTIKA ANDMETE NING REMONDI- JA HOOLDUSTEABE KÄTTESAADAVUS

1. Sissejuhatus

Käesolevas lisas on sätestatud sõidukite pardadiagnostika andmete ning remondi- ja hooldusteabe kättesaadavusega seotud tehnilised nõuded.

2. Sõidukite pardadiagnostika andmete ning remondi- ja hooldusteabe kättesaadavus

2.1. Tootja kehtestab kooskõlas artikliga 61 vajaliku korra ja menetlused, et tagada sõidukite pardadiagnostika andmete ning remondi- ja hooldusteabe kättesaadavus veebisaitidelt standardses vormingus lihtsal ja kiirel viisil, mis on võrdväärne volitatud edasimüüjatele ja remonditöökodadele antud juurdepääsu võimaluste ja tagatistega.

2.2. Tüübikinnitusasutus annab tüübikinnituse alles pärast tootjalt sõiduki pardadiagnostika andmetele ning sõiduki remondi- ja hooldusteabele juurdepääsu tõendi saamist.

2.3. Sõiduki pardadiagnostika andmetele ning sõiduki remondi- ja hooldusteabele juurdepääsu tõend loetakse tõendiks artikli 64 nõuete täitmise kohta.

2.4. Sõiduki pardadiagnostika andmetele ning sõiduki remondi- ja hooldusteabele juurdepääsu tõend koostatakse vastavalt 1. liites esitatud näidisele.

2.5. Sõiduki pardadiagnostika andmed ning remondi- ja hooldusteave sisaldavad järgmist:

2.5.1. sõiduki, süsteemi, osa või eraldiseisva seadme, mille eest tootja vastutab, ühemõtteline identifikatsioon;

2.5.2. hoolduskäsiraamatud koos remondi- ja hooldusteabega;

2.5.3. tehnilised käsiraamatud;

2.5.4. osade ja diagnostika andmed (näiteks mõõtmiste minimaalsed ja maksimaalsed teoreetilised väärtused);

2.5.5. elektriskeemid;

2.5.6. diagnostilised veakoodid, sealhulgas tootjate erikoodid;

2.5.7. sõidukitüübi suhtes kohaldatav tarkvara kalibreerimise tunnusnumber;

2.5.8. teave omandiõigusega kaitstud vahendite ja seadmete kohta ning nende kaudu esitatav teave;

2.5.9. varasemad andmed ja kahepoolsed seire ja katsete andmed;

2.5.10. remondi- ja hooldustööde standardsed tööühikud või ajavahemikud, kui tootja need kas otse või kolmanda isiku kaudu volitatud edasimüüjatele ja remonditöökodadele kättesaadavaks teeb;

2.5.11. mitmeastmelise tüübikinnituse puhul punktis 3 nõutav teave ja kogu muu teave, mis on vajalik artiklis 61 kehtestatud nõuete täitmiseks.

2.6. Tootja tagab huvitatud isikutele juurdepääsu järgmisele teabele:

2.6.1. pardadiagnostikasüsteemi nõuetekohaseks tööks vajalike oluliste varuosade väljatöötamist võimaldavad andmed;

2.6.2. üldiste diagnostikavahendite väljatöötamiseks vajalikud andmed.

2.7. Punkti 2.6.1 kohaldamisel ei tohi varuosade väljatöötamist piirata järgmised asjaolud:

2.7.1. asjakohase teabe puudumine;

2.7.2. tõrgete avastamisega seotud tehnilised nõuded pardadiagnostika läviväärtuste ületamise korral või kui pardadiagnostikasüsteemi abil ei saa täita põhilisi käesoleva määrusega kehtestatud pardadiagnostikaseire nõudeid;

2.7.3. teatavad muudatused pardadiagnostika andmete kasutuses, et käsitleda bensiini- ja gaasiküttega sõidukeid eraldi;

2.7.4. gaaskütusel töötavate mõne väiksema puudusega sõidukite tüübikinnitus.

2.8. Punkti 2.6.2 kohaldamise ***korral*** ning juhul, kui tootjad kasutavad oma frantsiisivõrgustikes standarditele ISO 22900 „Sõiduki kommunikatsiooni moodulliides (MVCI)“ ja ISO 22901 „Avatud diagnostikaandmevahetus (ODX)“ vastavaid diagnostika- ja katsevahendeid, peavad ODX-failid olema sõltumatutele ettevõtjatele kättesaadavad tootja veebisaidi kaudu.

***2.9 Sõiduki pardadiagnostika, diagnostika, remondi ja hoolduse jaoks tehakse kättesaadavaks sõidukit puudutavate andmete otsevoog standard-andmesideliidese jadapordi kaudu, nagu on kindlaks määratud ÜRO eeskirja nr 83 11. lisa 1. liite punktis 6.5.1.4 ja ÜRO eeskirja nr 49 9.B lisa punktis 4.7.3.***

***Kui sõiduk liigub, tehakse andmed kättesaadavaks ainult üksnes lugemisõigusega funktsioonide jaoks.***

3. Mitmeastmeline tüübikinnitus

3.1. Mitmeastmelise tüübikinnituse korral vastutab lõpptootja sõiduki pardadiagnostika andmete ning remondi- ja hooldusteabe kättesaadavuse eest seoses oma tootmisastme(te)ga ja seostega eelnevate tootmisastme(te)ga.

3.2. Lisaks avaldab lõpptootja oma veebisaidil sõltumatute ettevõtjate jaoks järgmise teabe:

3.2.1. eelneva astme / eelnevate astmete eest vastutava(te) tootja/tootjate veebisaidi aadress;

3.2.2. kõigi eelneva astme / eelnevate astmete eest vastutavate tootjate nimed ja aadressid;

3.2.3. eelneva astme / eelnevate astmete tüübikinnitusnumber / tüübikinnitusnumbrid;

3.2.4. mootori number.

3.3. Tüübikinnituse teatava astme / teatavate astmete eest vastutav tootja tagab, et tema vastutusel oleva(te) tüübikinnituse astme/astmete kohta on tema veebisaidil juurdepääs pardadiagnostika andmetele ning remondi- ja hooldusteabele ning samuti link eelmisele astmele / eelmistele astmetele.

3.4. Tüübikinnituse teatava astme / teatavate astmete eest vastutav tootja annab järgneva astme eest vastutavale tootjale järgmise teabe:

3.4.1. vastavussertifikaat selle astme / nende astmete kohta, mille eest ta vastutab;

3.4.2. tõend (ja selle lisad) sõiduki pardadiagnostika andmetele ning remondi- ja hooldusteabele juurdepääsu kohta;

3.4.3. tüübikinnitusnumber, mis on antud astmes/astmetes, mille eest ta vastutab;

3.4.4. Punktides 3.4.1, 3.4.2 ja 3.4.3 nimetatud dokumendid, mille esitab/esitavad eelmise astme / eelmiste astmete tootja(d).

3.5 Iga tootja annab järgneva astme eest vastutavale tootjale loa anda dokumendid edasi iga järgneva astme ja lõppastme eest vastutavale tootjale.

3.6. Lisaks teeb tüübikinnituse teatava astme / teatavate astmete eest vastutav tootja lepingu alusel järgmist:

3.6.1. tagab, et järgneva astme eest vastutavale tootjale oleksid kättesaadavad tema astet/astmeid käsitlevad sõiduki pardadiagnostika andmed, remondi- ja hooldusteave ning teave liideste kohta;

3.6.2. tagab, et tüübikinnituse järgneva astme eest vastutavale tootjale oleksid nõudmise korral kättesaadavad tema astet/astmeid käsitlevad sõiduki pardadiagnostika andmed, remondi- ja hooldusteave ning teave liideste kohta.

3.7. Tootja, sealhulgas ka lõpptootja, võib võtta tasu üksnes kooskõlas artikliga 63 ning selle astme / nende astmete puhul, mille eest ta vastutab.

Tootja, sealhulgas lõpptootja, ei või võtta tasu teiste tootjate veebisaidi aadressi või kontaktandmete kohta teabe avaldamise eest.

4. Kliendispetsiifilised kohandused

4.1. Erandina punktist 2 ning juhul, kui kliendispetsiifilised kohandustega hõlmatud süsteemide, osade või eraldi seadmete maailmaturule toodetud ühikute arv jääb alla 250, tagatakse kliendispetsiifiliste kohandustega seotud remondi- ja hooldusandmete kättesaadavus lihtsal ja kiirel viisil, mis on võrdväärne volitatud edasimüüjatele ja remonditöökodadele antud võimalustega.

Kliendispetsiifiliste kohandustega hõlmatud elektrooniliste juhtseadiste hoolduseks ja ümberprogrammeerimiseks tagab tootja sõltumatutele ettevõtjatele samamoodi kui volitatud töökodadele omandiõigusega kaitstud vajalike spetsiaalsete diagnostikavahendite ja katseseadmete kättesaadavuse.

Kliendispetsiifiliste kohanduste loend avaldatakse tootja remondi- ja hooldusteabe veebilehel ning kantakse tüübikinnituse menetluses tõendile sõiduki pardadiagnostika andmetele ning sõiduki remondi- ja hooldusteabele juurdepääsu kohta.

4.2. Tootja tagab, et sõltumatud ettevõtjad saavad omandiõigusega kaitstud diagnostikavahendeid ja katseseadmeid kliendispetsiifiliste kohandustega hõlmatud süsteemide, osade või eraldi seadmete hoolduseks kas osta või rentida.

4.3. Tootja märgib tüübikinnituse menetluses tõendile sõiduki pardadiagnostika andmetele ning sõiduki remondi- ja hooldusteabele juurdepääsu kohta kliendispetsiifilised kohandused, mille puhul ta on teinud erandi punktis 2 sätestatud kohustusest avaldada sõiduki pardadiagnostika andmed ning remondi- ja hooldusteave standardses vormingus, ning nendega seotud elektroonilised juhtseadised.

Kõnealused kliendispetsiifilised kohandused ning nendega seotud elektroonilised juhtseadised avaldatakse ka tootja remondi- ja hooldusteabe veebisaidil.

5. Väiketootjad

5.1. Erandina punktist 2 tagavad tootjad, kes toodavad käesoleva määrusega hõlmatud sõidukeid, süsteeme, osi või eraldi seadmestikke kogu maailmas $M_1$- ja $N_1$-kategooria sõidukite puhul alla 1 000 sõiduki või $M_2$-, $M_3$-, $N_2$-, $N_3$- ja O-kategooria puhul alla 250 ühiku aastas, sõidukite remondi- ja hooldusteabe kättesaadavuse, esitades selle ligipääsetavalt ja operatiivselt ning viisil, mis ei ole diskrimineeriv võrreldes võimalustega, mis on antud volitatud edasimüüjatele ja remonditöökodadele.

5.2. Punktis 5.1 osutatud sõidukid, süsteemid, osad või eraldi seadmed kantakse tootja remondi- ja hooldusteabe veebisaidile.

5.3. Tüübikinnitusasutus teatab komisjonile igast väiketootjale antud tüübikinnitusest.

6. Nõuded

6.1. Veebisaitidelt kättesaadavad sõiduki pardadiagnostika andmed ning sõiduki remondi- ja hooldusteave peab järgima asjakohast artiklis 61 osutatud ühtset standardit.

Isikud, kellel on vaja teha andmetest koopiaid või need uuesti välja anda, räägivad läbi otse asjaomase tootjaga. Õppematerjalide jaoks vajalikud andmed peavad olema samuti kättesaadavad, kuid neid võib esitada muude kanalite kaudu kui veebisaidid.

Teave kõikide sõidukiosade kohta, millega sõiduki tootja on varustanud sõiduki, mis kannab tehasetähist ja on identifitseeritav muude tunnuste alusel, nagu telgede vahekaugus, mootori võimsus, viimistlus või lisavarustus, ning mida võib asendada varuosadega, mida sõiduki tootja pakub oma volitatud remonditöökodadele või edasimüüjatele või kolmandatele isikutele viitega originaalvarustuse osanumbrile, tehakse ***masinloetavate ja elektrooniliselt töödeldavate andmekogudena*** kättesaadavaks andmebaasis, millele on ka sõltumatutel ettevõtjatel kerge ligi pääseda.

Selline andmebaas sisaldab tehasetähist, originaalvarustuse osanumbreid, originaalvarustuse osade nimetusi, kehtivusnäitajaid (kehtivuse algus- ja lõppkuupäev), paigaldusnäitajaid ja vajaduse korral konstruktsiooniomadusi.

Andmebaasis sisalduvat teavet ajakohastatakse korrapäraselt. Kui see teave on volitatud edasimüüjatele kättesaadav, peab teabe ajakohastamine sisaldama eelkõige kõiki muudatusi, mis üksiksõidukitele pärast nende tootmist on tehtud.

6.2. Juurdepääs sõiduki turvaandmetele, mida kasutavad volitatud edasimüüjad ja remonditöökojad, tehakse sõltumatutele ettevõtjatele kättesaadavaks järgmiste nõuete kohaselt turvatehnikaga kaitstuna:

6.2.1. andmete vahetamisel tagatakse konfidentsiaalsus, terviklikkus ja kaitse kopeerimise eest;

6.2.2. kasutatakse standardit https//SSL-TLS (RFC4346);

6.2.3. sõltumatute ettevõtjate ja tootjate vastastikuseks autentimiseks kasutatakse rahvusvahelise standardi ISO 20828 kohaseid turvasertifikaate;

6.2.4. sõltumatu ettevõtja privaatvõtit kaitstakse turvariistvara abil.

6.3. Sõidukite andmetele juurdepääsu foorum, mida mainiti artiklis 66, määrab kindlaks tehnika arengule vastavad parameetrid, mille kohaselt punktis 6.2 osutatud nõudeid täidetakse. Selleks peab sõltumatu ettevõtja saama heakskiidu või volituse dokumentide alusel, mis tõendavad, et ta tegeleb õiguspärase majandustegevusega ega ole ***vastavasisulistes*** kuritegudes süüdi mõistetud.

***6.4.*** Juhtseadise ***ümberprogrammeerimine*** toimub rahvusvahelise standardi ISO 22900-2, SAE J2534 või TMC RP1210B kohaselt, kasutades omandiõigusega hõlmamata riistvara. ▌

Et tagada rahvusvahelisele standardile ISO 22900-2 või SAE J2534 või TMC RP1210B vastava tootjaspetsiifilise rakenduse ja andmesideliidese ühilduvus, võimaldab tootja sõltumatult välja töötatud andmesideliideste valideerimist või andmeid, ning andmesideliidese tootjale selliseks valideerimiseks nõutud spetsiaalse riistvara rentimist.

Sellise valideerimise või andmete ja riistvara tasude suhtes kohaldatakse artikli 63 lõikes 1 sätestatud tingimusi.

6.5. Punkti 6.4 nõuded ei kehti kiiruspiirikute ja sõidumeerikute ümberprogrammeerimise kohta.

6.6. Kõik heitega seotud veakoodid peavad vastama määruse (EÜ) nr 692/2008 XI lisale ja määruse (EL) nr 582/2011 X lisale.

6.7. Sõiduki turvasüsteemidega mitteseotud pardadiagnostika andmetele ning remondi- ja hooldusteabele juurdepääsuks võib sõltumatult ettevõtjalt nõuda tootja veebisaidi kasutajaks registreerimisel üksnes selliseid andmeid, mis on vajalikud andmete eest tasumise viisi kinnitamiseks. Et saada andmeid sõiduki turvasüsteemidele juurdepääsu kohta, esitab sõltumatu ettevõtja rahvusvahelise standardi ISO 20828 kohase sertifikaadi, mille alusel saab tuvastada tema enda ja organisatsiooni, millesse ta kuulub, ning tootja vastab omapoolse rahvusvahelise standardi ISO 20828 kohase sertifikaadiga, mis kinnitab sõltumatule ettevõtjale, et ta loob ühenduse soovitud tootja õiguspärase veebisaidiga. Mõlemad pooled peavad nende toimingute kohta päevikut, milles on märgitud sõidukid ning neis käesoleva sätte kohaselt tehtud muudatused.

6.8. Tootja peab remondiandmete veebisaidil ära märkima iga mudeli tüübikinnitusnumbri.

***6.9. Kui tootja veebilehelt kättesaadavad sõidukite pardadiagnostika andmed ning remondi- ja hooldusteave ei sisalda konkreetset teavet, mis on vajalik alternatiivkütuste kasutamist võimaldavate lisasüsteemide projekteerimiseks ja tootmiseks, peab alternatiivkütuste kasutamist võimaldavate lisasüsteemide tootjal, keda need andmed huvitavad, olema võimalik saada andmed taotluse korral otse tootjalt. Selleks vajalikud kontaktandmed tuleb tootja veebisaidil selgelt esitada ning teave tuleb anda 30 päeva jooksul. Kõnealuste andmete esitamise kohustus kehtib üksnes ÜRO eeskirja nr 115 kohaste alternatiivkütuste kasutamist võimaldavate lisasüsteemide suhtes ning ÜRO eeskirja nr 115 kohaste süsteemide koosseisu kuuluvate alternatiivkütuste kasutamist võimaldavate osiste suhtes. Lisaks tuleb selliseid andmed esitada üksnes taotluse korral, mis sisaldab andmetaotluse objektiks oleva sõidukimudeli täpset kirjeldust ning kinnitust, et andmeid vajatakse ÜRO eeskirja nr 115 kohaste alternatiivkütuste kasutamist võimaldavate lisasüsteemide või -osiste väljatöötamiseks.***

7. Tüübikinnitusnõuded

7.1. Tüübikinnituse saamiseks peab tootja esitama täidetud sertifikaadi, mille vorm on esitatud 1. liites.

7.2. Kui sõiduki pardadiagnostika andmed või hooldus- ja remonditeave ei ole kättesaadav või ei vasta käesoleva lisa nõuetele, peab tootja esitama selle teabe kuue kuu jooksul alates tüübikinnituse saamise kuupäevast.

7.3. Kohustus esitada andmeid punktis 7.2 osutatud kuupäevadeks kehtib üksnes juhul, kui pärast tüübikinnituse saamist lastakse sõiduk turule.

Kui sõiduk lastakse turule rohkem kui kuus kuud pärast tüübikinnituse saamist, tuleb teave esitada päeval, mil sõiduk turule lastakse.

7.4. Juhul kui kaebusi ei ole esitatud ning tootja on esitanud sõiduki pardadiagnostika andmete ning remondi- ja hooldusteabe kättesaadavuse tunnistuse punktis 7.2 osutatud ajavahemike jooksul, võib tüübikinnitusasutus esitatud tunnistuse alusel eeldada, et tootja on ette näinud piisavad meetmed ja menetlused sõiduki pardadiagnostika andmete ning remondi- ja hooldusteabe kättesaadavuse tagamiseks.

1. liide

Tootja tõend sõiduki pardadiagnostika andmete ning remondi- ja hooldusteabe kättesaadavuse kohta

(Tootja): …

(Tootja aadress): …

kinnitab, et

ta võimaldab juurdepääsu sõidukite pardadiagnostika andmetele ning sõidukite remondi- ja hooldusteabele kooskõlas järgmiste sätetega:

määruse (EL) 2018/…[1*] artikkel 61 ja selle X lisa

käesoleva tõendi lisas loetletud sõidukite, süsteemide, osade või eraldi seadmestike tüüpide puhul.

Kohaldatakse järgmisi erandeid: Kliendispetsiifilised kohandused (*) – Väiketootmine (*) –.

Peamised veebisaidi aadressid, mille kaudu on võimalik ligi pääseda asjassepuutuvatele andmetele, mille vastavust eespool nimetatud sätetele käesolevaga kinnitatakse, on märgitud käesoleva tõendi lisas koos käesolevale tõendile alla kirjutanud vastutava tootja esindaja kontaktandmetega.

---

1 Euroopa Parlamendi ja nõukogu … määrus (EL) 2018/… mootorsõidukite ja mootorsõidukite haagiste ning nende jaoks ette nähtud süsteemide, osade ja eraldi seadmestike tüübikinnituse ja turujärelevalve kohta, ning millega muudetakse määruseid (EÜ) nr 715/2007 ja (EÜ) nr 595/2009 ning millega tunnistatakse kehtetuks direktiiv 2007/46/EÜ (ELT L …).

* ELT: palun lisada teksti dokumendis PE-CONS 73/17 (2016/0014(COD)) sisalduva määruse number ja joonealusesse märkusesse kõnealuse määruse number, kuupäev ja ELT avaldamisviide.

Kui see on asjakohane, siis kinnitab tootja käesolevaga ka seda, et ta on täitnud määruse (EL) 2018/…* artiklis 62 sätestatud kohustuse esitada asjaomased andmed nende sõidukitüüpide eelmiste tüübikinnituste kohta hiljemalt kuue kuu jooksul alates tüübikinnituse saamise kuupäevast.

[Koht]

[Kuupäev]

[Allkiri] [Ametikoht]

Lisad:

– A lisa: veebiaadressid;

– B lisa: kontaktandmed;

– C lisa: sõidukite, süsteemide, osade või eraldi seadmestike tüübid.

Selgitav märkus:

(*) Mittevajalik maha tõmmata

* ELT: palun lisada dokumendis PE-CONS 73/17 (2016/0014(COD)) sisalduva määruse number.

A LISA

Tõendis osutatud veebisaitide aadressid:

_____

B LISA

Tõendis nimetatud tootja esindaja kontaktandmed:

_____

C LISA

Sõidukite, süsteemide, osade või eraldi seadmestike tüübid

2. liide

Sõiduki pardadiagnostika andmed

1. Sõiduki tootja peab esitama pardadiagnostikasüsteemiga ühilduvate varuosade või hooldusdetailide ning diagnostikatööriistade ja katseseadmete tootmiseks käesoleva liite kohaselt vajaliku teabe.

2. Taotluse korral tehakse järgmine teave mittediskrimineerival viisil kättesaadavaks igale osade, diagnostikavahendite või katseseadmete tootjale, kes sellest on huvitatud:

   2.1. sõidukile algse tüübikinnituse andmisel kasutatud eelkonditsioneerimistsüklite liik ja arv;

   2.2. sõiduki pardadiagnostikasüsteemi abil jälgitava osaga seotud algse tüübikinnituse andmisel kasutatud pardadiagnostika näidistsüklite liigi kirjeldus;

2.3. üksikasjalik dokument, milles kirjeldatakse kõiki andurite abil jälgitavaid osi ning tõrgete avastamise strateegiat ja rikkeindikaatori aktiveerimist (kindlaksmääratud sõidutsüklite arv või statistiline meetod) ning milles on iga pardadiagnostikasüsteemi abil jälgitava osa kohta esitatud ka jälgitavate teiseste parameetrite loetelu ja kõigi selliste kasutatud pardadiagnostika väljundkoodide ja vormingute loetelu (koos selgitustega), mis on seotud heidet mõjutavate ja mittemõjutavate jõuülekande osadega, juhul kui nende osade seiret kasutatakse rikkeindikaatori aktiveerimise kindlakstegemisel. Kui teatava sõidukitüübi puhul kasutatakse sideseadet, mis vastab standardi ISO 15765-4 „Road vehicles – Diagnostics on Controller Area Network (CAN)“ (Maanteesõidukid – Kontrolleri-ala võrgu (CAN) diagnostika) 4. osale: „Requirements for emissions-related systems“ (Nõuded heitkogustega seotud seadmetele), tuleb esitada iga ID-tugiteenusega pardadiagnostikamonitori kohta üksikasjalik selgitus teenusega $05 (katsed ID $21–FF) ja teenusega $06 seotud andmete kohta ning teenusega $06 (katsed ID $00–FF) seotud andmete kohta.

Üksikasjalik selgitus tuleb esitada ka muude kommunikatsiooniprotokollide standardite kasutamise korral.

Nimetatud andmed võib esitada tabeli kujul koos järgmiste rea- ja veerupealkirjadega:

Osa veakood; Seirestrateegia; Vea avastamise kriteeriumid; Rikkeanduri aktiveerumiskriteeriumid; Teisesed parameetrid; Eelkonditsioneerimine Tõendamiskatse.

Katalüsaator P0420; Hapnikuandurite 1 ja 2 signaalid; Andurite 1 ja 2 signaalide erinevus; 3. tsükkel; Mootori pöörlemissagedus, mootori koormus; A/F-režiim, katalüsaatori temperatuur; Kaks 1. tüübi tsüklit, 1. tüüp

3. Diagnostikaseadmete tootmiseks vajalik teave

Et soodustada üldiste diagnostikavahendite pakkumist mitme automargi remontijatele, teevad sõidukitootjad remondiandmete veebisaitide kaudu kättesaadavaks punktides 3.1, 3.2 ja 3.3 nimetatud andmed. Need andmed peavad sisaldama kõiki diagnostikavahendite funktsioone ning viiteid remonditeabele ja rikete kõrvaldamise juhistele. Kõnealusele teabele juurdepääsu eest võib võtta mõistlikku tasu.

3.1. Sideprotokollide andmed

Esitada tuleb järgmised andmed, mida peab saama otsida sõidukimarkide, mudelite ja variantide järgi või muude asjakohaste tunnuste järgi, nagu näiteks tehasetähis või sõiduki ja süsteemide identifitseerimistunnused:

3.1.1. infosüsteemi lisaprotokollid, mida lisaks ÜRO eeskirja nr 49 9B lisa punktis 4.7.3 ja ÜRO eeskirja nr 83 11. lisa punktis 6.5.1.4 sätestatud standarditele on vaja täielikuks diagnostikaks, sealhulgas teave tark- ja riistvaraliste lisaprotokollide, parameetrite identifitseerimise, ülekandefunktsioonide, funktsioonide säilimise nõuete ja veatingimuste kohta;

3.1.2. üksikasjalikud andmed kõikide ÜRO eeskirja nr 49 9B lisa punktis 4.7.3 ja ÜRO eeskirja nr 83 11. lisa punktis 6.5.1.4 sätestatud standarditele mittevastavate veakoodide saamise ja tõlgendamise kohta;

3.1.3. kõikide kättesaadavate muutuvate andmete parameetrite loetelu, sealhulgas skaleerimis- ja juurdepääsuandmed;

3.1.4. kõikide võimalike toimivuse katsete loetelu, sealhulgas seadme aktiveerimine ja juhtimine, ning katsete tegemise juhised;

3.1.5. üksikasjalik teave selle kohta, kuidas leida kõikide osade ja seisundite andmed, ajatemplid, ooteseisundis veakoodid ja hetkeseisundid;

3.1.6. adaptiivsete õppimisparameetrite, variandikoodide, varuosade seadete ja kliendi sisestatud andmete lähtestamine;

3.1.7. Elektroonilise juhtseadise tunnus- ja variandikoodid;

3.1.8. hoolduse märguannete lähtestamise juhised;

3.1.9. diagnostikaliitmiku ja selle osade asukoht;

3.1.10. mootori tunnuskood.

3.2. Pardadiagnostikaseirega osade kontroll ja diagnostika

Tuleb esitada järgmine teave:

3.2.1. toimivuse kontrollkatsete kirjeldus osa või juhtmestiku tasandil;

3.2.2. teave katsemenetluse kohta, sealhulgas kontrolli parameetrid ja andmed osade kohta;

3.2.3. ühenduse täpsed andmed, sealhulgas minimaalse ja maksimaalse sisend- ja väljundvõimsuse ning sõidu- ja koormusandmed;

3.2.4. eeldatavad väärtused konkreetsetes sõiduoludes, sealhulgas tühikäigul;

3.2.5. osa elektrilised näitajad staatilises ja dünaamilises olekus;

3.2.6. rikkeväärtused kõikide eespool nimetatud olukordade kohta;

3.2.7. diagnostikatoimingute järjestus rikke korral, seahulgas diagnostikapuud ja suunav diagnostiline elimineerimine.

3.3. Remonditööde tegemiseks vajalikud andmed

Tuleb esitada järgmine teave:

3.3.1. elektroonilise juhtseadise ja osa lähtestamine (varuosade paigaldamise korral);

3.3.2. vajaduse korral uute elektrooniliste juhtseadiste või asendusseadiste lähtestamine (ümber)programmeerimise sammjuhendite abil.

XI LISA

VASTAVUSTABEL

1. Määrus (EÜ) nr 715/2007

| Määrus (EÜ) nr 715/2007 | Käesolev määrus |
|---|---|
| Artikli 1 lõige 2 | Artikli 86 lõike 1 punkt 2 |
| Artikli 3 punktid 14 ja 15 | Artikli 3 punktid 48 ja 45 |
| Artikkel 6 | Artikkel 61 |
| Artikkel 7 | Artikkel 63 |
| Artikkel 8 | – |
| Artikkel 9 | – |
| Artikli 13 lõike 2 punkt e | Artikli 86 lõike 1 punkt 5 |

2. Määrus (EÜ) nr 595/2009

| Määrus (EÜ) nr 595/2009 | Käesolev määrus |
|---|---|
| Artikli 1 teine lõik | Artikli 87 lõike 1 punkt 2 |
| Artikli 3 punktid 11 ja 13 | Artikli 3 punktid 48 ja 45 |
| Artikkel 6 | Artikkel 61 |
| Artikli 11 lõike 2 punkt e | Artikli 84 lõike 3 punkt a |

I

3. Direktiiv 2007/46/EÜ

| Direktiiv 2007/46/EÜ | Käesolev määrus |
|---|---|
| Artikkel 1 | Artikli 1 lõige 1 |
| – | Artikli 1 lõige 2 |
| Artikkel 2 | Artikkel 2 |
| Artikli 3 punkt 1 | – |
| Artikli 3 punkt 2 | – |
| Artikli 3 punkt 3 | Artikli 3 punkt 1 |
| Artikli 3 punkt 4 | Artikli 3 punkt 3 |
| Artikli 3 punkt 5 | Artikli 3 punkt 2 |
| Artikli 3 punkt 6 | Artikli 3 punkt 6 |
| Artikli 3 punkt 7 | Artikli 3 punkt 8 |
| Artikli 3 punkt 8 | Artikli 3 punkt 9 |
| Artikli 3 punkt 9 | Artikli 3 punkt 10 |
| Artikli 3 punkt 10 | Artikli 3 punkt 11 |
| Artikli 3 punkt 11 | Artikli 3 punkt 16 |
| Artikli 3 punkt 12 | Artikli 3 punkt 17 |
| Artikli 3 punkt 13 | Artikli 3 punkt 15 |
| Artikli 3 punkt 14 | – |
| Artikli 3 punkt 15 | – |

| Direktiiv 2007/46/EÜ | Käesolev määrus |
|---|---|
| Artikli 3 punkt 16 | – |
| Artikli 3 punkt 17 | Artikli 3 punkt 32 |
| Artikli 3 punkt 18 | Artikli 3 punkt 24 |
| Artikli 3 punkt 19 | Artikli 3 punkt 25 |
| Artikli 3 punkt 20 | Artikli 3 punkt 26 |
| Artikli 3 punkt 21 | Artikli 3 punkt 27 |
| Artikli 3 punkt 22 | Artikli 3 punkt 28 |
| Artikli 3 punkt 23 | Artikli 3 punkt 18 |
| Artikli 3 punkt 24 | Artikli 3 punkt 19 |
| Artikli 3 punkt 25 | Artikli 3 punkt 20 |
| Artikli 3 punkt 26 | – |
| Artikli 3 punkt 27 | Artikli 3 punkt 40 |
| Artikli 3 punkt 28 | Artikli 3 punkt 41 |
| Artikli 3 punkt 29 | Artikli 3 punkt 36 |
| Artikli 3 punkt 30 | – |
| Artikli 3 punkt 31 | Artikli 3 punkt 38 |
| Artikli 3 punkt 32 | Artikli 3 punkt 54 |
| Artikli 3 punkt 33 | Artikli 3 punkt 4 |
| Artikli 3 punkt 34 | – |
| Artikli 3 punkt 35 | – |
| Artikli 3 punkt 36 | Artikli 3 punkt 5 |
| Artikli 3 punktid 37–40 | – |
| – | Artikli 3 punkt 7 |
| – | Artikli 3 punktid 12, 13 ja 14 |
| – | Artikli 3 punktid 21, 22 ja 23 |
| – | Artikli 3 punktid 29, 30, 31, 33, 34 ja 35 |
| – | Artikli 3 punkt 37 |

| Direktiiv 2007/46/EÜ | Käesolev määrus |
|---|---|
| – | Artikli 3 punkt 39 |
| – | Artikli 3 punktid 42–53 |
| – | Artikli 3 punktid 55–58 |
| – | Artikli 5 lõiked 2 ja 3 |
| Artikkel 4 | Artikli 6 lõike 1 kolmas lõige ning lõiked 2 ja 3 |
| – | Artikli 7 lõiked 2, 3 ja 4 |
| Artikli 4 lõige 1 | – |
| Artikli 4 lõige 2 | Artikli 7 lõige 1 |
| Artikli 4 lõike 3 esimene lõik | Artikli 6 lõige 4 |
| Artikli 4 lõike 3 teine lõik | Artikli 6 lõike 5 esimene lõik |
| Artikli 4 lõige 4 | Artikli 6 lõike 1 esimene ja teine lõik |
| – | Artikli 6 lõike 5 teine lõik ning lõiked 6–10 |
| – | Artikkel 8 |
| – | Artikkel 9 |
| – | Artikkel 10 |
| – | Artikkel 11 |

| Direktiiv 2007/46/EÜ | Käesolev määrus |
|---|---|
| Artikkel 5 | Artikkel 12 |
| Artikli 5 lõige 1 | Artikli 13 lõige 1 ja lõike 2 esimene lõik |
| Artikli 5 lõike 2 esimene lõik | Artikli 13 lõike 2 teine lõik |
| Artikli 5 lõike 2 teine lõik | Artikli 13 lõige 3 |
| Artikli 5 lõige 3 | Artikli 13 lõike 4 esimene lause |
| – | Artikli 13 lõike 4 teine lause ja lõiked 5–10 |
| – | Artikkel 14 |
| – | Artikkel 15 |
| – | Artikkel 16 |
| – | Artikkel 17 |
| – | Artikkel 18 |
| – | Artikkel 19 |
| – | Artikkel 20 |
| – | Artikkel 21 |
| Artikli 6 lõige 1 | Artikli 22 lõige 1 |
| – | Artikli 22 lõiked 2 ja 4 |
| Artikli 6 lõige 2 | Artikli 25 lõige 1 |
| Artikli 6 lõige 3 | – |
| Artikli 6 lõige 4 | Artikli 25 lõige 2 |

| Direktiiv 2007/46/EÜ | Käesolev määrus |
|---|---|
| Artikli 6 lõige 5 | Artikli 22 lõiked 5 ja 6 ning artikli 25 lõige 4 |
| Artikli 6 lõige 6ja artikli 7 lõige 1 | Artikkel 23 |
| Artikli 6 lõige 7 ja artikli 7 lõige 3 | Artikli 25 lõige 4 |
| Artikli 6 lõige 8 ja artikli 7 lõige 4 | Artikli 30 lõige 4 |
| Artikli 7 lõige 2 | Artikkel 24 |
| Artikli 8 lõiked 1 ja 2 | Artikli 26 lõiked 1 ja 3 |
| – | Artikli 26 lõiked 2 ja 4 |
| Artikli 8 lõige 3 | Artikli 26 lõige 5 |
| Artikli 8 lõige 4 | Artikli 28 lõige 2 |
| Artikli 8 lõiked 5–8 | Artikli 27 lõiked 1 ja 2 |
| – | Artikli 27 lõige 3 |
| Artikli 9 lõige 1 | Artikli 5 lõige 1 |
| Artikli 9 lõige 2 | Artikli 22 lõige 3 |
| – | Artikli 28 lõiked 1 ja 3 |
| Artikli 9 lõige 3 | Artikli 28 lõige 4 |
| Artikli 9 lõige 4 | Artikli 28 lõige 5 |
| Artikli 9 lõige 5 | – |
| Artikli 9 lõiked 6 ja 7 | Artikli 28 lõiked 6 ja 7 |
| Artikli 10 lõiked 1 ja 2 | Artikli 29 lõige 1 |
| Artikli 10 lõige 3 | Artikli 29 lõige 2 |

| Direktiiv 2007/46/EÜ | Käesolev määrus |
|---|---|
| Artikli 10 lõige 4 | Artikli 29 lõige 3 |
| Artikkel 11 | Artikli 30 lõiked 1, 2 ja 5–8 |
| Artikli 12 lõige 1 | Artikli 31 lõige 1 |
| – | Artikli 31 lõige 2 |
| Artikli 12 lõike 2 esimene lõik | Artikli 31 lõige 3 |
| Artikli 12 lõike 2 teine lõik | Artikli 31 lõige 4 |
| – | Artikli 31 lõiked 5, 6 ja 8 |
| Artikli 12 lõige 3 | Artikli 31 lõige 7 |
| – | Artikkel 32 |
| Artikli 13 lõige 1 | Artikli 33 lõige 1 |
| Artikli 13 lõige 2 | Artikli 33 lõige 2 |
| Artikli 13 lõige 3 | Artikli 33 lõiked 3 ja 4 |
| – | Artikli 33 lõige 5 |
| Artikli 14 lõige 1 ja artikli 15 lõige 1 | Artikli 34 lõige 1 |
| Artikli 14 lõige 2 ja artikli 15 lõige 2 | Artikli 34 lõige 2 |
| Artikli 14 lõige 3 ja artikli 15 lõige 3 | Artikli 34 lõige 3 |
| Artikli 14 lõige 4 | Artikli 34 lõige 4 |
| Artikli 16 lõiked 1 ja 2 | Artikli 27 lõige 1 |
| Artikli 16 lõige 3 | Artikli 27 lõige 2 |

| Direktiiv 2007/46/EÜ | Käesolev määrus |
|---|---|
| Artikli 17 lõiked 1–4 | Artikli 35 lõiked 2–5 |
| Artikli 18 lõiked 1 ja 3 | Artikli 36 lõiked 1 ja 4 |
| – | Artikli 36 lõige 2 |
| Artikli 18 lõige 2 | Artikli 36 lõige 5 |
| – | Artikli 36 lõiked 6 ja 7 |
| Artikli 18 lõige 4 | Artikli 36 lõiked 8 ja 9 |
| Artikli 18 lõiked 5ja 6 | Artikli 36 lõige 4 |
| Artikli 18 lõige 7 | Artikli 37 lõige 2 |
| Artikli 18 lõige 8 | Artikli 36 lõige 3 |
| – | Artikli 37 lõiked 1 ja 3–9 |
| – | Artikli 38 lõige 1 |
| Artikli 19 lõiked 1 ja 2 | Artikli 38 lõige 2 |
| Artikli 19 lõige 3 | Artikli 38 lõige 3 |
| Artikli 20 lõige 1 | Artikli 39 lõige 1 |
| Artikli 20 lõike 2 sissejuhatav osa | Artikli 39 lõige 4 |
| Artikli 20 lõike 2 punktid a–c | Artikli 39 lõige 2 |
| Artikli 20 lõige 3 | Artikli 39 lõige 5 |
| Artikli 20 lõike 4 esimene lõik | Artikli 39 lõige 3 |
| Artikli 20 lõike 4 teine lõik | Artikli 39 lõige 6 |

| Direktiiv 2007/46/EÜ | Käesolev määrus |
|---|---|
| Artikli 20 lõike 4 kolmas lõik | Artikli 39 lõige 7 |
| Artikli 20 lõige 5 | – |
| Artikkel 21 | Artikkel 40 |
| Artikkel 22 | Artikkel 41 |
| Artikli 23 lõige 1 | Artikli 42 lõige 1 |
| Artikli 23 lõiked 2 ja 3 | Artikli 42 lõige 2 |
| Artikli 23 lõige 4 | Artikli 42 lõige 3 |
| Artikli 23 lõige 5 | Artikli 42 lõige 4 |
| – | Artikli 42 lõige 5 |
| Artikli 23 lõike 6 esimene lõik | Artikli 43 lõiked 1 ja 2 |
| Artikli 23 lõike 6 teine lõik | Artikli 43 lõige 3 |
| Artikli 23 lõike 6 kolmas lõik | Artikli 43 lõige 4 |
| Artikli 23 lõige 7 | Artikli 43 lõige 5 |
| – | Artikkel 44 |
| Artikkel 24 | Artiklid 45 ja 46 |
| Artikkel 25 | Artikkel 47 |
| Artikli 26 lõige 1 | Artikli 48 lõige 1 |
| Artikli 26 lõige 2 | – |
| Artikli 26 lõige 3 | Artikli 48 lõige 2 |
| Artikkel 27 | Artikkel 49 |
| Artikkel 28 | Artikkel 50 |
| – | Artikkel 51 |
| Artikli 29 lõike 1 esimene lõik | Artikli 52 lõiked 1 ja 3 |
| – | Artikli 52 lõige 2 |
| – | Artikli 52 lõige 4 |
| Artikli 29 lõike 1 teine lõik | Artikli 53 lõiked 1 ja 2 |
| – | Artikli 53 lõiked 3 ja 4 |

| Direktiiv 2007/46/EÜ | Käesolev määrus |
|---|---|
| Artikli 29 lõige 2 | Artikli 53 lõike 5 esimene lõik |
| – | Artikli 53 lõike 5 teine lõik ning lõiked 6 ja 8 |
| Artikli 29 lõige 3 | Artikli 53 lõige 7 |
| Artikli 29 lõige 4 | – |
| Artikli 30 lõige 1 | Artikli 53 lõige 1 |
| Artikli 30 lõike 2 esimene lõik | Artikli 53 lõige 2 |
| Artikli 30 lõike 2 teine lõik | – |
| Artikli 30 lõige 3 | Artikli 54 lõige 1 |
| Artikli 30 lõige 4 | Artikli 54 lõiked 2 ja 3 ning lõike 4 esimene lõik |
| Artikli 30 lõige 5 | Artikli 54 lõike 4 teine lõik |

| Direktiiv 2007/46/EÜ | Käesolev määrus |
|---|---|
| Artikli 30 lõige 6 | Artikli 54 lõige 5 |
| Artikli 31 lõiked 1–4 | Artikkel 55 |
| Artikli 31 lõike 5 esimene lõik | Artikli 56 lõige 1 |
| Artikli 31 lõike 5 teine ja kolmas lõik | Artikli 56 lõige 2 |
| Artikli 31 lõiked 6 ja 7 | – |
| Artikli 31 lõige 8 | Artikli 56 lõige 3 |
| Artikli 31 lõige 9 | Artikli 56 lõige 4 |
| – | Artikli 56 lõige 5 |
| Artikli 31 lõige 10 | Artikli 56 lõige 6 |
| Artikli 31 lõige 11 | – |
| Artikli 31 lõike 12 esimene lõik | Artikli 56 lõige 7 |
| Artikli 31 lõike 12 teine lõik | – |
| Artikli 31 lõige 13 | – |
| Artikkel 32 | Artikkel 53 |
| Artikkel 33 | – |
| Artikli 34 lõige 1 | Artikli 57 lõige 1 |
| Artikli 34 lõige 2 | Artikli 57 lõige 2 |
| Artikli 34 lõiked 3 ja 4 | – |

| Direktiiv 2007/46/EÜ | Käesolev määrus |
|---|---|
| Artikkel 35 | Artikkel 58 |
| Artikkel 36 | – |
| Artikkel 37 | Artikkel 59 |
| Artikkel 38 | Artikkel 60 |
| – | Artikkel 62 |
| – | Artikkel 64 |
| – | Artikkel 65 |
| – | Artikkel 66 |
| – | Artikkel 67 |
| Artikkel 39 | Artikkel 82 |
| Artikkel 40 | Artikkel 83 |
| Artikli 41 lõiked 1 ja 3 | Artikli 68 lõige 1 |
| Artikli 41 lõige 2 | Artikli 80 lõige 1 |
| Artikli 41 lõige 3 | Artikli 68 lõige 1 |
| Artikli 41 lõige 4 | Artikkel 70 |
| Artikli 41 lõige 5 | Artikli 68 lõige 2 |
| – | Artikli 69 lõiked 3 ja 4 |
| Artikli 41 lõige 6 | Artikli 72 lõige 1 |
| Artikli 41 lõige 7 | Artikli 72 lõiked 2 ja 3 |
| Artikli 41 lõige 8 | Artikli 68 lõige 5 |

| Direktiiv 2007/46/EÜ | Käesolev määrus |
|---|---|
| – | Artikkel 69 |
| – | Artikkel 71 |
| Artikkel 42 | Artikkel 73 |
| Artikli 43 lõiked 1 ja 3 | Artikli 74 lõige 1 |
| Artikli 43 lõige 2 | Artikli 74 lõige 2 |
| Artikli 43 lõige 4 | Artikkel 75 |
| Artikli 43 lõige 5 | Artikli 74 lõige 3 |
| – | Artikkel 76 |
| – | Artikkel 77 |
| – | Artikkel 78 |
| – | Artikkel 79 |
| – | Artikkel 80 lõiked 2 ja 3 |
| – | Artikkel 81 |
| Artikkel 44 | Artikkel 89 |
| Artikkel 45 | Artikkel 91 |

| Direktiiv 2007/46/EÜ | Käesolev määrus |
|---|---|
| Artikkel 46 | Artikkel 84 |
| – | Artikkel 85 |
| Artikkel 47 | Artikkel 90 |
| Artikkel 48 | – |
| Artikkel 49 | Artikkel 88 |
| – | Artikkel 86 |
| – | Artikkel 87 |
| Artikkel 50 | Artikkel 91 |
| Artikkel 51 | – |
| I ja III lisa | Artikli 24 lõige 4 |
| II lisa A osa punktid 1–1.3.4. | Artikkel 4 |
| II lisa A osa punktid 2–6.2, B osa ja C osa liited 1 ja 2 | I lisa |
| IV lisa | II lisa I ja II osa |
| V lisa liited 1 ja 2 | III lisa |
| V lisa liide 3 | Artikli 30 lõige 3 |
| VI, VII ja VIII lisa | Artikli 28 lõige 3 |
| IX lisa | Artikli 36 lõige 3 |
| X lisa | IV lisa |

| Direktiiv 2007/46/EÜ | Käesolev määrus |
|---|---|
| XI lisa | IV lisa III osa |
| XII lisa | V lisa |
| XIII lisa | VI lisa |
| XIV lisa | – |
| XV lisa | VII lisa |
| XVI lisa | VIII lisa |
| XVII lisa | IX lisa |
| – | X lisa |
| XIX lisa | – |
| XX lisa | – |
| XXI lisa | XI lisa |

Or. en